영진로타리

논두렁 조성기 부품 리스트

(AZ-350·700CH)

永晋機械株式会社
YOUNG JIN MACHINERY CO. LTD.

프레임 / 체인 케이스부 1/3

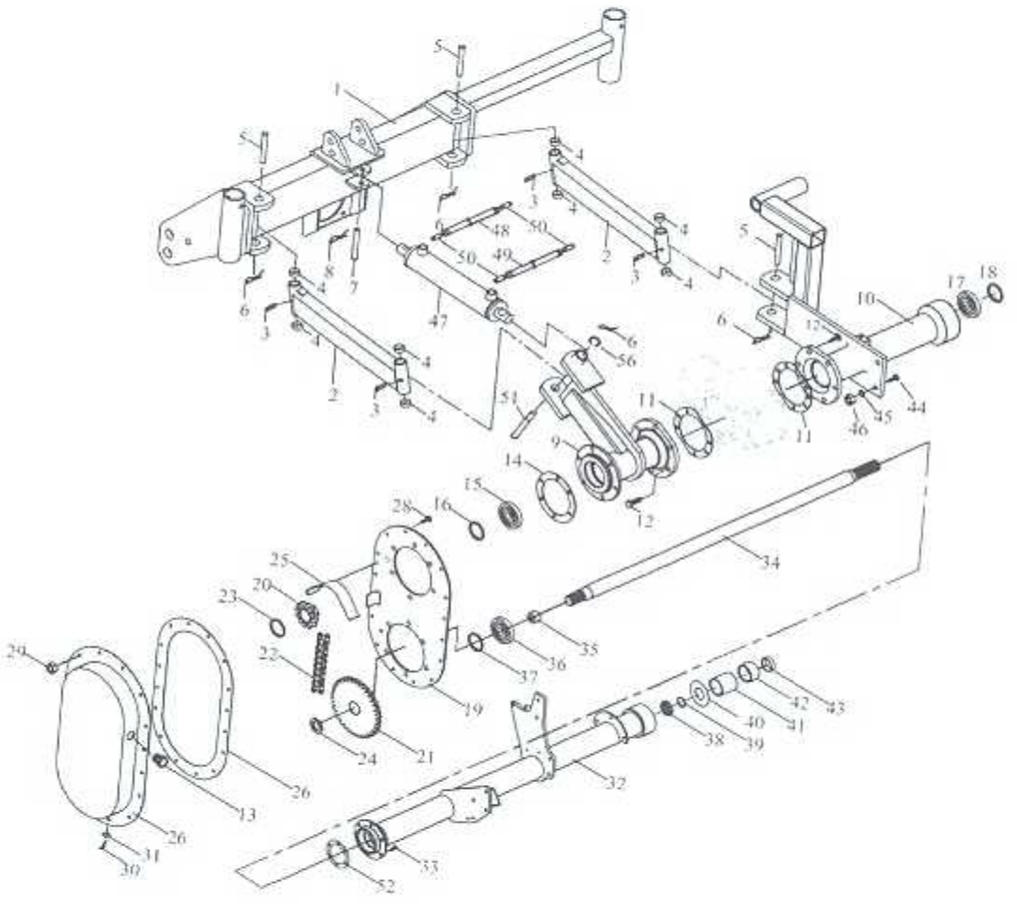

번호	부품번호	부품명	기종별 수량		비 고
			350CH	700CH	
1	R008-104000	메인프레임	1		
	R700-104000	메인프레임		1	
2	R008-105000	아암	2		
	R700-105000	아암		2	
3	0231-060000	구리스닛블	4	4	M6,일자형
4	0104-022020	부싱	8	8	DB-22X20
5	R008-104000	연결핀	3	3	
5	0327-012030	와셔 붙임 볼트	4	4	M12X1.25PX30
6	0832-200035	R핀	4	4	
7	0851-012055	두부핀	1	1	12X55
8	0832-200023	R핀	1	1	
10	R350-201000	밋션 프레임 좌	1		
	R700-201000	밋션 프레임 좌		1	
11	R350-202000	밋션 프레임 우	1		
	R700-202000	밋션 프레임 우		1	
11	R700-203000	팩킹	2	2	
12	0327-012030	와셔 붙임 볼트	12	12	M12X1.25PX30
13	6777-116000	주유구 캡	1	1	
14	R008-160110	팩킹	2	2	
15	0122-006308	볼 베어링	1	1	#6308D
16	0800-200090	스냅링	1	1	R90
17	0122-006308	볼 베어링	1	1	#6308D
18	0800-200090	스냅링	1	1	R90
19	R005-111000	체인 케이스	1		
	R700-111000	체인 케이스		1	
20	R700-130000	12T스프로켓	1	1	
21	R008-131000	29T스프로켓	1		
	R700-131000	29T스프로켓		1	
22	R350-305000	롤러체인	1		44L
	R700-305000	롤러체인		1	50L
23	0800-100040	축용스냅링	1	1	

프레임 / 체인 케이스부 2/3

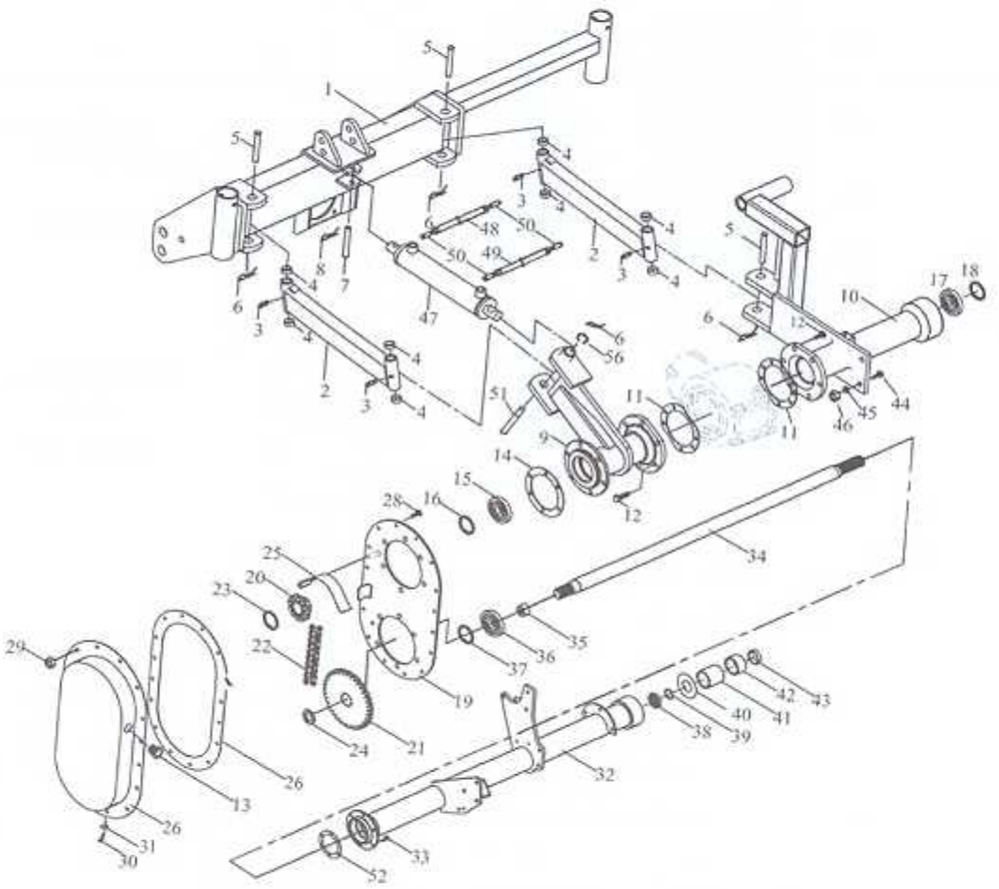

번호	부품번호	부품명	기종별 수량		비 고
			350CH	700CH	
24	0150-035000	M35 너트	1	1	
25	2131-117000	타이트너판스프링	1	1	
26	R008-132000	체인케이스팩킹	1	1	
27	R008-133000	체인케이스카바	1	1	
28	0321-008020	볼트	16	16	M8X1.25PX20
29	0420-008000	플랜지너트	16	16	M8X1.25P
30	0321-010010	볼트	2	2	M10X1.5PX10
31	0920-010000	팩킹와셔	2	2	M10
32	R005-112000	뒤프레임	1		
	R700-128000	뒤프레임		1	
33	0327-010020	와셔 붙임 볼트	12	12	M10X1.25PX22
34	R008-129000	디스크 축	1		
	R700-129000	디스크 축		1	
35	0240-407012	오일씰	1		TC40.70.12
	0240-457208	오일씰		1	TC45.72.08
36	0121-006307	볼베어링	1		#6307
	0121-006308	볼베어링		1	#6308
37	0800-200080	스냅링	1		R80
	0800-200090	스냅링		1	R90
38	0123-006309	볼베어링	1	1	#6309
39	0800-200090	스냅링	1		R90
	0800-200100	스냅링		1	R100
40	R008-134000	막음판	1		
	R700-134000	막음판		1	
41	R008-135000	칼라 50	1		
	R700-135000	칼라 48		1	
42	R008-136000	칼라 25	1		
	R700-136000	칼라 26		1	
43	R008-137000	평와셔	1		
	R700-137000	평와셔		1	
44	0310-012035	볼트	2	2	M12X1.75PX35

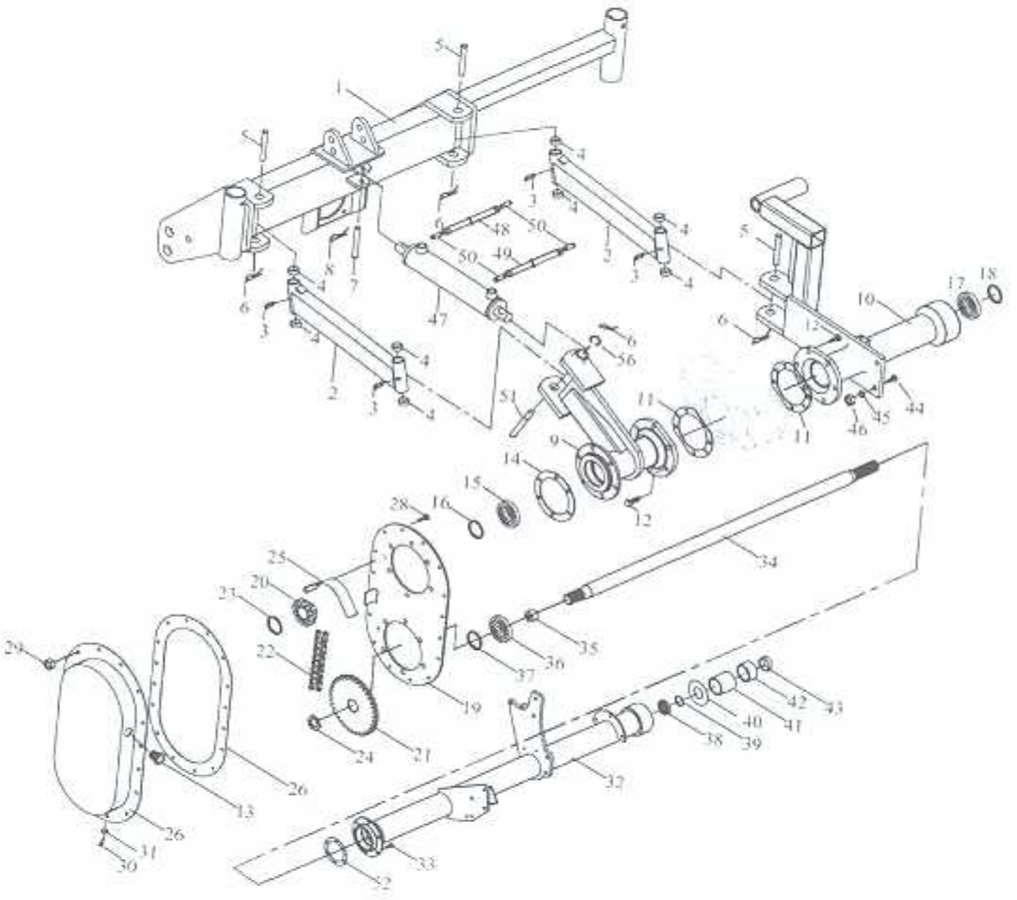

번호	부품번호	부품명	기종별 수량		비 고
			350CH	700CH	
44	0310-012035	볼트	2	2	M12X1.75PX35
45	0931-012000	스프링 와셔	2	2	M12
46	0423-012000	너트	2	2	M12X1.75P
47	A350-108000	실린더	1		
	R700-108000	실린더		1	
48	A350-200043	유압호스	1		
	A700-200043	유압호스		1	3/8X2000
49	A350-200044	유압호스	1		
	A700-200044	유압호스		1	3/8X2200
50	1450-200045	커플링	4	4	
51	R008-107000	두부핀	1	1	
52	R008-160110	팩킹	4	4	
53	0310-012040	볼트	4	4	M14X1.75PX45
54	0931-012000	스프링 와셔	4	4	M14
55	0423-012000	너트	4	4	M14X1.75P
56	R008-179002	히치암L	1	1	

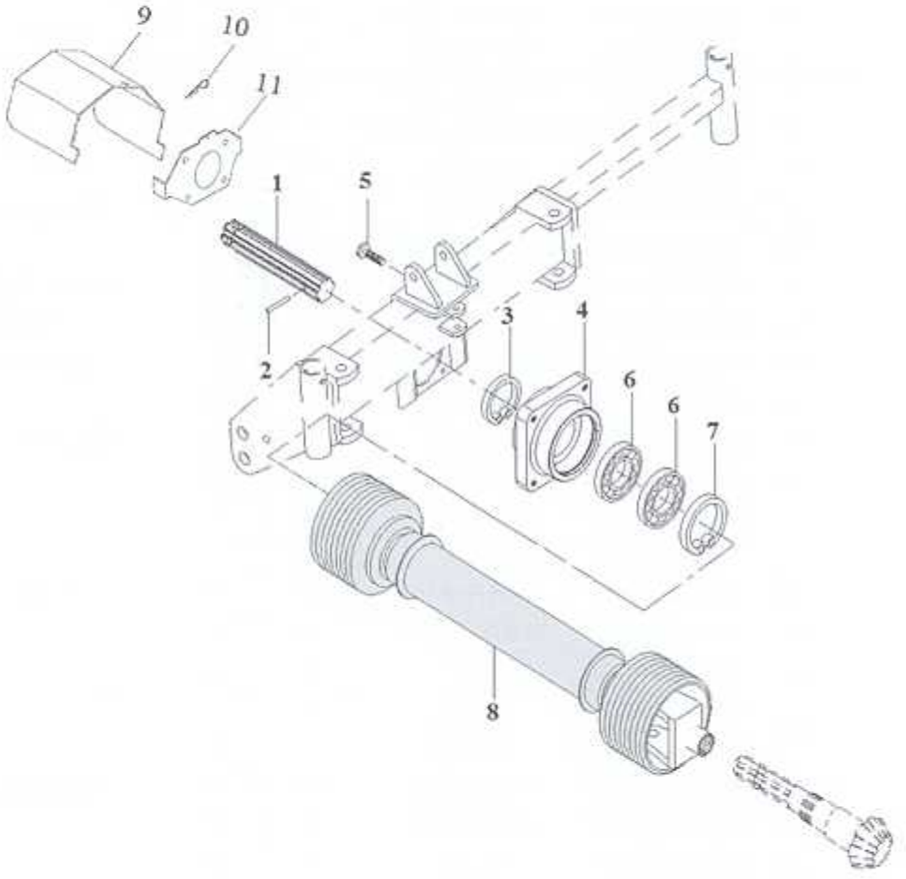

번호	부품번호	부품명	기종별 수량		비 고
			350CH	700CH	
1	R008-101000	입력축	1	1	
2	0831-108040	스프링 핀	1	1	Ø8X40
3	0800-100045	스냅링	1	1	
4	R008-102000	입력축보스	1	1	
5	0327-010030	와셔 붙임 볼트	4	4	M10X1.25PX30
6	0123-006209	볼베어링	2	2	
7	0800-200085	스냅링	1	1	
8	R008-103000	조인트	1	1	
9	R700-500018	안전카바(전)	1	1	
10	0832-202012	R 핀	1	1	
11	R700-500019	안전 카바지지판(전)	1	1	

논두렁 조성기

밋션 부 1/1

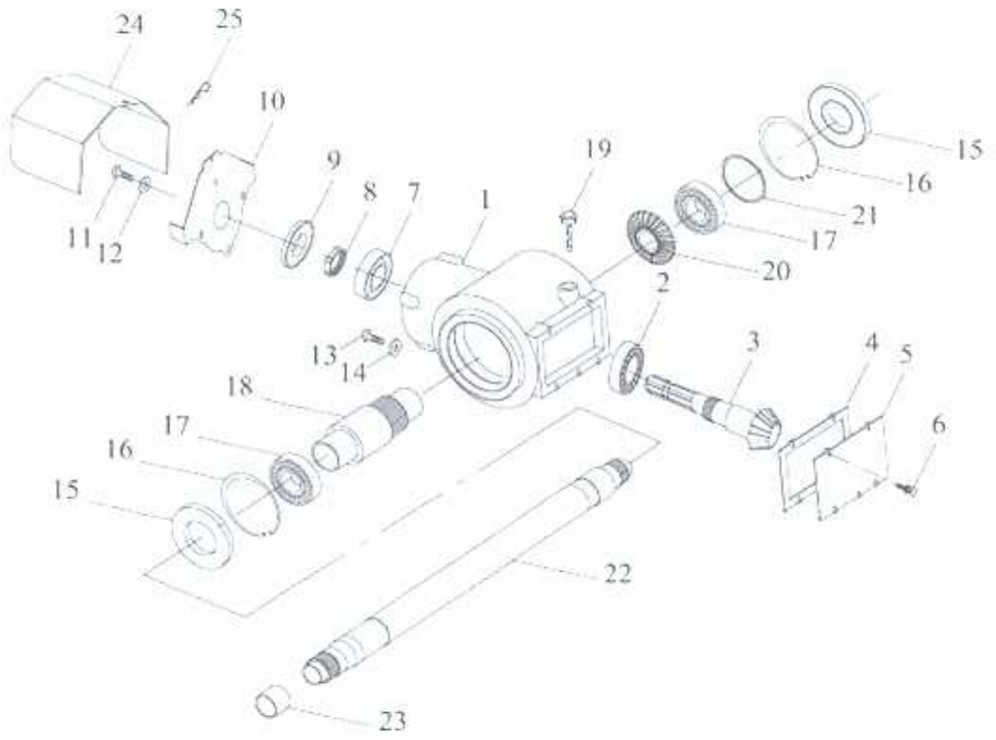

번호	부품번호	부품명	기종별 수량		비 고
			350CH	700CH	
1	R700-101000	밋션케이스	1	1	
2	0120-030209	테이퍼 롤러 베어링	1	1	
3	2165-320300	베벨기어 11T	1	1	
4	1650-300004	기어 박스 팩킹	1	1	
5	1650-300005	밋션뒷카바	1	1	
6	0327-008020	와셔 붙임 볼트	5	5	M8X1.25PX20
7	0120-030208	테이퍼 롤러 베어링	1	1	
8	0150-039000	M39 너트	1	1	
9	0240-358010	오일시일	1	1	35 x 80 x 10
10	R700-101070	안전 카바지지판(중)	1	1	
11	0321-008016	볼트	4	4	M8X1.25PX16
12	0931-008000	스프링 와셔	4	4	M8
13	0320-010014	플랜지 부착 볼트	1	1	M10 x 10
14	0920-010000	팩킹와셔	1	1	
15	0240-6011013	오일시일	2	2	60 x 110 x 13
16	0800-200110	스냅링	2	2	
17	0121-006212	볼 베어링	2	2	#6212
18	1650-300007	이송축	1	1	
19	1501-106000	주유게이지	1	1	110L
20	2165-320400	베벨기어 26T	1	1	
21	0650-300010	심	2	2	
22	R350-105000	구동축	1		
	R700-105000	구동축		1	
23	R700-105010	구동축칼라	1	1	Ø40X31L
24	R700-101080	안전카바(중)	1	1	
25	0832-202012	R 핀	1	1	

체인케이스 / 경운축부 1/2

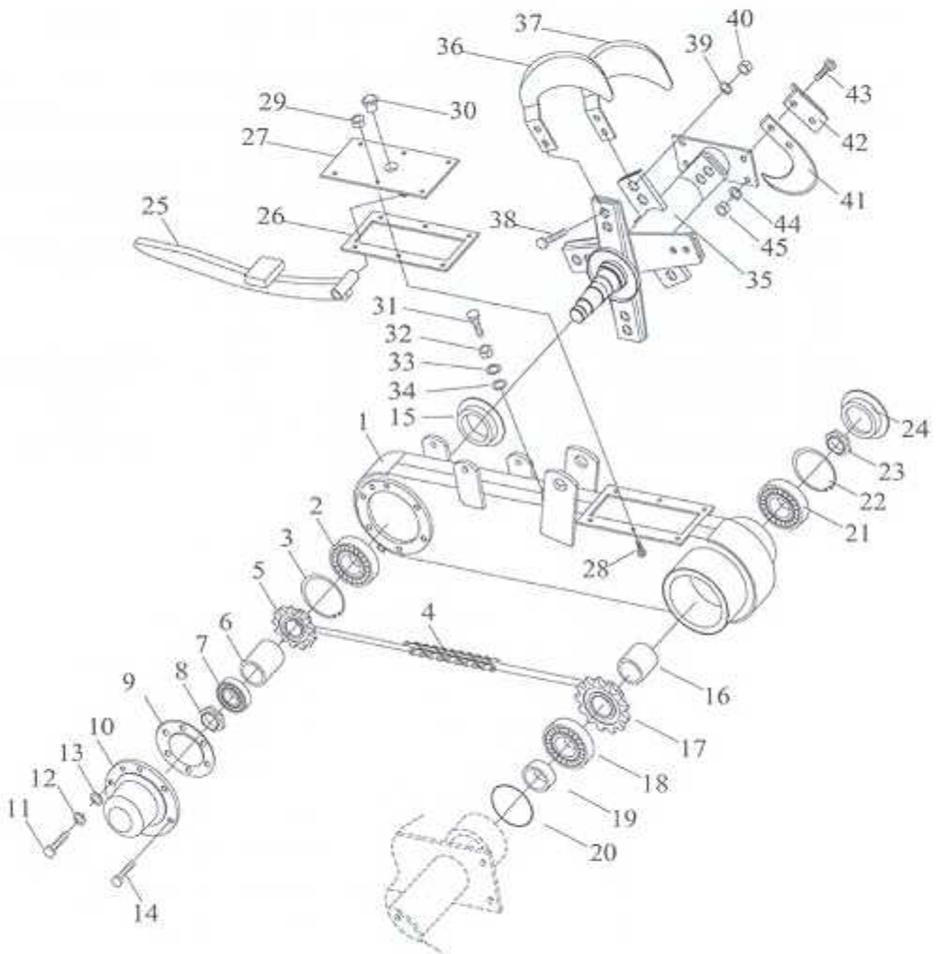

번호	부품번호	부품명	기종별 수량		비 고
			350CH	700CH	
1	R005-10600	체인케이스2	1	1	
2	0121-006309	볼 베어링	1	1	#6309
3	0800-200100	스냅링	1	1	
4	R008-305000	체인90	1	1	(수입)
5	R008-302000	15T 스프로켓	1	1	
6	R008-124000	40.3칼라	1	1	
7	0121-006306	볼베어링	1	1	#6306
8	3746-103000	너트	1	1	M30
9	R008-155110	보스 카바팩킹	1	1	
10	7122-106000	보스카바	1	1	
11	0327-010030	와셔 붙임 볼트	2	2	M10X1.25PX30
12	0930-010000	평와셔	6	6	M10
13	0920-010000	팩킹와셔	2	2	
14	0327-010022	와셔 붙임 볼트	2	2	M10X1.25PX22
15	1261-111000	축부시일	1	1	AQ3067
16	R008-123000	34 칼라	1	1	
17	R008-301000	20T 스프로켓	1	1	
18	0121-006408	볼 베어링	1	1	#6408
19	R008-308000	칼라	1	1	
20	0910-300110	O-링	1	1	P110
21	0121-006307	볼 베어링	1	1	#6307
22	0800-200080	스냅링	1	1	H-80
23	3750-103500	M35 너트	1	1	
24	2035-158000	고무카바80	1	1	
25	R008-303000	체인 타이트너	1	1	
26	R008-120000	팩킹	1	1	
27	R008-121000	체인케이스 2 카바	1	1	
28	0321-008020	볼트	6	6	M8X1.25PX20
29	0420-008000	플랜지너트	6	6	M8X1.25P
30	6777-116000	주유구	1	1	
31	0310-014100	타이트너 조절볼트	1	1	M14X100

체인케이스 / 경운축부 2/2

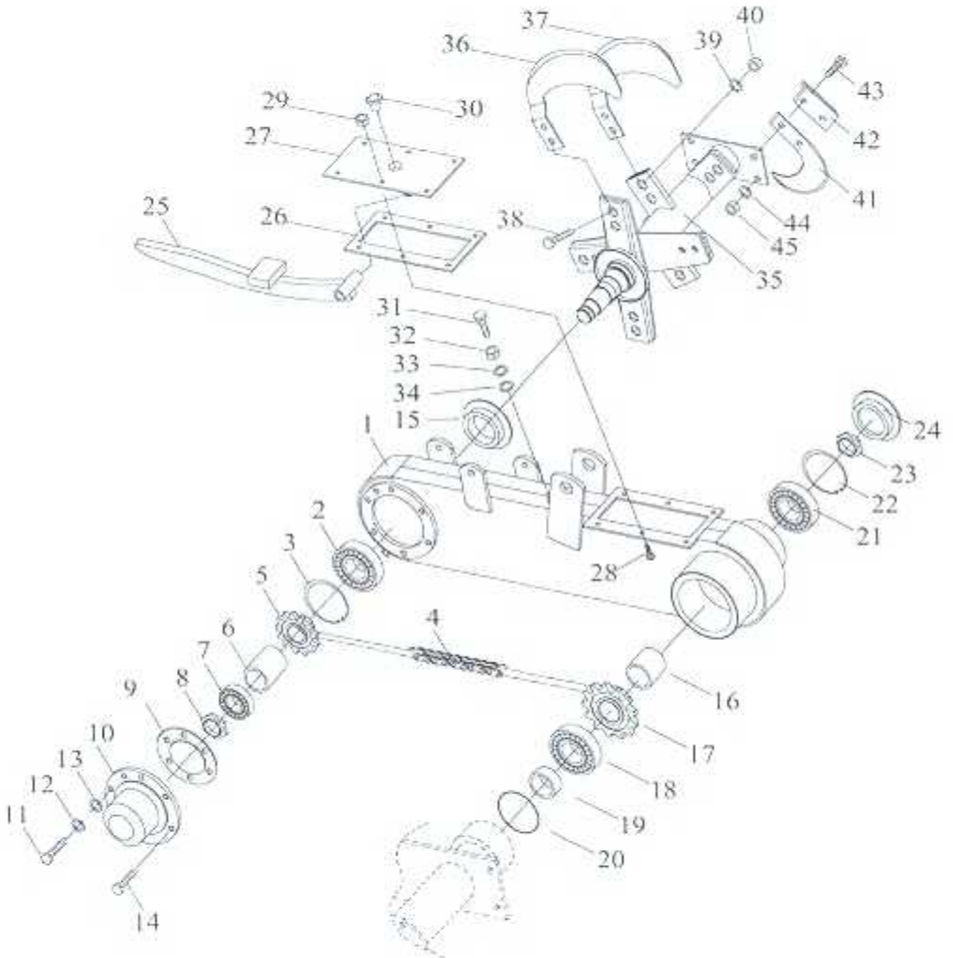

번호	부품번호	부품명	기종별 수량		비 고
			350CH	700CH	
32	0422-014000	너트	1	1	M14
33	0930-014000	평와셔	1	1	M14
34	0920-014000	팩킹와셔	1	1	M14
35	R700-107000	경운축	1	1	
36	R700-108000	경운날(특수날)	1	1	
37	R700-109000	경운날(일반날)	7	7	
38	0310-012030	볼트	13	13	M12X1.75PX30
39	0931-012000	스프링 와셔	13	13	M12
40	0423-012000	너트	13	13	M12X1.75P
41	R008-125000	경운날(보조날)	2	2	
42	R005-110000	볼트 가드	2	2	
43	0310-012035	볼트	4	4	M12X1.75PX35
44	0931-012000	스프링 와셔	4	4	M12
45	0423-012000	너트	4	4	M12X1.75P

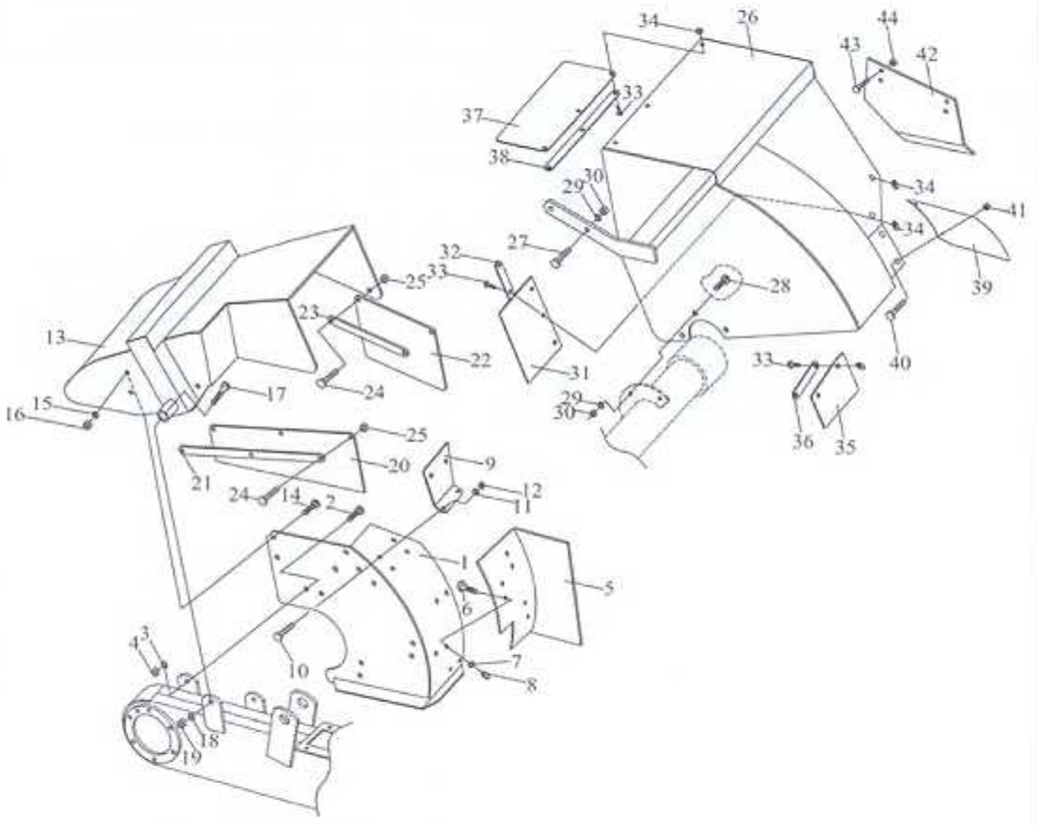

번호	부품번호	부품명	기종별 수량		비 고
			350CH	700CH	
1	R005-114000	카바지지판	1		
	R700-114000	카바지지판		1	
2	0322-010030	볼트	4	4	M10X1.5PX30
3	0931-010000	스프링 와셔	4	4	M10
4	0423-010000	너트	4	4	M10X1.5P
5	R005-115000	흙 정지판	1	1	
6	0322-010025	볼트	3	3	M10X1.5PX25
7	0931-010000	스프링 와셔	3	3	M10
8	0423-010000	너트	3	3	M10X1.5P
9	R005-118000	보강판	1	1	
10	0322-010025	볼트	4	4	M10X1.5PX25
11	0931-010000	스프링 와셔	4	4	M10
12	0423-010000	너트	4	4	M10X1.5P
13	R005-116000	경운부카바	1	1	
14	0322-010025	볼트	3	3	M10X1.5PX25
15	0931-010000	스프링 와셔	3	3	M10
16	0423-010000	너트	3	3	M10X1.5P
17	0310-012100	볼트	1	1	M12X100
18	0931-012000	스프링 와셔	1	1	M12
19	0423-012000	너트	1	1	M12
20	R005-129000	고무 카바(전)	1	1	
21	R005-130000	고정판 4	1	1	
22	R005-131000	고무 카바(후)	1	1	
23	R005-132000	고정판 5	1	1	
24	0321-008020	볼트	5	5	M8X1.25PX20
25	0420-008000	플랜지너트	5	5	M8X1.25P
26	R005-117000	디스크 카바	1		
	R700-117000	디스크 카바		1	
27	0322-010030	볼트	2	2	M10X1.5PX30
28	0322-010025	볼트	3	3	M10X1.5PX25
29	0931-010000	스프링 와셔	5	5	M10

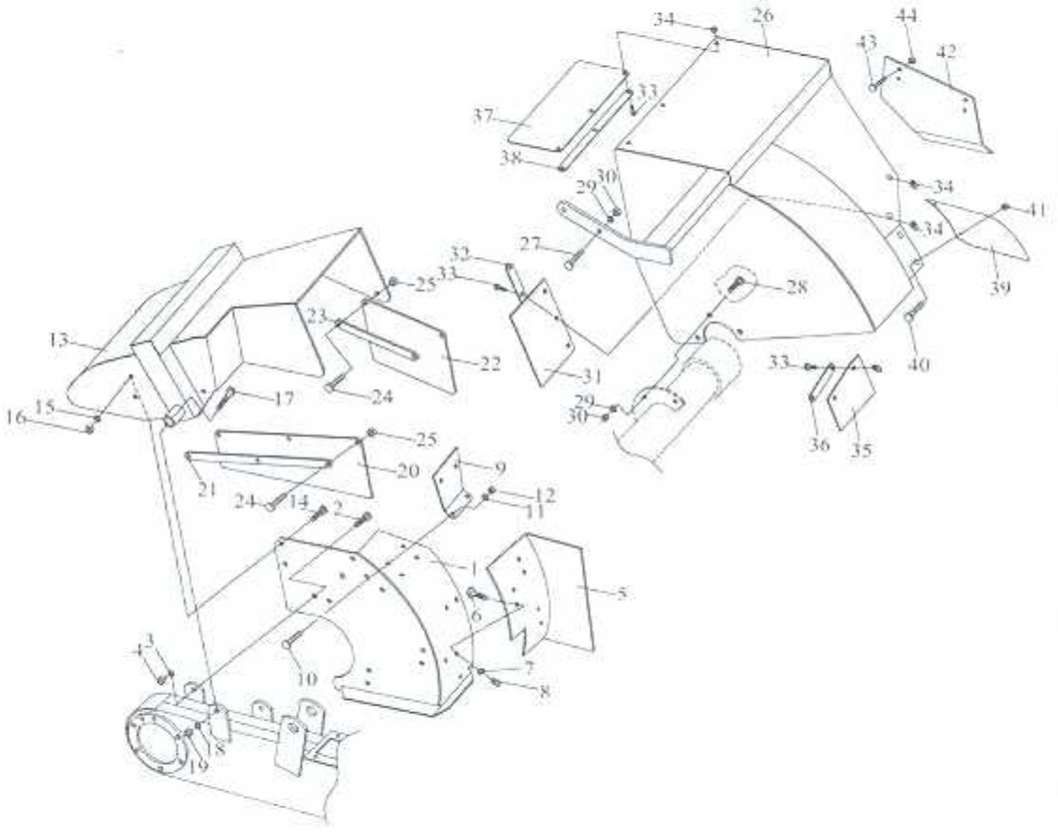

번호	부품번호	부품명	기종별 수량		비 고
			350CH	700CH	
30	0423-010000	너트	5	5	M10X1.5P
31	R005-119000	고무 카바(내)	1	1	
32	R005-120000	카바고정판	1	1	
33	0321-008020	볼트	8	8	M8X1.25PX20
34	0420-008000	플랜지너트	8	8	M8X1.25P
35	R005-121000	로라고무 카바	1	1	
36	R005-122000	보강판2	1	1	
37	R005-123000	고무 카바(상)	1	1	
38	R005-124000	보강판3	1	1	
39	R069-111000	연장 카바	1	1	
40	0321-008016	볼트	2	2	M8X1.25PX16
41	0420-008000	플랜지너트	2	2	M8X1.25P
42	R005-134000	옆카바	1	1	
43	0321-008016	볼트	2	2	M8X1.25PX16
44	0420-008000	플랜지너트	2	2	M8X1.25P

논두렁 조성기

방향륜 스탠드 부 1/2

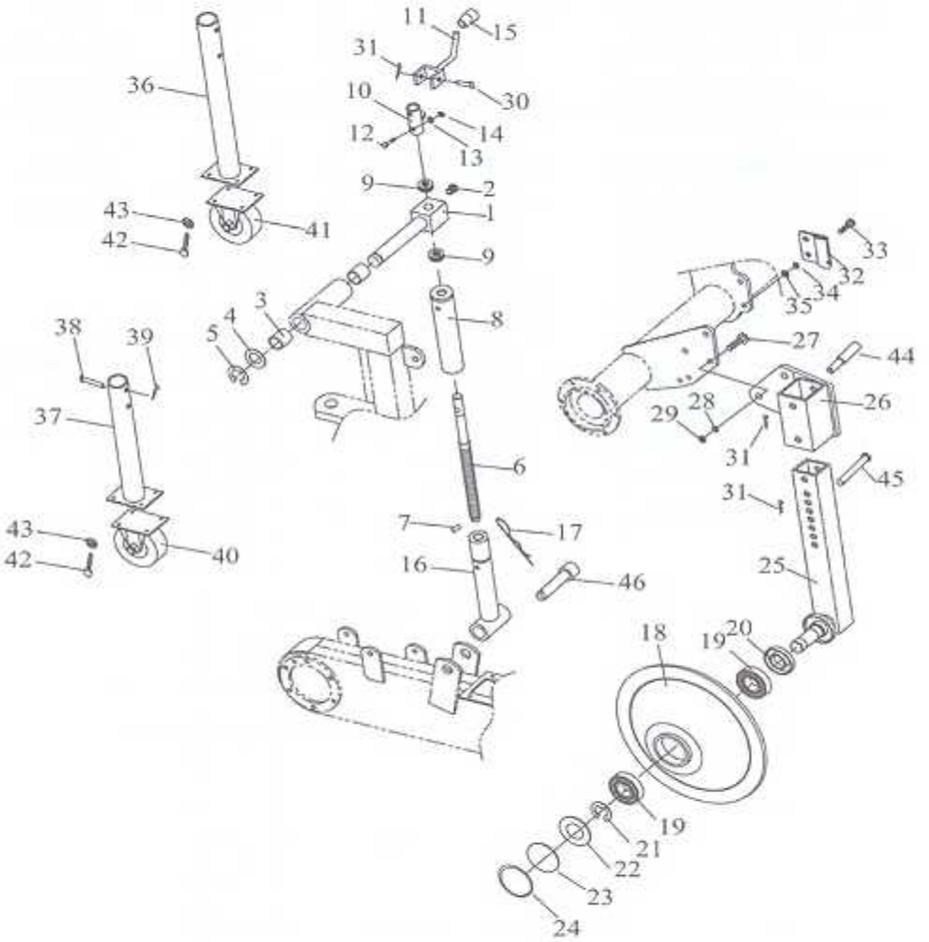

번호	부품번호	부품명	기종별 수량		비 고
			350CH	700CH	
1	R008-138000	지점핀	1	1	
2	0340-060000	구리스닛블	2	2	
3	0104-024020	부싱	2	2	
4	0930-024000	평와셔	1	1	M24
5	0800-300019	E형 스냅링	1	1	
6	R008-139000	조절나사 1	1	1	
7	0831-004025	스프링핀	1	1	
8	R008-140000	외부관	1	1	
9	0140-000020	Ø20 스러스트 베어링	2	2	
10	R024-131001	핸들잡이칼라	1	1	
11	R024-132001	핸들 2	1	1	
12	0322-010045	볼트	1	1	M10X1.5PX45
13	0931-010000	스프링와셔	1	1	M10
14	0421-010000	너트	1	1	M10X1.5P
15	5010-018000	손잡이 목	1	1	
16	R008-141000	조절파이프	1	1	
17	0832-200025	R 핀	1	1	
18	U250-000009	방향륜	1	1	
19	0121-006205	볼베어링	2	2	#6205
20	0240-325208	오일시일	1	1	
21	0800-100025	축용스냅링	1	1	
22	U250-000070	브라켓간격칼라	1	1	
23	U250-000071	막음판	1	1	
24	0800-200052	구멍용스냅링	1	1	
25	R700-152000	방향륜암	1	1	
26	R008-144000	방향륜홀더	1	1	
27	0310-012040	볼트	3	3	M12X1.75PX40
28	0931-012000	스프링와셔	3	3	M12
29	0423-012000	너트	3	3	M12X1.75P
30	0851-080055	두부핀	1	1	Ø8X55
31	0832-200023	R 핀	3	3	

방향륜 스탠드 부 2/2

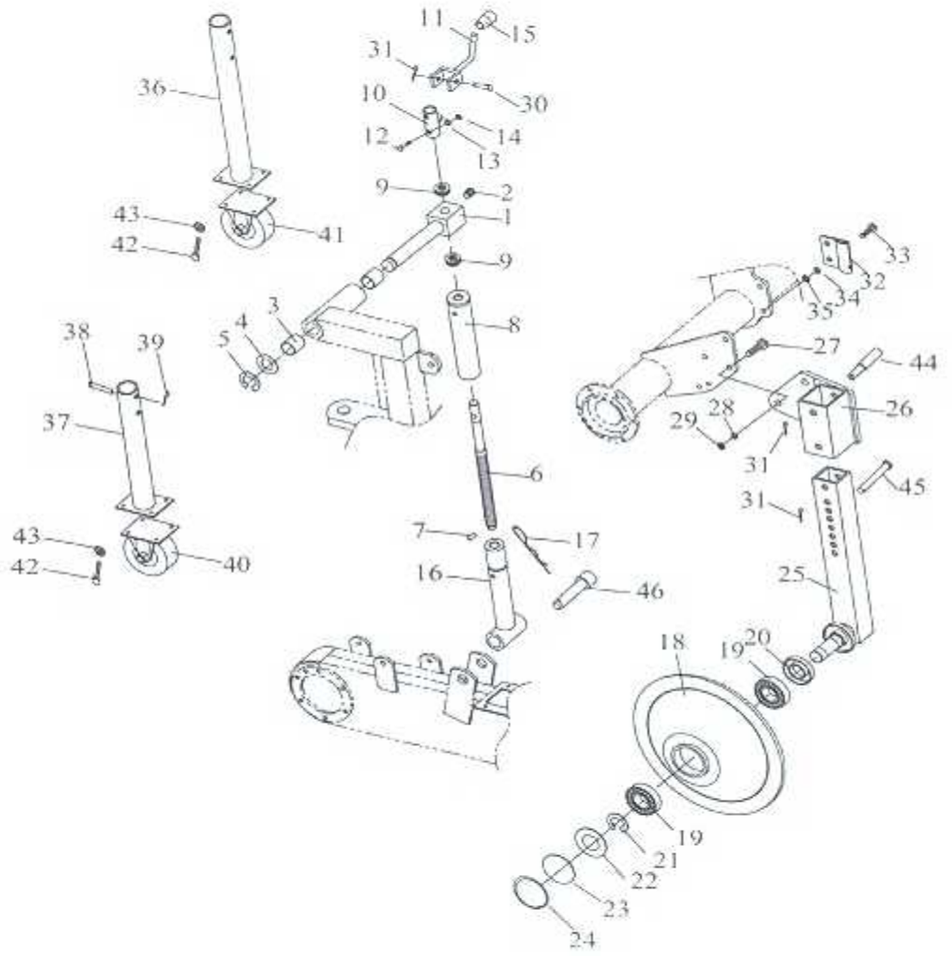

번호	부품번호	부품명	기종별 수량		비 고
			350CH	700CH	
32	R008-147000	후방스탠드잡이판	1	1	
33	0310-012035	볼트	2	2	M12X1.75PX35
34	0931-012000	스프링와셔	2	2	M12
35	0423-012000	너트	2	2	M12X1.75P
36	R008-146000	스탠드(앞)	2		H=909L
	R700-145100	스탠드(앞)		2	H=975L
37	R008-146100	스탠드(뒤)	1	1	H=616L
38	0851-010070	두부핀	3	3	Ø10X70
39	0832-200023	R 핀	3	3	
40	7104-200100	바퀴(회전)	1	1	
41	7104-300100	바퀴(고정)	1	1	
42	0321-008025	볼트	12	12	M8X1.25PX20
43	0420-008000	플랜지너트	12	12	M8X1.25P
44	R008-134000	손잡이	1	1	
45	0851-008050	두부핀	1	1	
46	R008-142000-1	두부핀	1	1	

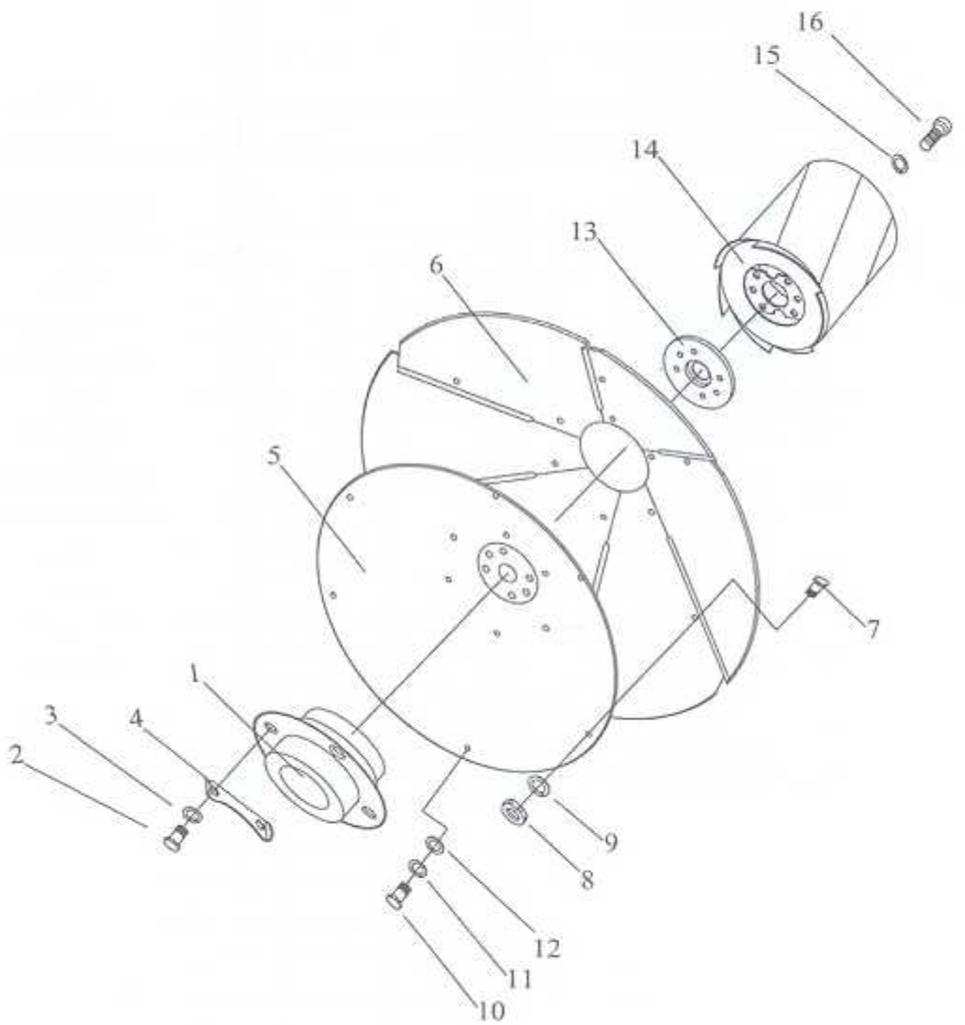

번호	부품번호	부품명	기종별 수량		비 고
			350CH	700CH	
1	R008-169000	디스크 보스	1		
	R700-169000	디스크 보스		1	
2	0310-012040	볼트	4	4	M12X1.75PX40
3	0931-012000	스프링 와셔	4	4	M12
4	R008-170000	풀림 방지판	2	2	
5	R008-171000	디스크	1	1	
6	R008-411000	분할 디스크	6	6	
7	0328-310025	육각렌치용 볼트	12	12	M10X1.5PX25
8	0422-010000	너트	12	12	M10X1.5P
9	0931-010000	스프링 와셔	12	12	M10
10	0322-010025	볼트	6	6	M10X1.5PX25
11	0931-010000	스프링 와셔	6	6	M10
12	0930-010000	평 와셔	6	6	M10
13	R008-173000	중간 플랜지	1		
	R700-173000	중간 플랜지		1	
14	R008-186000	대경로라	1	1	
15	0931-012000	스프링 와셔	1	1	M16
16	0310-016045	볼트	1	1	M16X2.0PX45

논두렁 조성기

미스타 부 1/1

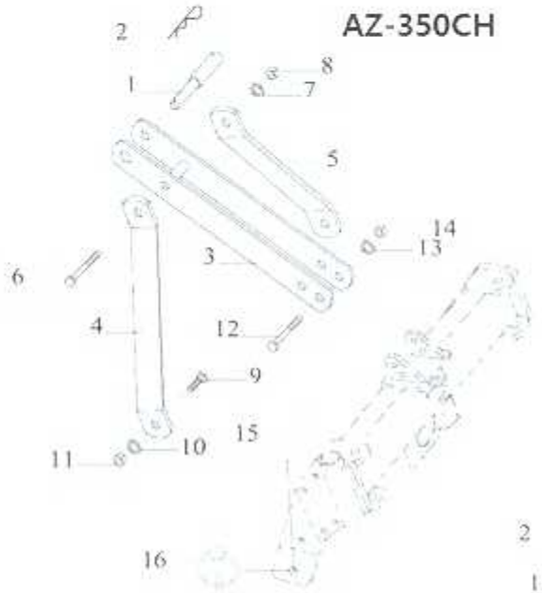

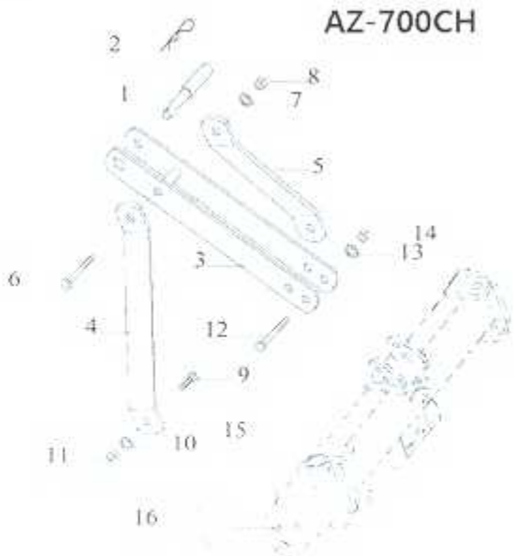

번호	부품번호	부품명	기종별 수량		비 고
			350CH	700CH	
1	1800-600003	톱링크핀	1	1	
2	0831-200050	R 핀	1	1	
3	R008-104000	마스터	1		
	R700-180000	마스터		1	M12
4	R700-182000	스테이	1	1	
5	R700-182000	스테이	1	1	
6	0310-016080	볼트	1		M16X2.0PX120
	0310-016120	볼트		1	M16X2.0PX130
7	0931-016000	스프링 와셔	2	2	M16
8	0423-016000	너트	2	2	M16X2.0P
9	0310-016045	볼트	2	2	M16X2.0PX50
10	0931-016000	스프링 와셔	2	2	M16
11	0423-016000	너트	2	2	M16X2.0P
12	0310-014040	볼트	4		M16X2.0PX100
	0310-016130	볼트		4	M16X2.0PX100
13	0931-014000	스프링 와셔	4		M16
	0931-016000	스프링 와셔		4	M16
14	0423-014000	너트	4		M14X2.0P
	0423-016000	너트		4	M16X2.0P
15	1731-500005	로워링크 핀	2		22
	1800-600006	로워링크 핀		2	28
16	1461-306000	링핀	2	2	