목 차

[엔진]

F6800-G010A 실린더블록그룹. 1
F6800-G020A 오일팬그룹. 3
F6800-G025A 오일게이지그룹. 4
F6800-G030A 실린더헤드그룹. 5
F6800-G040A 기어케이스그룹. 6
F6810-G045A 기어케이스커버그룹. 8
F6800-G050A 오일필터그룹. 9
F6800-G060A 크랭크축그룹. 10
F6800-G070A 피스톤_컨넥팅로드 그룹. 11
F6800-G090A 캠축 그룹. 12
F6800-G100A 아이들기어그룹. 13
F6800-G110A 로커암_밸브 그룹. 15
F6800-G120A 연료시스템 그룹. 16
F6800-G130A 냉각수플랜지 그룹. 17
F6840-G130A 냉각수플랜지 그룹. 18
F6800-G140A 워터펌프 그룹. 19
F6800-G150A 실린더헤드카버 그룹. 20
F6800-G160A 연료필터_파이프 그룹. 21
F6800-G170A 흡기매니폴드 그룹. 22
F6803-G170A 흡기메니폴드그룹. 23
F6800-G175A EGR 그룹. 24
F6803-G175A EGR 그룹. 25
F6803-G180A 흡기파이프 그룹. 26
F6800-G190A 배기매니폴드그룹. 27
F6800-G200A EGR쿨러 그룹. 28
F6803-G200A EGR쿨러 그룹. 29
F6800-G210A 플라이휠하우징 그룹. 30
F6800-G220A 플라이휠 그룹. 31
F6810-G220A 플라이휠 그룹. 32
F6800-G230A 냉각팬 그룹. 33
F6807-G235A 냉각팬 그룹(CABIN). 34
F6803-G240A 터보조합그룹. 35
F6800-G245A 터보파이프 그룹. 36
F6800-G250A 후처리 그룹. 37
F6800-G260A ECU & 센서그룹. 38
F6800-G270A 전장부품 그룹. 39
F6800-G300A 제조명판그룹. 40
F6810-G300A 제조명판그룹. 41

[앞차축]

MX58-T0420A 앞차축지지그룹. 42
MX58-T0430A 앞차동장치그룹. 43
MX58-T0440A 베벨피니언축그룹. 44

MX58-T0450A 베벨기어케이스그룹. 45
MX58-T0460A 베벨기어축그룹. 47
RX701-T0460A 베벨기어축그룹. 48
MX58-T0470A 앞차축케이스그룹. 49
MX58-T0480A 앞차축그룹. 51
RX701-T0480A 앞차축그룹. 52
MX58-T0510A 앞차축브라켓그룹. 53
RX701-T0520A 추진축그룹. 55

[트랜스미션]
MX58-T0100A 클러치그룹. 56
MX58-T0100B 클러치그룹. 57
RX531-T0105A 클러치레버그룹. 58
MX58-T0110A 클러치하우징그룹. 59
MX58-T0110B 클러치하우징그룹. 60
MX58-T0120A 중간케이스그룹. 61
MX58-T0120B 중간케이스그룹. 63
MX58-T0130A 트랜스밋션케이스그룹. 64
MX58-T0130B 트랜스밋션케이스그룹. 66
RX701-T0130A 트랜스밋션케이스그룹. 68
RX701-T0130B 트랜스밋션케이스그룹. 70
RX531-T0140A 주축그룹. 72
RX531-T0140B 주축그룹. 73
RX701-T0140A 주축그룹. 74
RX701-T0140B 주축그룹. 75
RX531-T0150A 카운터축그룹. 76
MX58-T0160A 셔틀축그룹. 77
MX58-T0160B 셔틀축그룹. 80
RX701-T0160A 셔틀축그룹. 82
RX701-T0160B 셔틀축그룹. 84
RX531-T0170A 부변속축그룹. 86
RX701-T0170B 부변속축그룹. 87
MX58-T0180A 초저속축그룹. 88
RX701-T0180A 초저속축그룹. 90
RX531-T0200A 스파이얼베벨피니언그룹. 92
MX58-T0210A 전륜구동장치그룹. 93
MX58-T0220A PTO카운터축그룹. 95
MX58-T0230A PTO축그룹. 98
MX58-T0240A 주변속포크그룹. 100
MX58-T0245A 셔틀변속포크그룹. 101
MX58-T0250A 부변속포크그룹. 102
MX58-T0260A PTO변속포크그룹. 104
MX58-T0270A 뒷차동장치그룹. 105
MX58-T0280A 차동고정포크그룹. 107
RX531-T0290A 브레이크케이스그룹. 108

MX58-T0300A 뒷차축그룹. 110
RX701-T0300A 뒷차축그룹. 112
MX58-T0520A 추진축그룹. 114
MX58-T0780B 변속레버2그룹. 115

[유압]
MX58-T0365A 유압실린더그룹. 116
RX70-T0365A 유압실린더그룹. 118
MX58-T0370A 유압실린더몸체그룹. 120
RX70-T0370A 유압실린더몸체그룹. 121
MX58-T0375A 승강암그룹. 122
MX58-T0390A 톱링크브라켓그룹. 123
MX58-T0395A 승강실린더그룹. 124
MX58-T0400B 유압밸브그룹. 125
RX56-T0400A 유압밸브그룹. 127
RX56P-T0400A 유압밸브그룹. 129
RX70-T0400A 유압밸브그룹. 131
RX70C-T0400A 유압밸브그룹. 133
RX70P-T0400A 유압밸브그룹. 135
RX73C-T0400A 유압밸브그룹. 137
MX58-T0405A 유압장치그룹. 138
RX70-T0405A 유압장치그룹. 139
MX58-T0410A 밸브유니트그룹. 140
RX70-T0410A 밸브유니트그룹. 141
MX58-T0490A 스티어링실린더그룹. 142
MX58-T0490B 스티어링실린더그룹. 143
RX531-T0490A 스티어링실린더그룹. 144
RX601-T0490A 스티어링실린더그룹. 145
RX701-T0490A 스티어링실린더그룹. 146
MX58-T0500A 실린더커버그룹. 147
RX53-T0610A 기어펌프그룹. 148
RX70-T0610A 기어펌프그룹. 149
RX53-T0620A 흡입파이프그룹. 150
RX70-T0620A 흡입파이프그룹. 151
RX70-T0630A 오일쿨러그룹. 152
RX73-T0630A 오일쿨러그룹. 153
MX58-T0640A 죠이스틱밸브그룹. 154
RX56-T0640A 죠이스틱밸브그룹. 157
RX70-T0640A 죠이스틱밸브그룹. 159
MX58-T0650A 리프트실린더그룹. 161
RX70-T0650A 리프트실린더그룹. 162
MX58-T0680A 실린더커버 그룹. 163
MX58-T0680B 실린더커버 그룹. 164
RX70-T0960A 스티어링2그룹. 165
MX55C-T1050A 스티어링그룹. 166

MX58-T1050A 스티어링그룹. 168
RX70-T1050A 스티어링1그룹. 171
RX70C-T1050A 스티어링그룹. 173
RX53-T1110A 파워스티어링유니트그룹. 175
RX56-T1110A 파워스티어링유니트그룹. 176
RX70-T1110A 파워스티어링유니트그룹. 177
RX73-T1110A 파워스티어링유니트그룹. 178

[샤시]
RX56PSC-T0040A 에어크리너그룹. 179
RX70-T0040A 에어크리너그룹. 181
RX70-T0050A 소음기그룹. 183
RX70-T0060A 라디에이터그룹. 185
RX70-T0070A 에어콘브라켓그룹. 188
MX58-T0310A 변속레버그룹(1). 190
RX70C-T0310A 변속레버1그룹. 192
MX58-T0320A 브레이크로드1그룹. 194
RX700P-T0320A 브레이크로드그룹. 195
MX58-T0330A PTO레버1그룹. 196
RX560PSC-T0330A PTO레버1그룹. 197
MX58-T0340A 캐빈지지대1그룹. 198
MX58-T0350A 3점연결장치1그룹. 199
RX70-T0350A 3점연결장치1그룹. 200
RX53-T0730A 앞차축프레임그룹. 201
RX70-T0730A 앞차축프레임그룹. 203
MX50PC-T0740A 본넷트그룹. 205
RX70-T0740A 본넷트그룹. 206
RX70-T0750A 본넷트취부대그룹. 207
RX70C-T0750A 본넷트취부대그룹. 209
RX70-T0760A 연료탱크그룹. 211
MX58-T0780A 변속레버2그룹. 214
MX55PCR-T0790A 주,부변속레버그룹. 215
MX58-T0810A PTO레버2그룹. 217
MX58-T0820A 죠이스틱레버그룹. 218
RX56PSC-T0820A 죠이스틱레버그룹. 219
MX58-T0840A 경심수평센서브라켓그룹. 220
MX58-T0850A 3점연결장치2그룹. 221
RX70-T0850A 3점연결장치2그룹. 224
MX58-T0860A 3점연결장치3그룹. 227
RX70-T0860A 3점연결장치3그룹. 228
RX53-T0870A 드로우바그룹. 229
RX70-T0870A 드로우바그룹. 230
MX58-T0880A 캐빈지지대그룹. 231
MX58-T0890A 발판매트그룹. 233
RX56-T0890A 발판매트그룹. 234

RX60PCEU-T0890A 발판매트그룹. 235
RX70-T0890A 발판매트그룹. 236
RX70-T0900A 의자그룹. 237
RX73-T0900A 의자그룹. 238
RX53-T0910A 명판그룹. 239
RX60-T0910A 명판그룹. 240
RX62S-T0910A 명판그룹. 241
RX70-T0910A 명판그룹. 242
RX70C-T0910A 명판그룹. 243
MX55PC-T0950A 흡음재그룹. 244
RX70-T1000A 프레임그룹. 245
RX70C-T1000A 프레임그룹. 246
MX58-T1010A 클러치페달그룹. 247
RX73C-T1010A 클러치페달그룹. 248
MX58-T1020A 브레이크페달그룹. 249
MX58-T1040A 주차브레이크레버3그룹. 251
RX70-T1040A 주차브레이크레버3그룹. 252
MX55C-T1060A 셔틀레버그룹. 253
RX70C-T1060A 셔틀레버그룹. 254
RX70-T1070A 계기판커버그룹. 255
RX70C-T1070A 계기판커버그룹. 256
RX70-T1080A 명판그룹, 프레임. 257
MX55PC-T1090A 흡음재그룹, 프레임. 258
RX70PSC-T1090A 흡음재그룹, 프레임. 259
MX55PCR-T1310A 레버가이드그룹. 261
MX58-T1320A 복동레버그룹. 262
MX58-T1330A 위치견인그룹. 264
RX70-T1350A 변속레버그룹. 265
RX70C-T1350A 변속레버3그룹. 266
MX58-T1370A 에어브리더 그룹. 268
RX70-T1370A 에어브리더 그룹. 269
RX60PC-T2180A 3점연결장치그룹. 270

[전장]
MX58-T0560A 축전지그룹. 271
RX70-T0560A 축전지그룹. 272
RX701C-T0570A 전기장치1그룹. 273
RX701PC-T0570A 전기장치1그룹. 276
RX701PC-T0580A 전기장치2그룹. 278
RX701PC-T0590A 엔진전장품그룹. 280
RX701PC-T0590B 엔진전장품그룹. 281
RX701C-T1100A 프레임전장품그룹. 282
RX701PC-T1100A 프레임전장품그룹. 284
MX500C-T1150B 7핀소켓옵션그룹. 286
RX701C-T1150A 캐빈전장품1그룹. 287

RX701PC-T1150A 캐빈전장품1그룹 289
RX601PC-T1160A 캐빈전장품2그룹 291
RX701PC-T1160A 캐빈전장품2그룹 292
MX58-T1170A 캐빈라이트그룹 293
MX58-T1250A 와이퍼그룹 295
MX55PC-T2130A 3핀소켓그룹 297
MX55PC-T2140A 파워소켓그룹 298

[캐빈]
RX70PSC-T0950A 흡음재그룹 299
MX55PC-T1155C 에어컨그룹 300
DK45CHSE-T1165C 에어컨덕트그룹 302
RX70-T1210A 캐빈그룹 303
RX70C-T1210A 캐빈그룹 306
RX70-T1220A 앞유리그룹 309
RX70-T1230A 출입문그룹 311
MX58-T1240A 뒷유리그룹 315
RX70-T1250A 와이퍼그룹 318
RX53-T1260A 지붕그룹 320
MX58-T1270A 펜더그룹 323
RX70-T1270A 펜더그룹 324
MX55PCR-T1360A 명판그룹, 캐빈 325
RX70-T1360A 명판그룹, 캐빈 326
MX55PC-T1380A 흡음재그룹, 캐빈 327
RX70PSC-T1380A 흡음재그룹, 캐빈 329

[옵션]
D581-T305A 앞바퀴그룹 331
D85-T305A 앞바퀴그룹 333
MX50PC-T0710A 앞바퀴그룹 334
MX50PC-T0720A 뒷바퀴그룹 336
MX58-T0720A 뒷바퀴그룹 338
RX701-T0720A 뒷바퀴그룹 339
MX55-T0940A 경광등그룹 340
MX50CR-T1400A 모듈그룹 341
MX50PCR-T1400A 모듈그룹 342
RX53-T1400A 모듈그룹 343
RX560PSC-T1400A 모듈그룹 344
RX560SC-T1400A 모듈그룹 345
RX700PSC-T1400A 모듈그룹 346
RX700SC-T1400A 모듈그룹 347
DK751-T1600B 뒷바퀴웨이트그룹 348
D581-T2040A 웨이트그룹 349
DK551-T2040A 웨이트그룹 350
DK551-T2055A 뒷바퀴웨이트그룹 351

MX55PC-T2160A 연료탱크캡그룹. 352

INDEX 1 353
INDEX 2 368
INDEX 3 372

F6800-G010A 실린더블록그룹

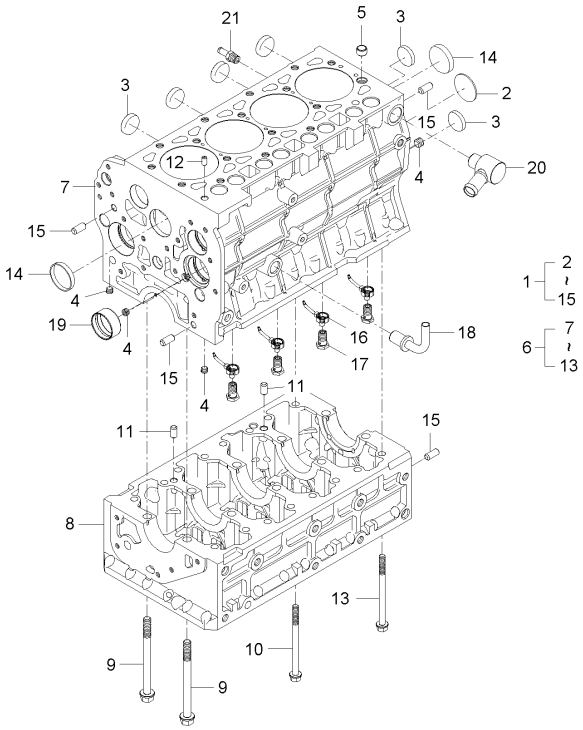

A : RX560PSC , B : RX620SC , C : RX620PSC , D : RX700SC , E : RX700PSC

No.	부품번호	부품명	수량					I.C	비고
			A	B	C	D	E		
1	F6800-01001	실린더블록조합	1	1	1	1	1		
2	06311-75045	플러그	1	1	1	1	1		T2*48*48
3	15221-0338-3	마개	6	6	6	6	6		
4	E5900-96021	플러그	4	4	4	4	4		
5	E6301-33812	튜브핀	1	1	1	1	1		
6	F6800-01101	실린더블록서브조합	1	1	1	1	1		
7	F6800-01111	실린더블록	1	1	1	1	1		
8	F6800-01121	래더프레임	1	1	1	1	1		
9	F6800-90111	메인베어링볼트	10	10	10	10	10		
10	F6800-90121	래더프레임볼트	4	4	4	4	4		
11	05012-01018	평행핀	2	2	2	2	2		
12	F6800-33651	파이프핀	1	1	1	1	1		
13	F6800-90121	래더프레임볼트	12	12	12	12	12		
14	15221-0339-2	마개	2	2	2	2	2		
15	05012-01018	평행핀	4	4	4	4	4		
16	F6800-01311	피스톤쿨링젯트바디	4	4	4	4	4		
17	F6800-01321	피스톤쿨링젯트밸브	4	4	4	4	4		
18	E6500-33062	오일파이프3	1	1	1	1	1		
19	F6800-01401	발란스축부시	1	1	1	1	1		

----> 개정전의 부품이 개정후의 부품을 대체 할 수 있음 <---- 개정후의 부품이 개정전의 부품에 대체 할 수 있음
<-X-> 개정전과 후의 부품이 상호 호환성이 없음 <---> 개정전과 후의 부품이 상호 호환성이 있음
<-0-> 단품 상태로는 상호호환성이 없으나 관련 부품의 조합상태로는 호환성이 있음

F6800-G010A 실린더블록그룹

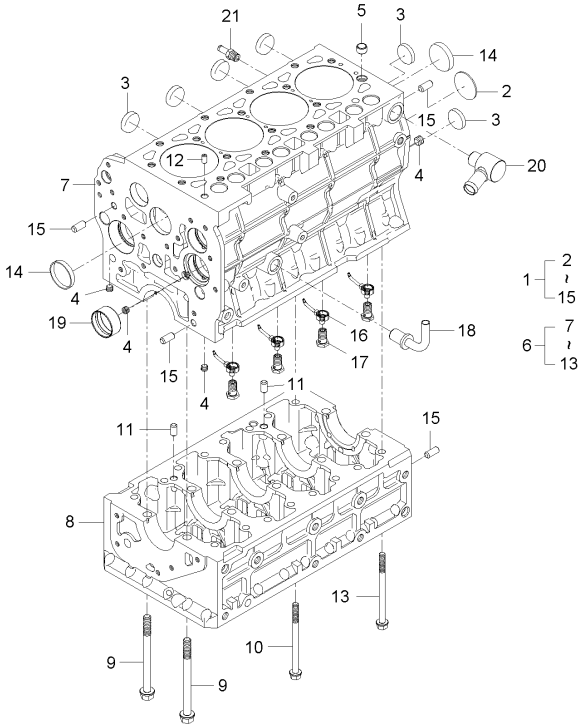

A : RX560PSC , B : RX620SC , C : RX620PSC , D : RX700SC , E : RX700PSC

No.	부품번호	부품명	수량					I.C	비고
			A	B	C	D	E		
20	F6800-20701	냉각수커넥터조합	1	1	1	1	1		
21	F6800-73341	파이프조인트	1	1	1	1	1		

----> 개정전의 부품이 개정후의 부품을 대체 할 수 있음 <---- 개정후의 부품이 개정전의 부품에 대체 할 수 있음
<-X-> 개정전과 후의 부품이 상호 호환성이 없음 <---> 개정전과 후의 부품이 상호 호환성이 있음
<-0-> 단품 상태로는 상호호환성이 없으나 관련 부품의 조합상태로는 호환성이 있음

F6800-G020A 오일팬그룹

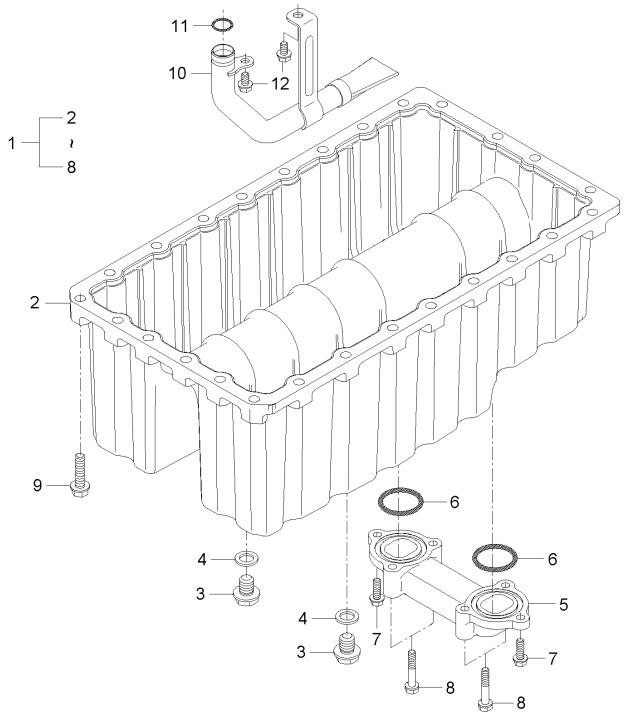

A : RX560PSC , B : RX620SC , C : RX620PSC , D : RX700SC , E : RX700PSC

No.	부품번호	부품명	수량					I.C	비고
			A	B	C	D	E		
1	F6800-01601	오일팬조합	1	1	1	1	1		
2	F6800-01611	오일팬	1	1	1	1	1		
3	E6303-33751	배유플러그	2	2	2	2	2		
4	E6303-33661	가스켓	2	2	2	2	2		
5	E7230-01631	오일팬연결관	1	1	1	1	1		
6	04811-00340	오링	2	2	2	2	2		P34
7	01754-50616	플랜지볼트	2	2	2	2	2		M6*P1.0
8	01023-50635	와셔붙임볼트	4	4	4	4	4		M6*P1.0
9	01754-50835	플랜지볼트	26	26	26	26	26		
10	F6800-32111	오일스트레이너조합	1	1	1	1	1		
11	04811-00150	오링	1	1	1	1	1		
12	01754-50610	플랜지볼트	2	2	2	2	2		M6XP1.0

----> 개정전의 부품이 개정후의 부품을 대체 할 수 있음 <---- 개정후의 부품이 개정전의 부품에 대체 할 수 있음
<-X-> 개정전과 후의 부품이 상호 호환성이 없음 <---> 개정전과 후의 부품이 상호 호환성이 있음
<-0-> 단품 상태로는 상호호환성이 없으나 관련 부품의 조합상태로는 호환성이 있음

F6800-G025A 오일게이지그룹

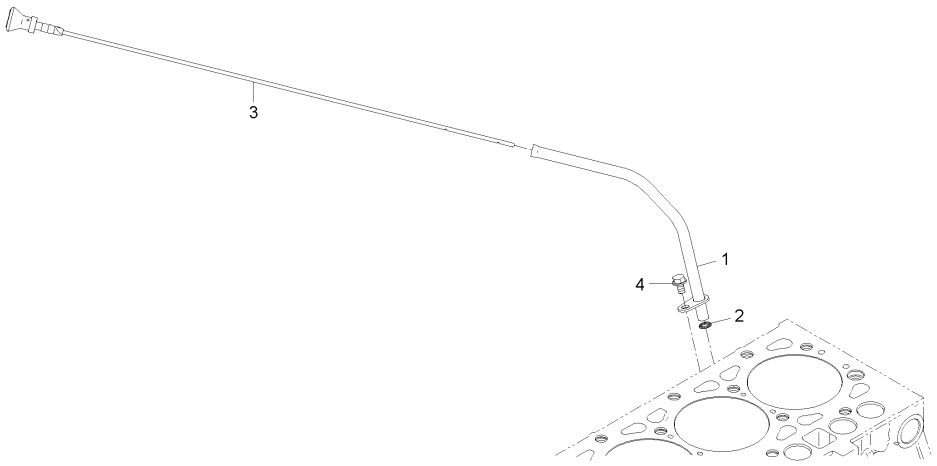

A : RX560PSC , B : RX620SC , C : RX620PSC , D : RX700SC , E : RX700PSC

No.	부품번호	부품명	수량					I.C	비고
			A	B	C	D	E		
1	F5800-36421	오일게이지안내조합	1	1	1	1	1		
2	04811-00100	오링	1	1	1	1	1		
3	F5800-36411	오일게이지	1	1	1	1	1		
4	01754-50610	플랜지볼트	1	1	1	1	1		M6XP1.0

----> 개정전의 부품이 개정후의 부품을 대체 할 수 있음 <---- 개정후의 부품이 개정전의 부품에 대체 할 수 있음
<-X-> 개정전과 후의 부품이 상호 호환성이 없음 <---> 개정전과 후의 부품이 상호 호환성이 있음
<-0-> 단품 상태로는 상호호환성이 없으나 관련 부품의 조합상태로는 호환성이 있음

F6800-G030A 실린더헤드그룹

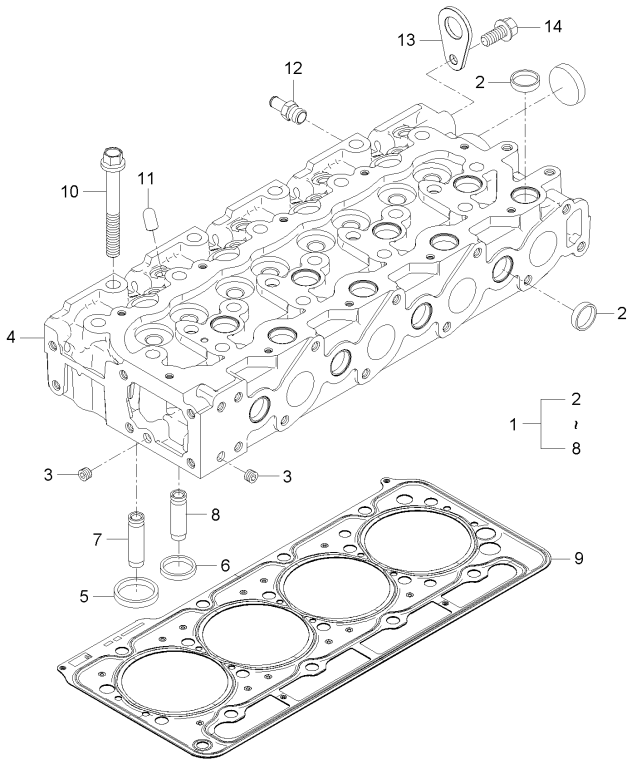

A : RX560PSC , B : RX620SC , C : RX620PSC , D : RX700SC , E : RX700PSC

No.	부품번호	부품명	수량					I.C	비고
			A	B	C	D	E		
1	F6800-03041	실린더헤드조합	1	1	1	1	1		
2	15221-0337-3	마개	12	12	12	12	12		
3	E5900-96021	플러그	2	2	2	2	2		
4	F6800-03051	실린더헤드서브조합	1	1	1	1	1		
5	E6700-13611	흡기밸브시트	4	4	4	4	4		
6	E6700-13622	배기밸브시트	4	4	4	4	4		
7	E6810-13581	흡기밸브가이드	4	4	4	4	4		
8	E6810-13561	배기밸브가이드	4	4	4	4	4		
9	F6800-03311	실린더헤드가스켓	1	1	1	1	1		
10	F6800-03451	실린더헤드볼트	18	18	18	18	18		
11	F6800-03501	인젝터클램프힌지	4	4	4	4	4		
12	F6800-73341	파이프조인트	1	1	1	1	1		
13	15221-0175-1	엔진고리	1	1	1	1	1		
14	01754-50816	플랜지볼트	1	1	1	1	1		M8*P1.25

----> 개정전의 부품이 개정후의 부품을 대체 할 수 있음 <---- 개정후의 부품이 개정전의 부품에 대체 할 수 있음
<-X-> 개정전과 후의 부품이 상호 호환성이 없음 <---> 개정전과 후의 부품이 상호 호환성이 있음
<-0-> 단품 상태로는 상호호환성이 없으나 관련 부품의 조합상태로는 호환성이 있음

F6800-G040A 기어케이스그룹

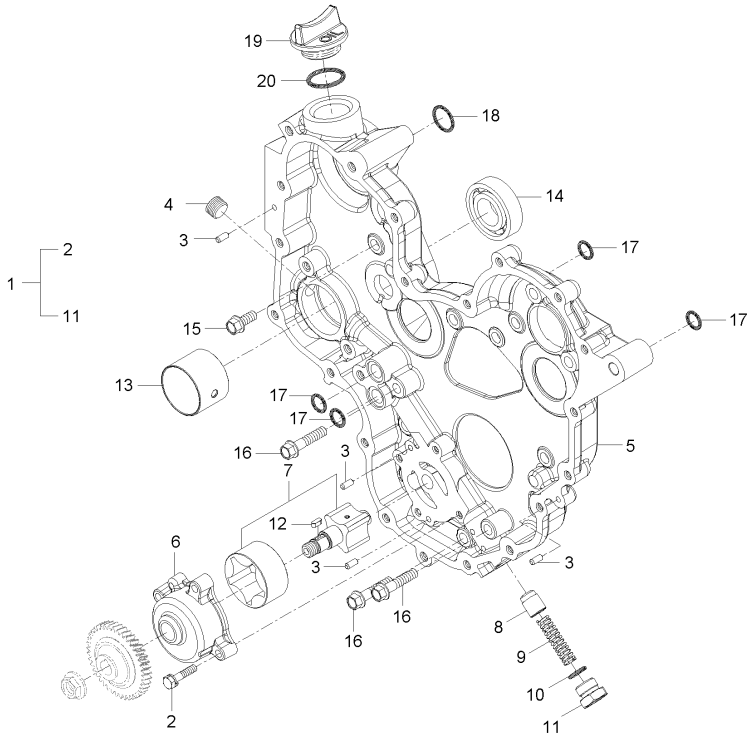

A : RX560PSC , B : RX620SC , C : RX620PSC , D : RX700SC , E : RX700PSC

No.	부품번호	부품명	수량					I.C	비고
			A	B	C	D	E		
1	F6800-04101	기어케이스조합	1	1	1	1	1		
2	01754-50625	플랜지볼트	4	4	4	4	4		7T
3	05012-00510	평행핀	4	4	4	4	4		
4	E5800-96031	플러그	1	1	1	1	1		
5	F6800-04111	기어케이스	1	1	1	1	1		
6	F6800-04301	오일펌프커버	1	1	1	1	1		
7	F6800-04401	오일펌프축조합	1	1	1	1	1		
8	F6800-04711	릴리프밸브플런저	1	1	1	1	1		
9	F6800-04721	릴리프밸브스프링	1	1	1	1	1		
10	04811-00160	오링	1	1	1	1	1		DIA15.8
11	F6800-04731	릴리프밸브플러그	1	1	1	1	1		
12	05712-00410	키	1	1	1	1	1		5*5*14
13	F6800-04501	부시, 피티오축	1	1	1	1	1		
14	08101-06205	볼베어링	1	1	1	1	1		DIA25
15	01754-50816	플랜지볼트	11	11	11	11	11		M8*P1.25
16	01754-50835	플랜지볼트	3	3	3	3	3		
17	04811-00150	오링	4	4	4	4	4		
18	04811-00220	오링	1	1	1	1	1		
19	E5500-33142	오일주유구마개	1	1	1	1	1		

----> 개정전의 부품이 개정후의 부품을 대체 할 수 있음 <---- 개정후의 부품이 개정전의 부품에 대체 할 수 있음
<-X-> 개정전과 후의 부품이 상호 호환성이 없음 <---> 개정전과 후의 부품이 상호 호환성이 있음
<-0-> 단품 상태로는 상호호환성이 없으나 관련 부품의 조합상태로는 호환성이 있음

F6800-G040A 기어케이스그룹

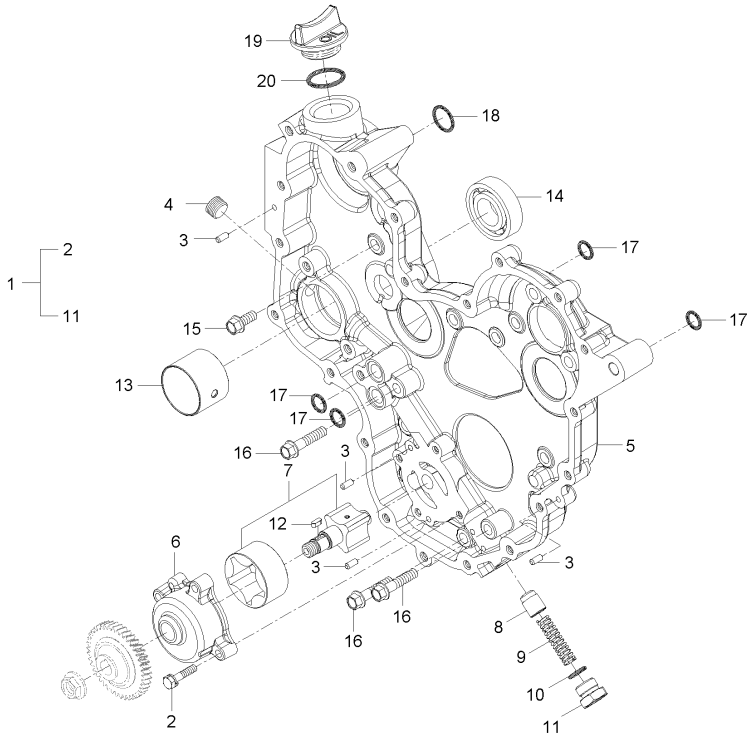

A : RX560PSC , B : RX620SC , C : RX620PSC , D : RX700SC , E : RX700PSC

No.	부품번호	부품명	수량					I.C	비고
			A	B	C	D	E		
20	04811-50300	오링	1	1	1	1	1		G30

----> 개정전의 부품이 개정후의 부품을 대체 할 수 있음 <---- 개정후의 부품이 개정전의 부품에 대체 할 수 있음
<-X-> 개정전과 후의 부품이 상호 호환성이 없음 <---> 개정전과 후의 부품이 상호 호환성이 있음
<-0-> 단품 상태로는 상호호환성이 없으나 관련 부품의 조합상태로는 호환성이 있음

F6810-G045A 기어케이스커버그룹

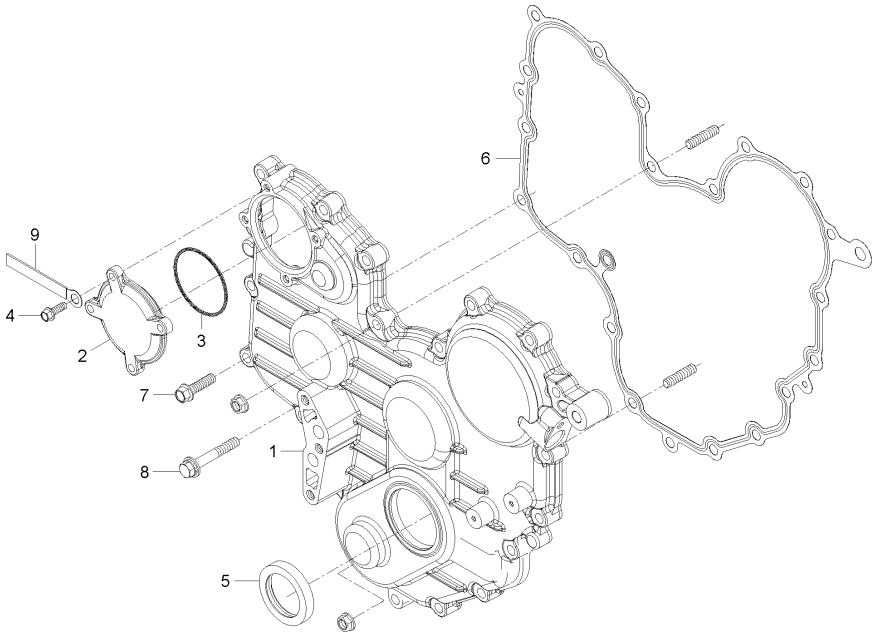

A : RX560PSC , B : RX620SC , C : RX620PSC , D : RX700SC , E : RX700PSC

No.	부품번호	부품명	수량					I.C	비고
			A	B	C	D	E		
1	F6800-04211	기어케이스커버	1	1	1	1	1		
1	F6800-04212	기어케이스커버	1	1	1	1	1	<--->	
1	F6800-04213	기어케이스커버	1	1	1	1	1	<----	
2	F6800-04251	고압펌프기어커버	1	1	1	1	1		
3	04811-06630	오링	1	1	1	1	1		Dia63
4	01754-50616	플랜지볼트	4	4	4	4	4		M6*P1.0
5	E5500-11302	오일시일	1	1	1	1	1		
6	F6800-04221	기어케이스커버가스켓	1	1	1	1	1		
7	01754-50830	플랜지볼트	20	20	20	20	20		M8*P1.25
8	01125-50855	와셔붙임볼트	1	1	1	1	1		
9	37150-3447-1	배선클램프	1	1	1	1	1		
9	34150-2939-1	배선클램프	1	1	1	1	1	<----	

----> 개정전의 부품이 개정후의 부품을 대체 할 수 있음 <---- 개정후의 부품이 개정전의 부품에 대체 할 수 있음
<-X-> 개정전과 후의 부품이 상호 호환성이 없음 <---> 개정전과 후의 부품이 상호 호환성이 있음
<-0-> 단품 상태로는 상호호환성이 없으나 관련 부품의 조합상태로는 호환성이 있음

F6800-G050A 오일필터그룹

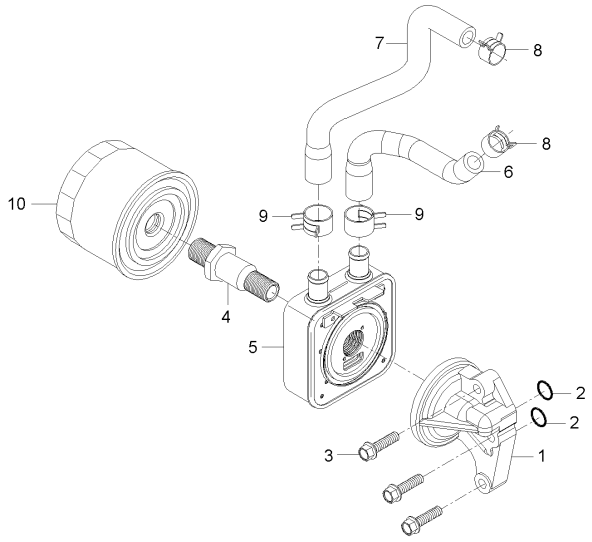

A : RX560PSC , B : RX620SC , C : RX620PSC , D : RX700SC , E : RX700PSC

No.	부품번호	부품명	수량					I.C	비고
			A	B	C	D	E		
1	E5850-32614	오일필터지지대	1	1	1	1	1		
1	E5850-32616	오일필터지지대	1	1	1	1	1	<----	
2	04811-00150	오링	2	2	2	2	2		
3	01754-50830	플랜지볼트	3	3	3	3	3		M8*P1.25
4	E6810-32292	연결튜브	1	1	1	1	1		
5	E6820-32451	오일쿨러	1	1	1	1	1		
6	F6800-16161	오일쿨러호스, 1	1	1	1	1	1		
7	F6800-16171	오일쿨러호스, 2	1	1	1	1	1		
7	F6800-16172	오일쿨러호스2	1	1	1	1	1	<--->	
8	09318-88180	호스클램프	1	1	1	1	1		
9	09318-88220	호스클램프	2	2	2	2	2		
10	E6201-32443	오일필터	1	1	1	1	1		

----> 개정전의 부품이 개정후의 부품을 대체 할 수 있음 <---- 개정후의 부품이 개정전의 부품에 대체 할 수 있음
<-X-> 개정전과 후의 부품이 상호 호환성이 없음 <---> 개정전과 후의 부품이 상호 호환성이 있음
<-0-> 단품 상태로는 상호호환성이 없으나 관련 부품의 조합상태로는 호환성이 있음

F6800-G060A 크랭크축그룹

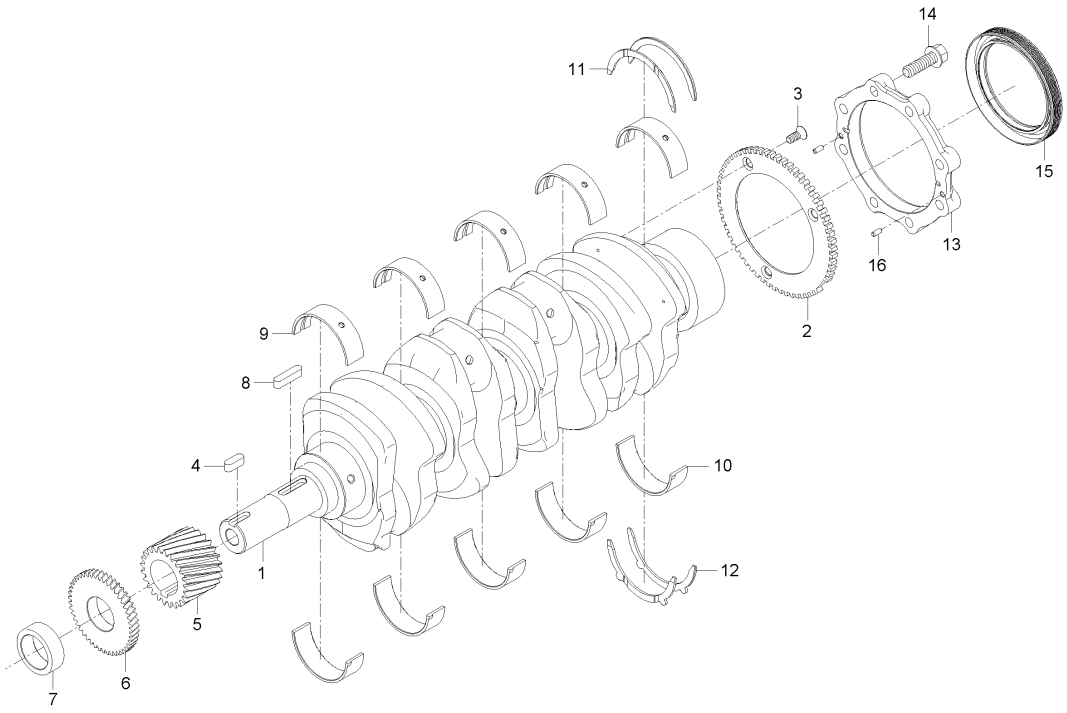

A : RX560PSC , B : RX620SC , C : RX620PSC , D : RX700SC , E : RX700PSC

No.	부품번호	부품명	수량					I.C	비고
			A	B	C	D	E		
1	F6800-23111	크랭크 축	1	1	1	1	1		
2	F6800-06201	크랭크포지션센서휠	1	1	1	1	1		
3	03016-50616	십자홈붙이소나사	3	3	3	3	3		M6XP1.0
4	05712-00730	키	1	1	1	1	1		
5	F6800-24111	크랭크축기어	1	1	1	1	1		
6	F6800-35631	오일펌프구동기어	1	1	1	1	1		
7	F6800-23251	간격통	1	1	1	1	1		
8	05712-00720	키	1	1	1	1	1		8*8*24
9	F6800-23481	크랭크축베어링, 상	5	5	5	5	5		
10	F6800-23491	크랭크축베어링, 하	5	5	5	5	5		
11	F6800-23531	크랭크축스러스트베어링, 상	2	2	2	2	2		
12	F6800-23541	크랭크축스러스트베어링, 하	2	2	2	2	2		
13	F6800-04811	오일시일케이스	1	1	1	1	1		
14	01654-50830	핀붙이플랜지볼트	8	8	8	8	8		7T
15	E5500-04464	오일시일	1	1	1	1	1		
16	05012-00408	평행핀	2	2	2	2	2		

----> 개정전의 부품이 개정후의 부품을 대체 할 수 있음 <---- 개정후의 부품이 개정전의 부품에 대체 할 수 있음
<-X-> 개정전과 후의 부품이 상호 호환성이 없음 <---> 개정전과 후의 부품이 상호 호환성이 있음
<-0-> 단품 상태로는 상호호환성이 없으나 관련 부품의 조합상태로는 호환성이 있음

F6800-G070A 피스톤_컨넥팅로드 그룹

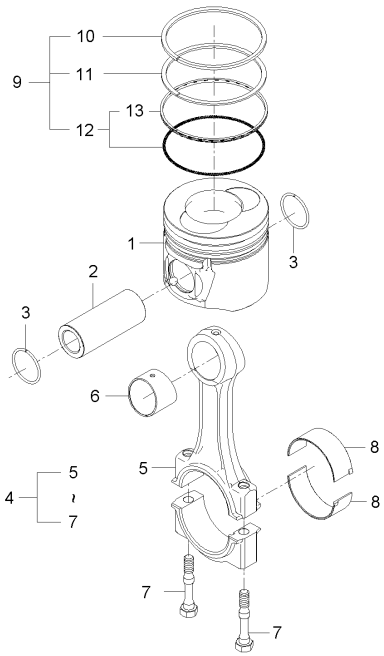

A : RX560PSC , B : RX620SC , C : RX620PSC , D : RX700SC , E : RX700PSC

No.	부품번호	부품명	수량					I.C	비고
			A	B	C	D	E		
1	F6800-21111	피스톤	4	4	4	4	4		
2	F6800-21311	피스톤핀	4	4	4	4	4		
3	F6800-21331	스냅링	8	8	8	8	8		
4	F6800-22011	커넥팅로드조합	4	4	4	4	4		
5	F6800-22111	커넥팅로드	1	1	1	1	1		
6	F6800-21351	피스톤핀부시	1	1	1	1	1		
7	F6800-22141	연접봉볼트	2	2	2	2	2		
8	F6800-22311	커넥팅로드베어링	8	8	8	8	8		
9	E6302-21051	피스톤링조합	4	4	4	4	4		
10	E6302-21151	피스톤링, 1	1	1	1	1	1		
11	E6302-21161	피스톤링, 2	1	1	1	1	1		
12	E6301-21202	오일링조합	1	1	1	1	1		
13	E6301-21202001	오일링	1	1	1	1	1		

----> 개정전의 부품이 개정후의 부품을 대체 할 수 있음 <---- 개정후의 부품이 개정전의 부품에 대체 할 수 있음
<-X-> 개정전과 후의 부품이 상호 호환성이 없음 <---> 개정전과 후의 부품이 상호 호환성이 있음
<-0-> 단품 상태로는 상호호환성이 없으나 관련 부품의 조합상태로는 호환성이 있음

F6800-G090A 캠축 그룹

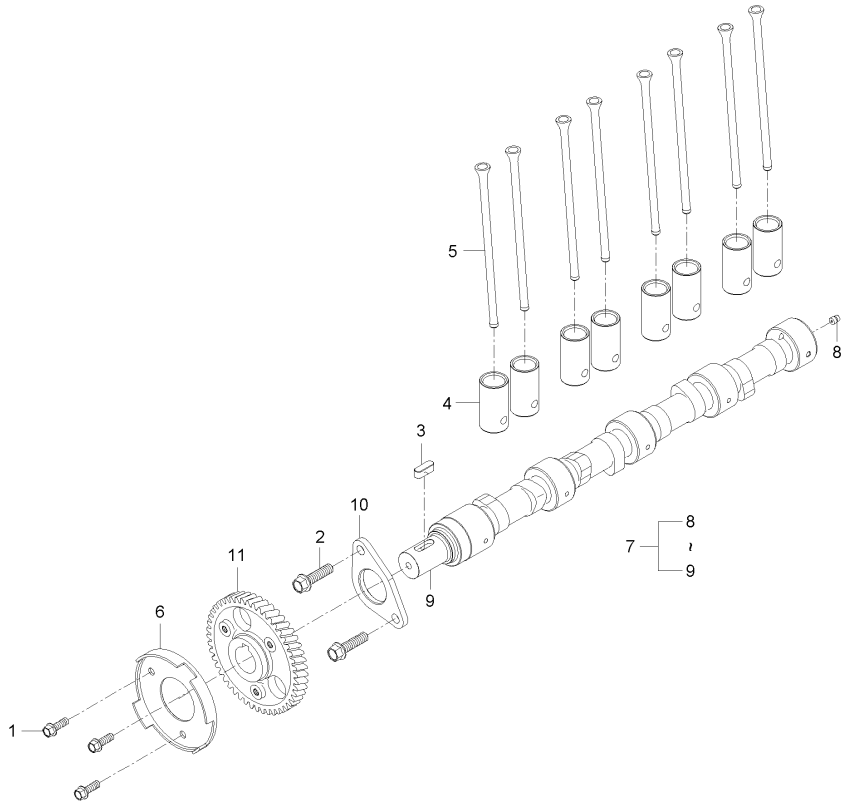

A : RX560PSC , B : RX620SC , C : RX620PSC , D : RX700SC , E : RX700PSC

No.	부품번호	부품명	수량					I.C	비고
			A	B	C	D	E		
1	01754-50612	플랜지볼트	3	3	3	3	3		M6*1.0
2	01754-50830	플랜지볼트	2	2	2	2	2		M8*P1.25
3	05712-00720	키	1	1	1	1	1		8*8*24
4	E5500-15553	태핏	8	8	8	8	8		
5	E6300-15113	푸시로드	8	8	8	8	8		
5	F6800-15111	푸시로드	8	8	8	8	8	<--->	
6	F6800-09051	캠축센서휠	1	1	1	1	1		
7	F6800-16011	캠축조합	1	1	1	1	1		
8	06350-00607	메움플러그	2	2	2	2	2		
9	F6800-16151	캠축	1	1	1	1	1		
10	F6800-16271	캠축멈추개	1	1	1	1	1		
11	F6800-16511	캠축기어	1	1	1	1	1		

----> 개정전의 부품이 개정후의 부품을 대체 할 수 있음 <---- 개정후의 부품이 개정전의 부품에 대체 할 수 있음
<-X-> 개정전과 후의 부품이 상호 호환성이 없음 <---> 개정전과 후의 부품이 상호 호환성이 있음
<-0-> 단품 상태로는 상호호환성이 없으나 관련 부품의 조합상태로는 호환성이 있음

F6800-G100A 아이들기어그룹

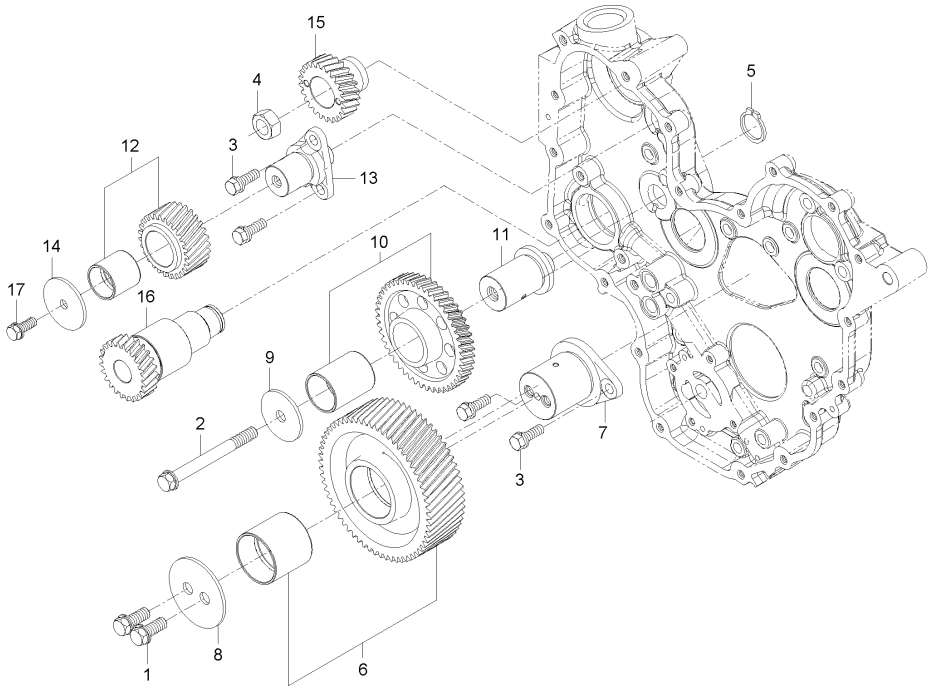

A : RX560PSC , B : RX620SC , C : RX620PSC , D : RX700SC , E : RX700PSC

No.	부품번호	부품명	수량					I.C	비고
			A	B	C	D	E		
1	01133-51018	와셔붙임볼트	2	2	2	2	2		
2	01133-51090	와셔붙임볼트	1	1	1	1	1		P1.25
3	01754-50822	플랜지볼트	4	4	4	4	4		
4	02176-50140	너트	1	1	1	1	1		M14*P1.5
4	F6800-92771	플랜지너트	1	1	1	1	1	<--->	
5	15471-9536-1	스냅링	1	1	1	1	1		
6	F6800-10101	아이들기어조합, 1	1	1	1	1	1		
7	F6800-10151	아이들기어 1, 축	1	1	1	1	1		
7	F6800-10152	아이들기어 1, 축	1	1	1	1	1	<----	
7	F6800-10153	아이들기어 1, 축	1	1	1	1	1	<----	
8	F6800-10161	아이들기어 1, 멈추개	1	1	1	1	1		
9	F6800-10261	아이들기어 2, 멈추개	1	1	1	1	1		
10	F6800-10301	아이들기어조합, 3	1	1	1	1	1		
11	F6800-10351	아이들기어 3, 축	1	1	1	1	1		
12	F6800-10401	아이들기어조합, 4	1	1	1	1	1		
13	F6800-10451	아이들기어 4, 축	1	1	1	1	1		
13	F6800-10452	아이들기어 4, 축	1	1	1	1	1	<----	
14	F6800-10461	아이들기어 4, 멈추개	1	1	1	1	1		
15	F6800-10501	고압연료펌프기어	1	1	1	1	1		

----> 개정전의 부품이 개정후의 부품을 대체 할 수 있음 <---- 개정후의 부품이 개정전의 부품에 대체 할 수 있음
<-X-> 개정전과 후의 부품이 상호 호환성이 없음 <---> 개정전과 후의 부품이 상호 호환성이 있음
<-0-> 단품 상태로는 상호호환성이 없으나 관련 부품의 조합상태로는 호환성이 있음

F6800-G100A 아이들기어그룹

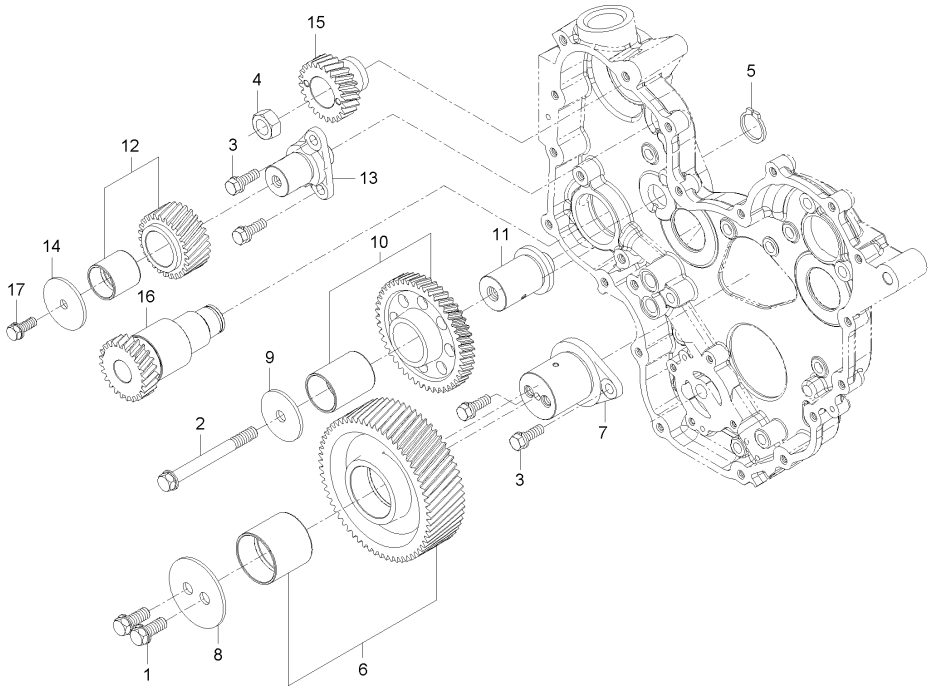

A : RX560PSC , B : RX620SC , C : RX620PSC , D : RX700SC , E : RX700PSC

No.	부품번호	부품명	수량					I.C	비고
			A	B	C	D	E		
15	F6800-10502	고압연료펌프기어	1	1	1	1	1	<--->	
16	F6800-10611	유압펌프구동기어	1	1	1	1	1		
17	01123-50816	와셔붙임볼트	1	1	1	1	1		M8*P1.25

----> 개정전의 부품이 개정후의 부품을 대체 할 수 있음 <---- 개정후의 부품이 개정전의 부품에 대체 할 수 있음
<-X-> 개정전과 후의 부품이 상호 호환성이 없음 <---> 개정전과 후의 부품이 상호 호환성이 있음
<-0-> 단품 상태로는 상호호환성이 없으나 관련 부품의 조합상태로는 호환성이 있음

F6800-G110A 로커암_밸브 그룹

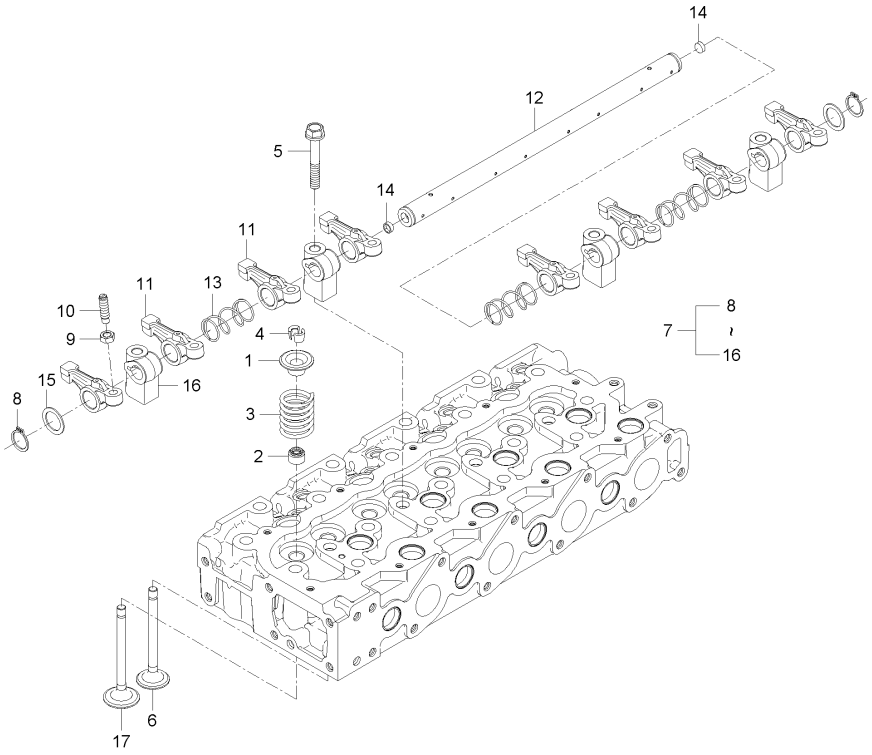

A : RX560PSC , B : RX620SC , C : RX620PSC , D : RX700SC , E : RX700PSC

No.	부품번호	부품명	수량					I.C	비고
			A	B	C	D	E		
1	E5500-13332	밸브스프링받침	8	8	8	8	8		
1	E5500-13333	밸브스프링받침	8	8	8	8	8	<--->	
2	E6301-13151	밸브스템시일	8	8	8	8	8		
3	E6400-13241	밸브스프링	8	8	8	8	8		
4	E6403-13361	밸브멈춤쇠	16	16	16	16	16		
5	E6510-91502	로커암지지대볼트	4	4	4	4	4		
6	E6700-13121	배기밸브	4	4	4	4	4		
7	F6800-14001	로커암조합	1	1	1	1	1		
8	04612-00190	스냅링	2	2	2	2	2		
9	15021-1424-1	조정너트	8	8	8	8	8		
10	E5500-14232	조정나사	8	8	8	8	8		
11	E6301-14111	로커암	8	8	8	8	8		
12	E6301-14261	로커암축	1	1	1	1	1		
13	E6301-14311	로커암스프링	3	3	3	3	3		
14	E6301-14331	실링캡	2	2	2	2	2		
15	E6301-14431	평와셔	2	2	2	2	2		
16	F6800-14351	로커암지지대	4	4	4	4	4		
17	E6700-13111	흡기밸브	4	4	4	4	4		

----> 개정전의 부품이 개정후의 부품을 대체 할 수 있음 <---- 개정후의 부품이 개정전의 부품에 대체 할 수 있음
<-X-> 개정전과 후의 부품이 상호 호환성이 없음 <---> 개정전과 후의 부품이 상호 호환성이 있음
<-0-> 단품 상태로는 상호호환성이 없으나 관련 부품의 조합상태로는 호환성이 있음

F6800-G120A 연료시스템 그룹

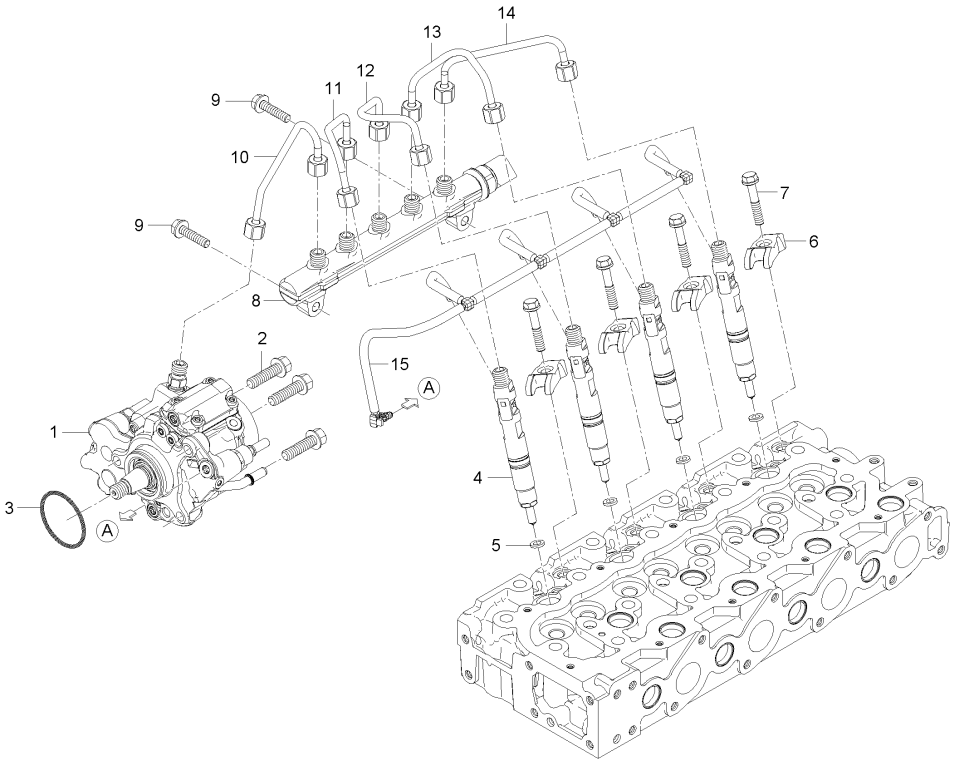

A : RX560PSC , B : RX620SC , C : RX620PSC , D : RX700SC , E : RX700PSC

No.	부품번호	부품명	수량					I.C	비고
			A	B	C	D	E		
1	F6800-12103	고압연료펌프조합	1	1	1	1	1		
1	F6800-12104	고압연료펌프조합	1	1	1	1	1	<----	
2	01754-50835	플랜지볼트	3	3	3	3	3		
3	04811-50500	오링	1	1	1	1	1		
4	F6800-53003	인젝터조합	4	4	4	4	4		
5	F6800-53181	인젝터시트	4	4	4	4	4		
6	F6800-53452	인젝터클램프	4	4	4	4	4		
6	F6800-53453	인젝터클램프	4	4	4	4	4	<----	
7	F6800-53471	인젝터클램프볼트	4	4	4	4	4		
8	F6800-12203	연료레일조합	1	1	1	1	1		
9	01754-50830	플랜지볼트	2	2	2	2	2		M8*P1.25
10	F6800-12252	레일파이프	1	1	1	1	1		
11	F6800-53712	분사파이프, 1	1	1	1	1	1		
12	F6800-53722	분사파이프, 2	1	1	1	1	1		
13	F6800-53732	분사파이프, 3	1	1	1	1	1		
14	F6800-53742	분사파이프, 4	1	1	1	1	1		
15	F6800-42501	인젝터리턴튜브조합	1	1	1	1	1		

----> 개정전의 부품이 개정후의 부품을 대체 할 수 있음 <---- 개정후의 부품이 개정전의 부품에 대체 할 수 있음
<-X-> 개정전과 후의 부품이 상호 호환성이 없음 <---> 개정전과 후의 부품이 상호 호환성이 있음
<-0-> 단품 상태로는 상호호환성이 없으나 관련 부품의 조합상태로는 호환성이 있음

F6800-G130A 냉각수플랜지 그룹

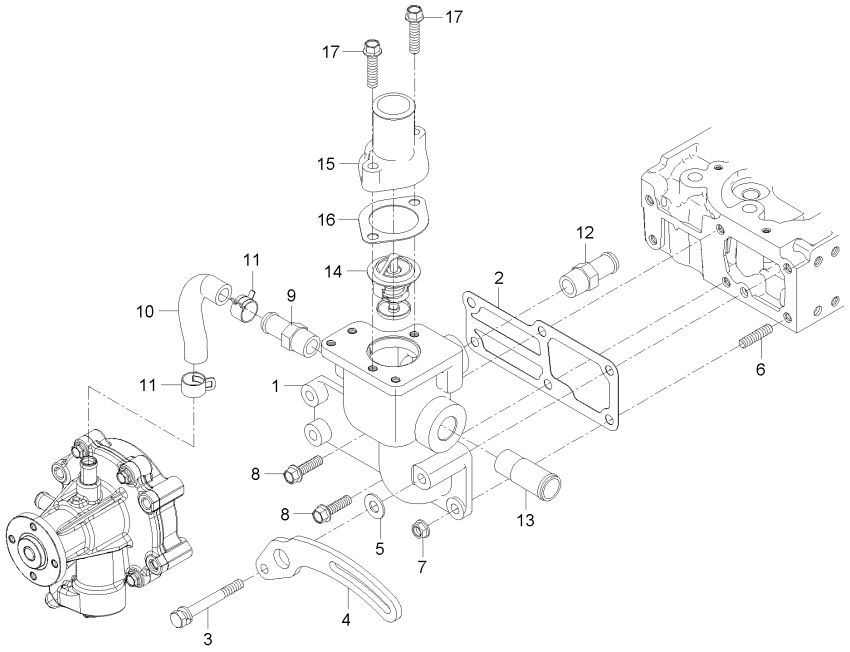

A : RX560PSC , B : RX620SC , C : RX620PSC , D : RX700SC , E : RX700PSC

No.	부품번호	부품명	수량					I.C	비고
			A	B	C	D	E		
1	F6800-72912	냉각수플랜지	1	1 ~PN4400020	1 ~PN2600075	1	1 ~PN2800050		
1	F6800-72913	냉각수플랜지	1 PN2500041~	1 PN4400021~	1 PN2600076~	1 PN2700001~	1 PN2800051~	<-0->	
2	F6800-72921	냉각수플랜지가스켓	1	1	1	1	1		
3	01123-50865	와셔붙임볼트	1	1	1	1	1		
4	F6800-64421	발전기지지대	1	1	1	1	1		
5	04013-50080	평와셔	1	1	1	1	1		M8
6	01513-50822	심음볼트	1	1	1	1	1		M8*1.25
7	02763-50080	플랜지너트	1	1	1	1	1		M8XP1.25
8	01754-50822	플랜지볼트	2	2	2	2	2		
8	01754-50820	플랜지볼트	2	2	2	2	2	<----	M8*P1.25
9	E5500-73342	냉각수되돌림호스	1	1	1	1	1		
10	F6800-13501	냉각수리턴호스	1	1	1	1	1		
11	09318-88180	호스클램프	2	2	2	2	2		
12	F6800-13411	냉가수커넥터	1	1	1	1	1		
13	F6800-13311	냉각수커넥터	1	1	1	1	1		
14	E5853-73011	써모스탯조합	1	1	1	1	1		
15	E5500-73265	써모스탯커버	1	1	1	1	1		
16	E5500-73272	가스켓	1	1	1	1	1		
17	01754-50830	플랜지볼트	2	2	2	2	2		M8*P1.25

----> 개정전의 부품이 개정후의 부품을 대체 할 수 있음 <---- 개정후의 부품이 개정전의 부품에 대체 할 수 있음
<-X-> 개정전과 후의 부품이 상호 호환성이 없음 <---> 개정전과 후의 부품이 상호 호환성이 있음
<-0-> 단품 상태로는 상호호환성이 없으나 관련 부품의 조합상태로는 호환성이 있음

F6840-G130A 냉각수플랜지 그룹

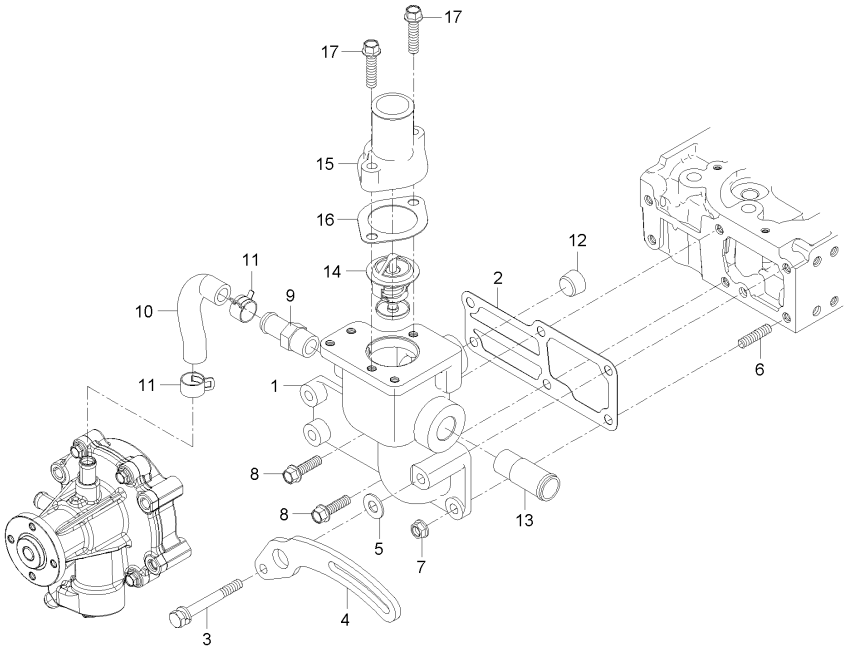

A : RX560PSC , B : RX620SC , C : RX620PSC , D : RX700SC , E : RX700PSC

No.	부품번호	부품명	수량					I.C	비고
			A	B	C	D	E		
1	F6800-72912	냉각수플랜지	1 ~PN2500040	1	1 ~PN2600075	1	1 ~PN2800050		
1	F6800-72913	냉각수플랜지	1 PN2500041~	1	1 PN2600076~	1 PN2700001~	1 PN2800051~	<-0->	
2	F6800-72921	냉각수플랜지가스켓	1	1	1	1	1		
3	01123-50865	와셔붙임볼트	1	1	1	1	1		
4	F6800-64421	발전기지지대	1	1	1	1	1		
5	04013-50080	평와셔	1	1	1	1	1		M8
6	01513-50822	심음볼트	1	1	1	1	1		M8*1.25
7	02763-50080	플랜지너트	1	1	1	1	1		M8XP1.25
8	01754-50820	플랜지볼트	2	2	2	2	2		M8*P1.25
9	E5500-73342	냉각수되돌림호스	1	1	1	1	1		
10	F6800-13501	냉각수리턴호스	1	1	1	1	1		
11	09318-88180	호스클램프	2	2	2	2	2		
12	F6860-96041	플러그	1	1	1	1	1		
13	F6800-13311	냉각수커넥터	1	1	1	1	1		
14	E5853-73011	써모스탯조합	1	1	1	1	1		
15	E5500-73265	써모스탯커버	1	1	1	1	1		
16	E5500-73272	가스켓	1	1	1	1	1		
17	01754-50830	플랜지볼트	2	2	2	2	2		M8*P1.25

----> 개정전의 부품이 개정후의 부품을 대체 할 수 있음 <---- 개정후의 부품이 개정전의 부품에 대체 할 수 있음
<-X-> 개정전과 후의 부품이 상호 호환성이 없음 <---> 개정전과 후의 부품이 상호 호환성이 있음
<-0-> 단품 상태로는 상호호환성이 없으나 관련 부품의 조합상태로는 호환성이 있음

F6800-G140A 워터펌프 그룹

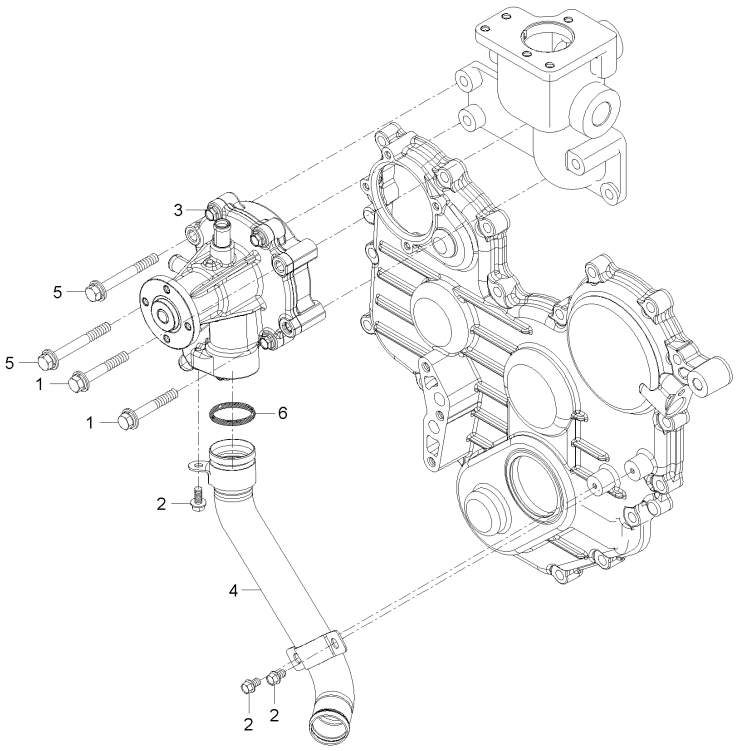

A : RX560PSC , B : RX620SC , C : RX620PSC , D : RX700SC , E : RX700PSC

No.	부품번호	부품명	수량					I.C	비고
			A	B	C	D	E		
1	01125-50850	와셔붙임볼트	2	2	2	2	2		M8*P1.25
2	01754-50610	플랜지볼트	3	3	3	3	3		M6XP1.0
3	F6800-73031	워터펌프조합	1	1	1	1	1		
4	F6800-73051	워터펌프파이프조합	1	1	1	1	1		
5	01125-50870	와셔붙임볼트	2	2	2	2	2		
6	04811-00320	오링	1	1	1	1	1		(P32)

----> 개정전의 부품이 개정후의 부품을 대체 할 수 있음 <---- 개정후의 부품이 개정전의 부품에 대체 할 수 있음
<-X-> 개정전과 후의 부품이 상호 호환성이 없음 <---> 개정전과 후의 부품이 상호 호환성이 있음
<-0-> 단품 상태로는 상호호환성이 없으나 관련 부품의 조합상태로는 호환성이 있음

F6800-G150A 실린더헤드카버 그룹

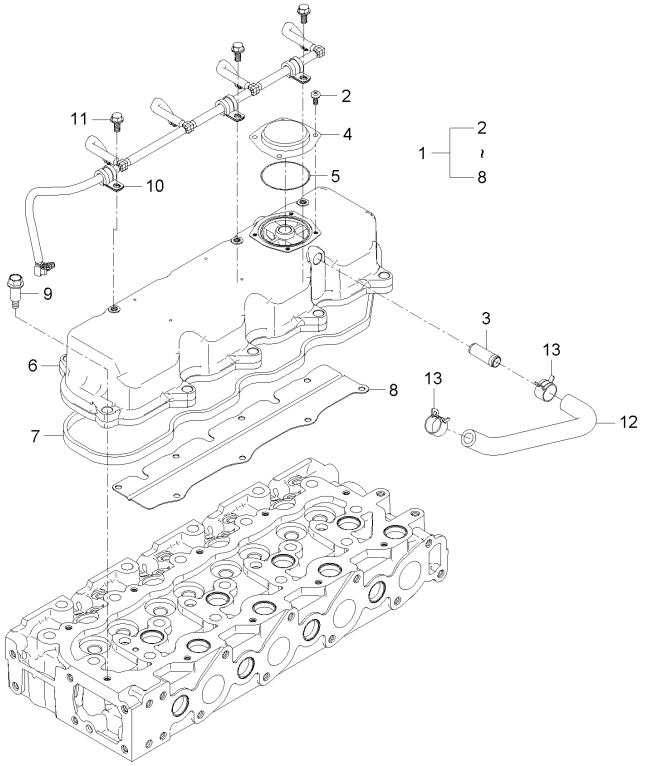

A : RX560PSC , B : RX620SC , C : RX620PSC , D : RX700SC , E : RX700PSC

No.	부품번호	부품명	수량					I.C	비고
			A	B	C	D	E		
1	F6800-14501	실린더헤드커버조합	1	1	1	1	1		
2	03024-50510	와셔붙임소나사	4	4	4	4	4		M5*P0.8
3	E6510-05552	공기빼기연결관	1	1	1	1	1		
4	E6510-14532	밸브커버	1	1	1	1	1		
5	E6510-14671	오링	1	1	1	1	1		
6	F6800-14511	실린더헤드커버	1	1	1	1	1		
7	F6800-14521	실린더헤드커버가스켓	1	1	1	1	1		
8	F6800-14561	오일방지판	1	1	1	1	1		
9	E6510-33661	실린더헤드커버볼트	10	10	10	10	10		
10	F6800-15121	파이프잡이클립	3	3	3	3	3		
11	01754-50612	플랜지볼트	3	3	3	3	3		M6*1.0
12	F6800-05511	블루바이호스	1	1	1	1	1		
13	09318-88180	호스클램프	2	2	2	2	2		

----> 개정전의 부품이 개정후의 부품을 대체 할 수 있음 <---- 개정후의 부품이 개정전의 부품에 대체 할 수 있음
<-X-> 개정전과 후의 부품이 상호 호환성이 없음 <---> 개정전과 후의 부품이 상호 호환성이 있음
<-0-> 단품 상태로는 상호호환성이 없으나 관련 부품의 조합상태로는 호환성이 있음

F6800-G160A 연료필터_파이프 그룹

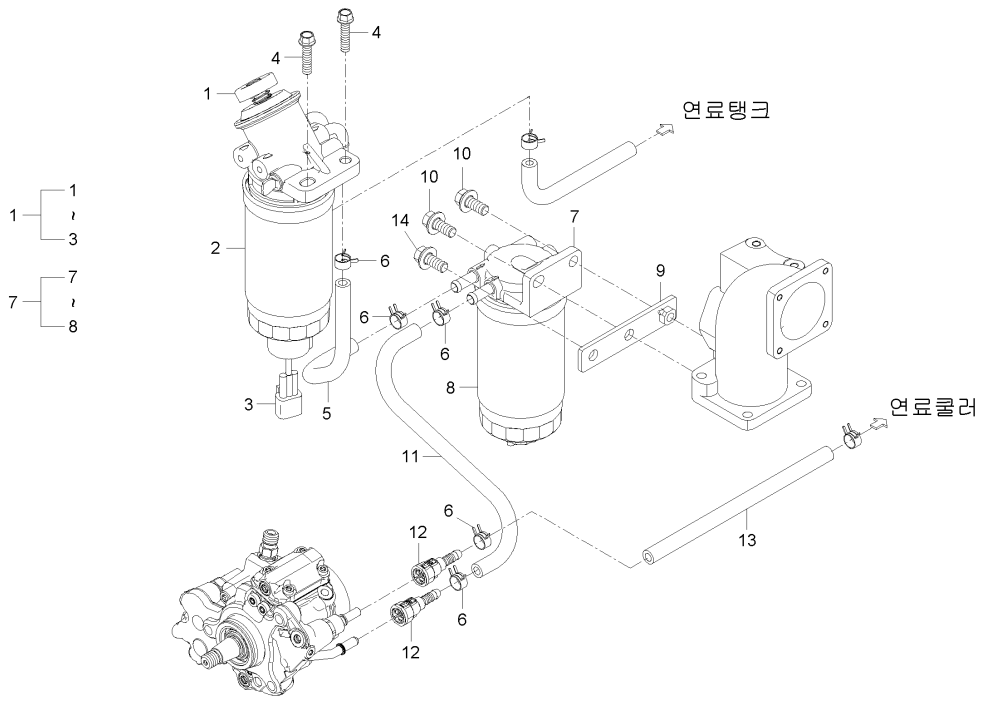

A : RX560PSC , B : RX620SC , C : RX620PSC , D : RX700SC , E : RX700PSC

No.	부품번호	부품명	수량					I.C	비고
			A	B	C	D	E		
1	F6800-16102	프리연료필터조합	1	1	1	1	1		
2	F6800-16111	프리연료필터	1	1	1	1	1		
3	F6800-16121	연료수분센서	1	1	1	1	1		
4	01754-50830	플랜지볼트	2	2	2	2	2		M8*P1.25
5	09661-80260	연료호스	1	1	1	1	1		
6	14911-4275-1	튜브클립	6	6	6	6	6		
7	F6800-16402	연료필터조합	1	1	1	1	1		
8	F6800-16411	연료필터	1	1	1	1	1		
9	F6800-16141	연료필터지지대	1	1	1	1	1		
10	01135-51030	와셔붙임볼트	2	2	2	2	2		M10*1.25
11	09661-80300	연료호스	2	2	2	2	2		
12	F6800-16131	퀵커넥터	3	3	3	3	3		
13	09661-80450	연료호스	1	1	1	1	1		
14	01133-51018	와셔붙임볼트	1	1	1	1	1		

----> 개정전의 부품이 개정후의 부품을 대체 할 수 있음 <---- 개정후의 부품이 개정전의 부품에 대체 할 수 있음
<-X-> 개정전과 후의 부품이 상호 호환성이 없음 <---> 개정전과 후의 부품이 상호 호환성이 있음
<-0-> 단품 상태로는 상호호환성이 없으나 관련 부품의 조합상태로는 호환성이 있음

F6800-G170A 흡기매니폴드 그룹

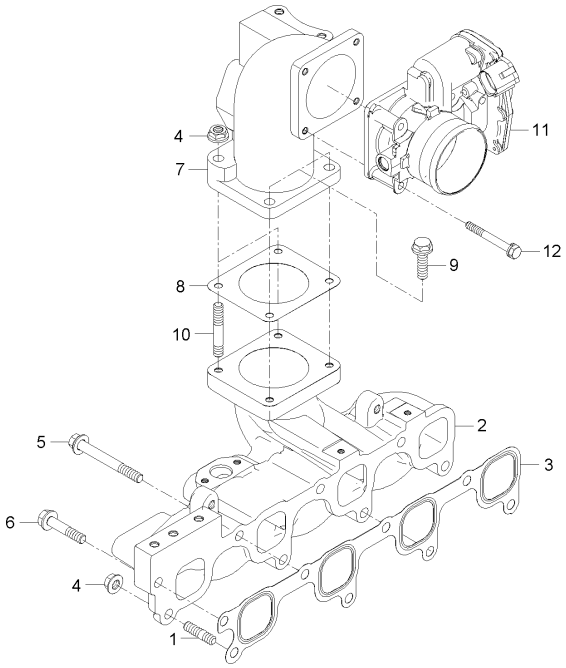

A : RX560PSC , B : RX620SC , C : RX620PSC , D : RX700SC , E : RX700PSC

No.	부품번호	부품명	수량					I.C	비고
			A	B	C	D	E		
1	01513-50822	심음볼트	1	1	1	1	1		M8*1.25
2	F6800-11761	흡기매니폴드	1	1	1	1	1		
2	F6800-11762	흡기매니폴드	1	1	1	1	1	<--->	
3	F6800-11821	흡기매니폴드가스켓	1	1	1	1	1		
4	02763-50080	플랜지너트	3	3	3	3	3		M8XP1.25
5	01125-50870	와셔붙임볼트	3	3	3	3	3		
6	01754-50830	플랜지볼트	4	4	4	4	4		M8*P1.25
7	F6800-17201	흡기매니폴드플랜지	1	1	1	1	1		
7	F6800-17202	흡기매니폴드플랜지	1	1	1	1	1	<--->	
8	F6800-17211	흡기매니폴드플랜지가스켓	1	1	1	1	1		
9	01754-50822	플랜지볼트	2	2	2	2	2		
10	01513-50835	심음볼트	2	2	2	2	2		
11	F6800-17701	에어컨트롤밸브조합	1	1	1	1	1		
12	01023-50645	와셔붙임볼트	4	4	4	4	4		

----> 개정전의 부품이 개정후의 부품을 대체 할 수 있음 <---- 개정후의 부품이 개정전의 부품에 대체 할 수 있음
<-X-> 개정전과 후의 부품이 상호 호환성이 없음 <---> 개정전과 후의 부품이 상호 호환성이 있음
<-0-> 단품 상태로는 상호호환성이 없으나 관련 부품의 조합상태로는 호환성이 있음

F6803-G170A 흡기메니폴드그룹

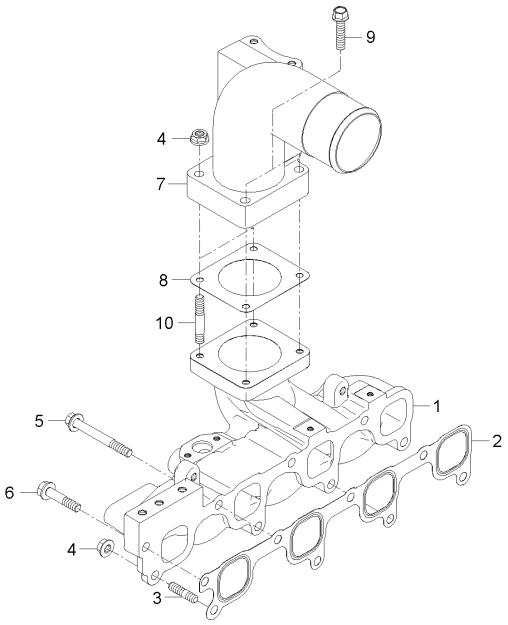

A : RX560PSC , B : RX620SC , C : RX620PSC , D : RX700SC , E : RX700PSC

No.	부품번호	부품명	수량					I.C	비고
			A	B	C	D	E		
1	F6800-11761	흡기매니폴드	1	1	1	1	1		
1	F6800-11762	흡기매니폴드	1	1	1	1	1	<--->	
2	F6800-11821	흡기매니폴드가스켓	1	1	1	1	1		
3	01513-50835	심음볼트	2	2	2	2	2		
4	02763-50080	플랜지너트	3	3	3	3	3		M8XP1.25
5	01125-50870	와셔붙임볼트	3	3	3	3	3		
6	01754-50830	플랜지볼트	4	4	4	4	4		M8*P1.25
7	F6803-17201	흡기매니폴드플랜지	1	1	1	1	1		
8	F6800-17211	흡기매니폴드플랜지가스켓	1	1	1	1	1		
9	01754-50835	플랜지볼트	2	2	2	2	2		
10	01513-50822	심음볼트	1	1	1	1	1		M8*1.25

----> 개정전의 부품이 개정후의 부품을 대체 할 수 있음 <---- 개정후의 부품이 개정전의 부품에 대체 할 수 있음
<-X-> 개정전과 후의 부품이 상호 호환성이 없음 <---> 개정전과 후의 부품이 상호 호환성이 있음
<-0-> 단품 상태로는 상호호환성이 없으나 관련 부품의 조합상태로는 호환성이 있음

F6800-G175A EGR 그룹

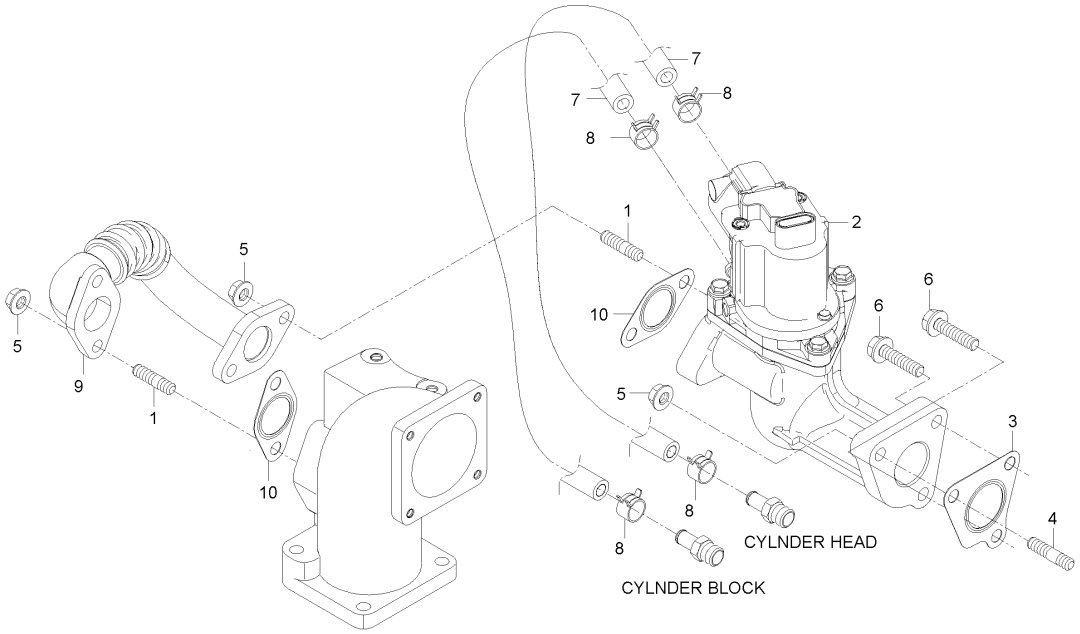

A : RX560PSC , B : RX620SC , C : RX620PSC , D : RX700SC , E : RX700PSC

No.	부품번호	부품명	수량					I.C	비고
			A	B	C	D	E		
1	01513-50822	심음볼트	4	4	4	4	4		M8*1.25
2	F6800-17501	이지알밸브및하우징조합	1	1	1	1	1		
3	F6800-17551	이지알하우징가스켓	1	1	1	1	1		
4	01513-50828	심음볼트	1	1	1	1	1		M8*P1.25
5	02763-50080	플랜지너트	5	5	5	5	5		M8XP1.25
6	01754-50830	플랜지볼트	2	2	2	2	2		M8*P1.25
7	F6800-17561	쿨링호스	2	2	2	2	2		
8	09318-88130	호스클램프	4	4	4	4	4		
9	F6800-17801	이지알파이프조합	1	1	1	1	1		
10	F6800-20301	이지알가스켓	2	2	2	2	2		

----> 개정전의 부품이 개정후의 부품을 대체 할 수 있음 <---- 개정후의 부품이 개정전의 부품에 대체 할 수 있음
<-X-> 개정전과 후의 부품이 상호 호환성이 없음 <---> 개정전과 후의 부품이 상호 호환성이 있음
<-0-> 단품 상태로는 상호호환성이 없으나 관련 부품의 조합상태로는 호환성이 있음

F6803-G175A EGR 그룹

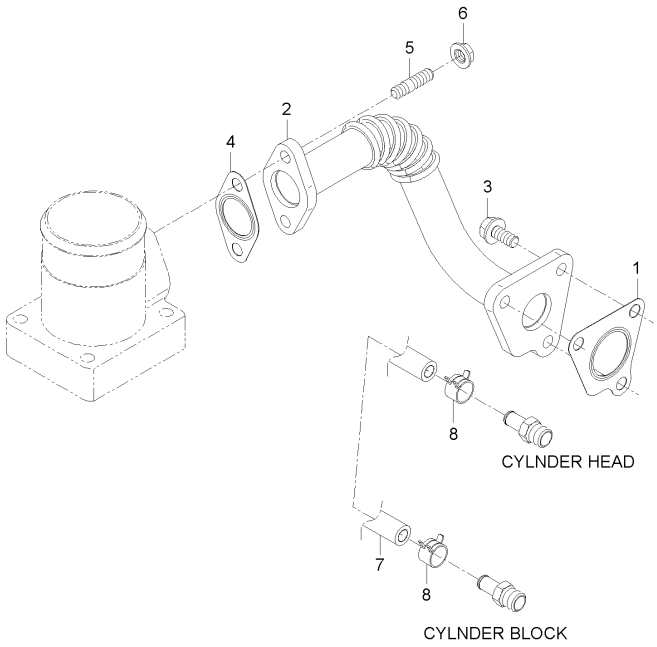

A : RX560PSC , B : RX620SC , C : RX620PSC , D : RX700SC , E : RX700PSC

No.	부품번호	부품명	수량					I.C	비고
			A	B	C	D	E		
1	F6800-17551	이지알하우징가스켓	1	1	1	1	1		
2	F6820-17801	이지알파이프조합	1	1	1	1	1		
3	01754-50820	플랜지볼트	3	3	3	3	3		M8*P1.25
4	F6800-20301	이지알가스켓	1	1	1	1	1		
5	01513-50822	심음볼트	2	2	2	2	2		M8*1.25
6	02763-50080	플랜지너트	2	2	2	2	2		M8XP1.25
7	F6803-17561	냉각호스	1	1	1	1	1		
8	09318-88130	호스클램프	2	2	2	2	2		

----> 개정전의 부품이 개정후의 부품을 대체 할 수 있음 <---- 개정후의 부품이 개정전의 부품에 대체 할 수 있음
<-X-> 개정전과 후의 부품이 상호 호환성이 없음 <---> 개정전과 후의 부품이 상호 호환성이 있음
<-0-> 단품 상태로는 상호호환성이 없으나 관련 부품의 조합상태로는 호환성이 있음

F6803-G180A 흡기파이프 그룹

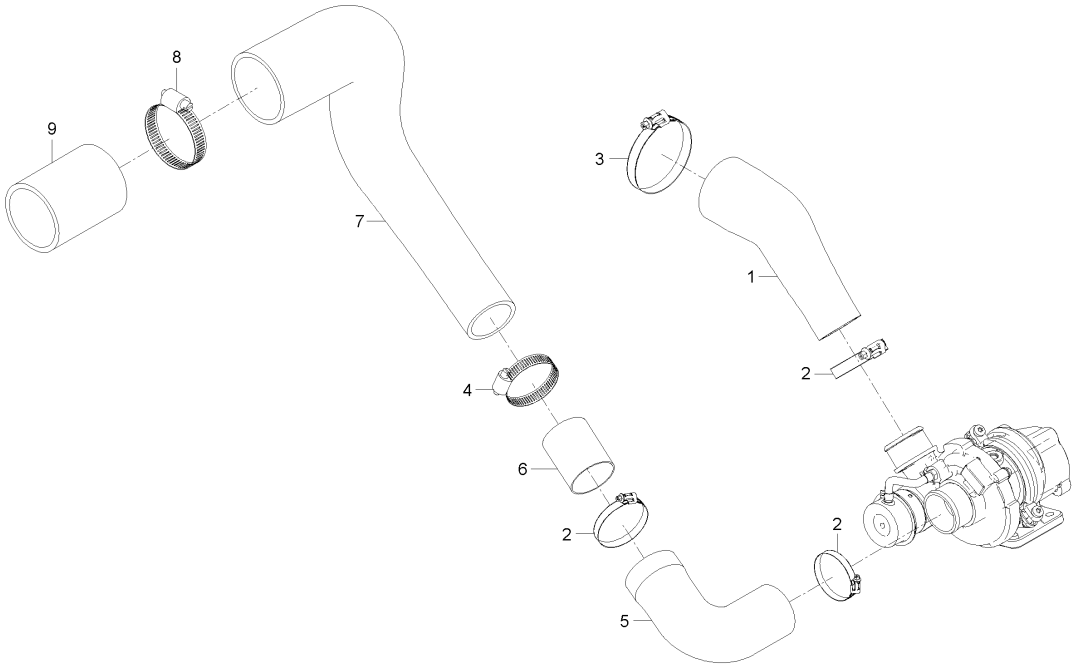

A : RX560PSC , B : RX620SC , C : RX620PSC , D : RX700SC , E : RX700PSC

No.	부품번호	부품명	수량					I.C	비고
			A	B	C	D	E		
1	F6800-11651	흡기호스	1	1	1	1	1		
2	F6800-91811	호스클램프	3	3	3	3	3		
3	F6800-91821	호스클램프	1	1	1	1	1		
4	E7300-72891	호스클램프	1	1	1	1	1		
5	F6800-18941	흡입호스, 1	1	1	1	1	1		
6	F6800-18961	블로바이커넥터	1	1	1	1	1		
7	F6803-18951	흡입호스, 2	1	1	1	1	1		
8	E7300-11791	호스클램프	1	1	1	1	1		
9	F5803-18112	연결관	1	1	1	1	1		
9	F5803-18113	연결관	1	1	1	1	1	<----	

----> 개정전의 부품이 개정후의 부품을 대체 할 수 있음 <---- 개정후의 부품이 개정전의 부품에 대체 할 수 있음
<-X-> 개정전과 후의 부품이 상호 호환성이 없음 <---> 개정전과 후의 부품이 상호 호환성이 있음
<-0-> 단품 상태로는 상호호환성이 없으나 관련 부품의 조합상태로는 호환성이 있음

F6800-G190A 배기매니폴드그룹

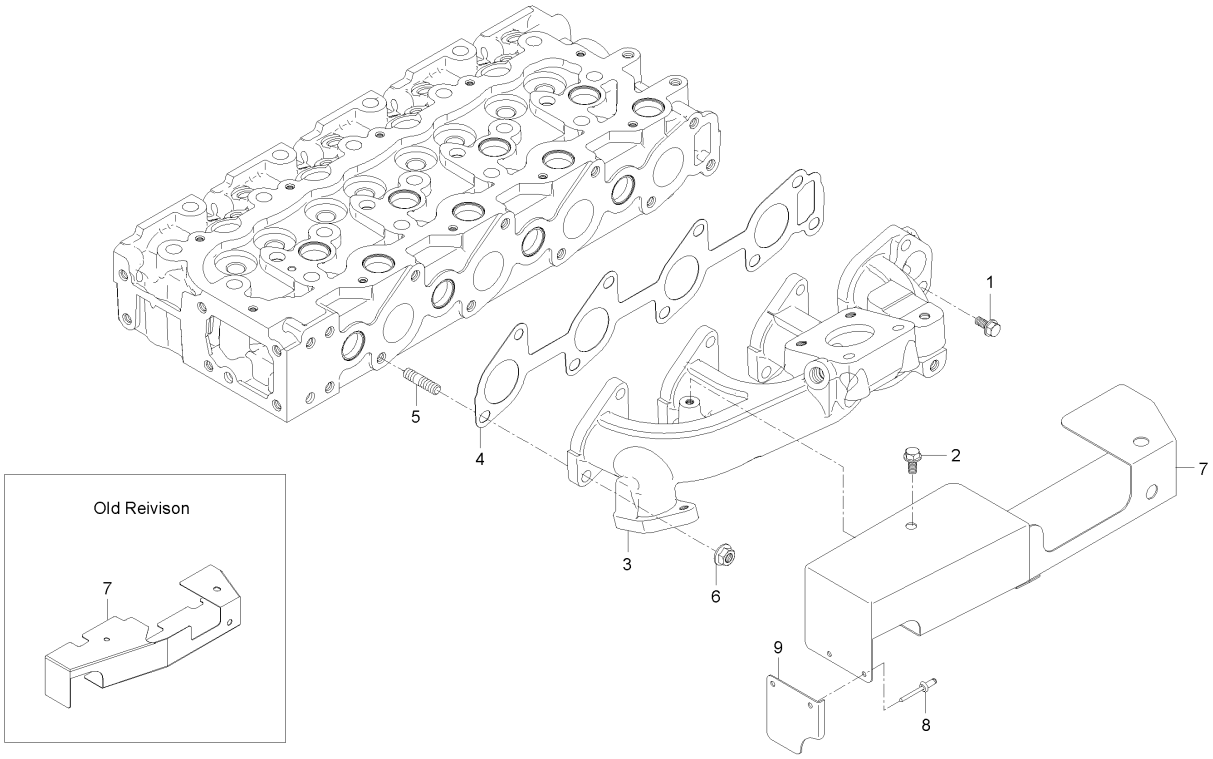

A : RX560PSC , B : RX620SC , C : RX620PSC , D : RX700SC , E : RX700PSC

No.	부품번호	부품명	수량					I.C	비고
			A	B	C	D	E		
1	01754-50610	플랜지볼트	2	2	2	2	2		M6XP1.0
2	01023-50660	와셔붙임볼트	1	1	1	1	1		MEX10*71
3	F6800-12312	배기매니폴드	1	1	1	1	1		
4	F6800-12351	배기매니폴드가스켓	1	1	1	1	1		
5	01513-50822	심음볼트	7	7	7	7	7		M8*1.25
5	F6800-92451	심음볼트	7	7	7	7	7	<--->	
6	F6800-91911	풀림방지너트	7	7	7	7	7		
7	F6800-13763	차열판	1	1	1	1	1		
7	F6820-13761	차열판	1	1	1	1	1	<----	
7	F6820-13762	차열판	1	1	1	1	1	<----	
8	05614-20409	리벳	2	2	2	2	2		
8	F6800-94111	리벳못	2	2	2	2	2	<-X->	
9	F5800-13771	판	1	1	1	1	1		

----> 개정전의 부품이 개정후의 부품을 대체 할 수 있음 <---- 개정후의 부품이 개정전의 부품에 대체 할 수 있음
<-X-> 개정전과 후의 부품이 상호 호환성이 없음 <---> 개정전과 후의 부품이 상호 호환성이 있음
<-0-> 단품 상태로는 상호호환성이 없으나 관련 부품의 조합상태로는 호환성이 있음

F6800-G200A EGR쿨러 그룹

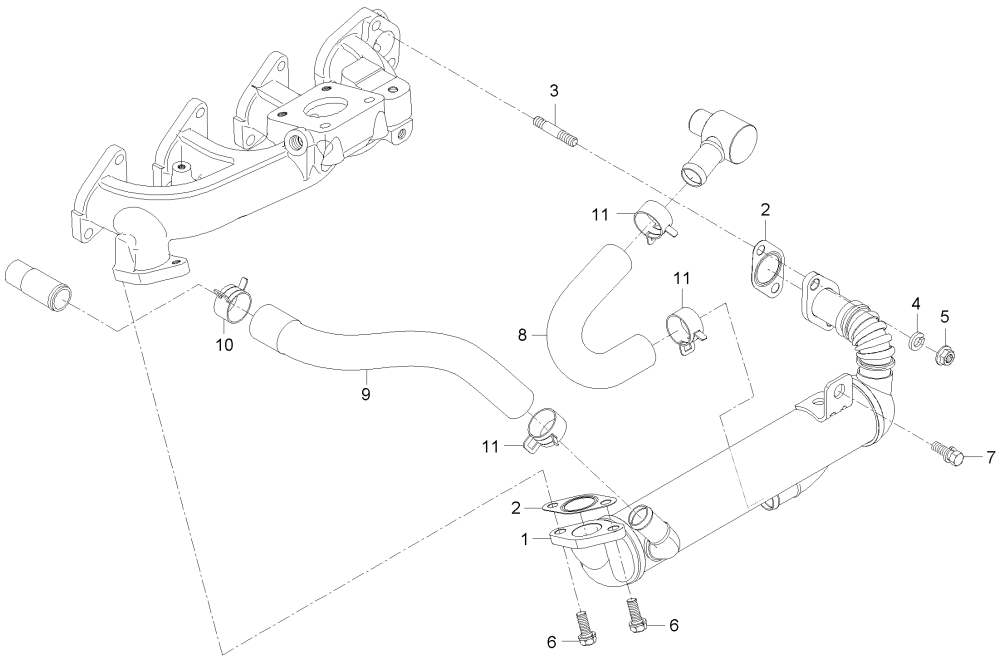

A : RX560PSC , B : RX620SC , C : RX620PSC , D : RX700SC , E : RX700PSC

No.	부품번호	부품명	수량					I.C	비고
			A	B	C	D	E		
1	F6800-20101	이지알쿨러조합	1	1	1	1	1		
2	F6800-20301	이지알가스켓	2	2	2	2	2		
3	01513-50835	심음볼트	2	2	2	2	2		
4	04512-50080	스프링와셔	2	2	2	2	2		M08
5	02156-50080	너트	2	2	2	2	2		M8XP1.25
6	01123-50822	와셔붙임볼트	2	2	2	2	2		M8XP1.25
7	01123-50816	와셔붙임볼트	1	1	1	1	1		M8*P1.25
8	F6800-20401	이지알쿨러호스, 1	1	1	1	1	1		
9	F6800-20501	이지알쿨러호스, 2	1	1	1	1	1		
10	09318-88260	호스클램프	4	4	4	4	4		
10	09318-88260	호스클램프	1	1	1	1	1	<----	
11	09318-88250	클램프	3	3	3	3	3		

----> 개정전의 부품이 개정후의 부품을 대체 할 수 있음 <---- 개정후의 부품이 개정전의 부품에 대체 할 수 있음
<-X-> 개정전과 후의 부품이 상호 호환성이 없음 <---> 개정전과 후의 부품이 상호 호환성이 있음
<-0-> 단품 상태로는 상호호환성이 없으나 관련 부품의 조합상태로는 호환성이 있음

F6803-G200A EGR쿨러 그룹

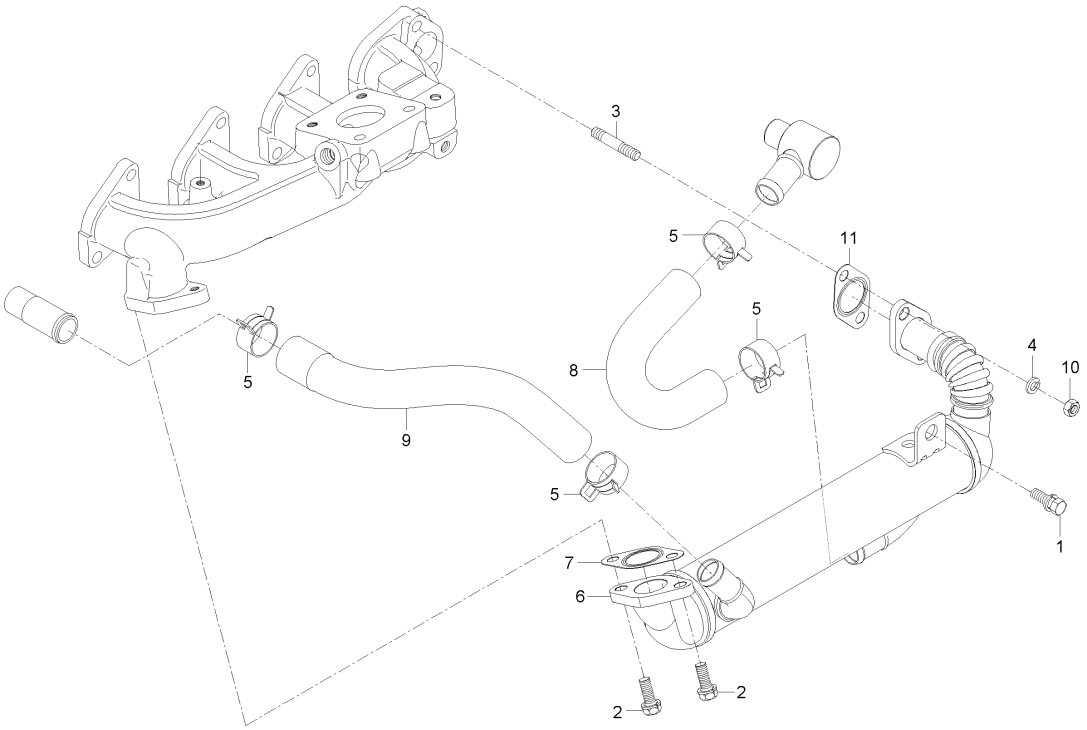

A : RX560PSC , B : RX620SC , C : RX620PSC , D : RX700SC , E : RX700PSC

No.	부품번호	부품명	수량					I.C	비고
			A	B	C	D	E		
1	01123-50816	와셔붙임볼트	1	1	1	1	1		M8*P1.25
2	01123-50822	와셔붙임볼트	2	2	2	2	2		M8XP1.25
3	01513-50835	심음볼트	2	2	2	2	2		
4	04512-50080	스프링와셔	2	2	2	2	2		M08
5	09318-88260	호스클램프	4	4	4	4	4		
6	F6800-20101	이지알쿨러조합	1	1	1	1	1		
7	F6800-20301	이지알가스켓	1	1	1	1	1		
8	F6800-20401	이지알쿨러호스, 1	1	1	1	1	1		
9	F6800-20501	이지알쿨러호스, 2	1	1	1	1	1		
10	F6800-91911	풀림방지너트	2	2	2	2	2		
11	F6803-20301	이지알가스켓	1	1	1	1	1		

----> 개정전의 부품이 개정후의 부품을 대체 할 수 있음 <---- 개정후의 부품이 개정전의 부품에 대체 할 수 있음
<-X-> 개정전과 후의 부품이 상호 호환성이 없음 <---> 개정전과 후의 부품이 상호 호환성이 있음
<-0-> 단품 상태로는 상호호환성이 없으나 관련 부품의 조합상태로는 호환성이 있음

F6800-G210A 플라이휠하우징 그룹

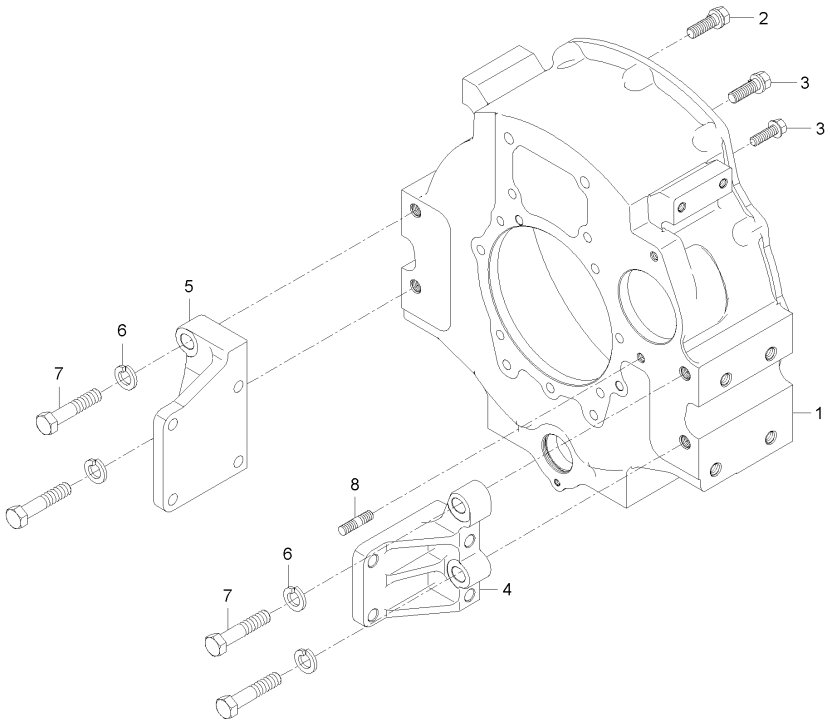

A : RX560PSC , B : RX620SC , C : RX620PSC , D : RX700SC , E : RX700PSC

No.	부품번호	부품명	수량					I.C	비고
			A	B	C	D	E		
1	F6800-04612	플라이휠하우징	1	1	1	1	1		
1	F6800-04613	플라이휠하우징	1	1	1	1	1	<-0->	
1	F6800-04614	플라이휠하우징	1	1	1	1	1	<-0->	
2	01133-51235	와셔붙임볼트	2	2	2	2	2		M12*P1.25
3	01674-51032	플랜지볼트	11	11	11	11	11		
4	E6820-04652	플라이휠하우징지지대(좌)	1	1	1	1	1		
5	E6820-04662	플라이휠하우징지지대(우)	1	1	1	1	1		
6	04512-50140	스프링와셔	4	4	4	4	4		
7	01173-51455	볼트	4	4	4	4	4		M14P1.5*55
8	01517-51028	심음볼트	1	1	1	1	1		DIA10*48

----> 개정전의 부품이 개정후의 부품을 대체 할 수 있음 <---- 개정후의 부품이 개정전의 부품에 대체 할 수 있음
<-X-> 개정전과 후의 부품이 상호 호환성이 없음 <---> 개정전과 후의 부품이 상호 호환성이 있음
<-0-> 단품 상태로는 상호호환성이 없으나 관련 부품의 조합상태로는 호환성이 있음

F6800-G220A 플라이휠 그룹

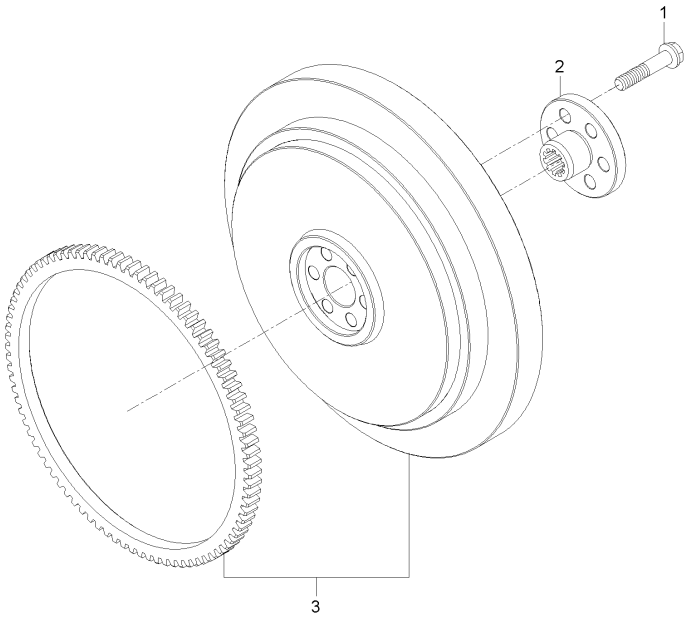

A : RX560PSC , B : RX620SC , C : RX620PSC , D : RX700SC , E : RX700PSC

No.	부품번호	부품명	수량					I.C	비고
			A	B	C	D	E		
1	E5800-25161	플라이휠볼트	6		6		6		
2	E5800-25182	스플라인허브	1		1		1		
3	E6820-25011	플라이휠조합	1		1		1		

----> 개정전의 부품이 개정후의 부품을 대체 할 수 있음 <---- 개정후의 부품이 개정전의 부품에 대체 할 수 있음
<-X-> 개정전과 후의 부품이 상호 호환성이 없음 <---> 개정전과 후의 부품이 상호 호환성이 있음
<-0-> 단품 상태로는 상호호환성이 없으나 관련 부품의 조합상태로는 호환성이 있음

F6810-G220A 플라이휠 그룹

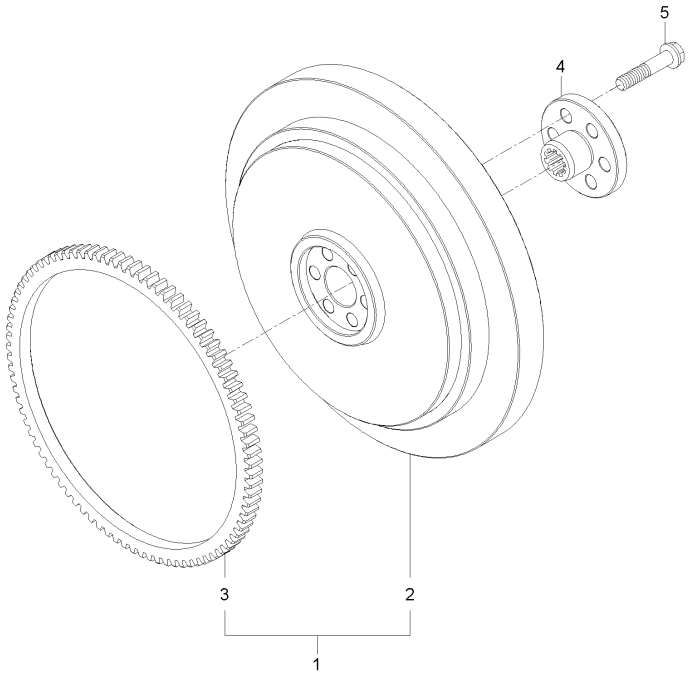

A : RX560PSC , B : RX620SC , C : RX620PSC , D : RX700SC , E : RX700PSC

No.	부품번호	부품명	수량					I.C	비고
			A	B	C	D	E		
1	E6821-25011	플라이휠조합	1	1	1	1	1		
2	E6821-25111	플라이휠	1	1	1	1	1		
3	E7103-63821	링기어	1	1	1	1	1		
4	E5800-25182	스플라인허브	1	1	1	1	1		
5	E5800-25161	플라이휠볼트	8	8	8	8	8		

----> 개정전의 부품이 개정후의 부품을 대체 할 수 있음 <---- 개정후의 부품이 개정전의 부품에 대체 할 수 있음
<-X-> 개정전과 후의 부품이 상호 호환성이 없음 <---> 개정전과 후의 부품이 상호 호환성이 있음
<-0-> 단품 상태로는 상호호환성이 없으나 관련 부품의 조합상태로는 호환성이 있음

F6800-G230A 냉각팬 그룹

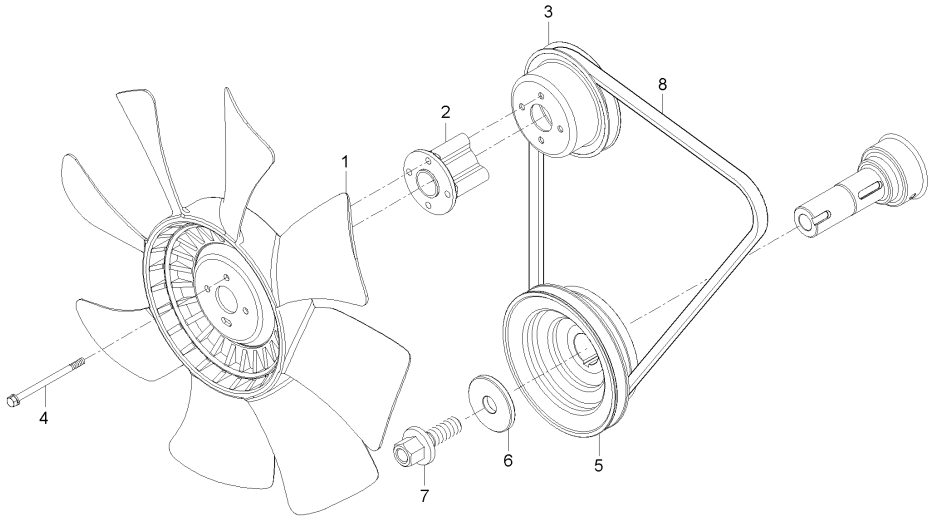

A : RX560PSC , B : RX620SC , C : RX620PSC , D : RX700SC , E : RX700PSC

No.	부품번호	부품명	수량					I.C	비고
			A	B	C	D	E		
1	E6820-74111	냉각팬	1	1	1	1	1		
2	E6850-74151	팬칼라	1	1	1	1	1		
3	E5616-74252ED	팬풀리	1	1	1	1	1		
4	01023-50665	와셔붙임볼트	4	4	4	4	4		MEX10*76
5	F6800-74281	크랭크축풀리	1	1	1	1	1		
6	F6800-23501	크랭크축와셔	1	1	1	1	1		
7	F6800-92311	크랭크축볼트	1	1	1	1	1		
8	F6800-72531	팬벨트	1	1	1	1	1		

----> 개정전의 부품이 개정후의 부품을 대체 할 수 있음 <---- 개정후의 부품이 개정전의 부품에 대체 할 수 있음
<-X-> 개정전과 후의 부품이 상호 호환성이 없음 <---> 개정전과 후의 부품이 상호 호환성이 있음
<-0-> 단품 상태로는 상호호환성이 없으나 관련 부품의 조합상태로는 호환성이 있음

F6807-G235A 냉각팬 그룹(CABIN)

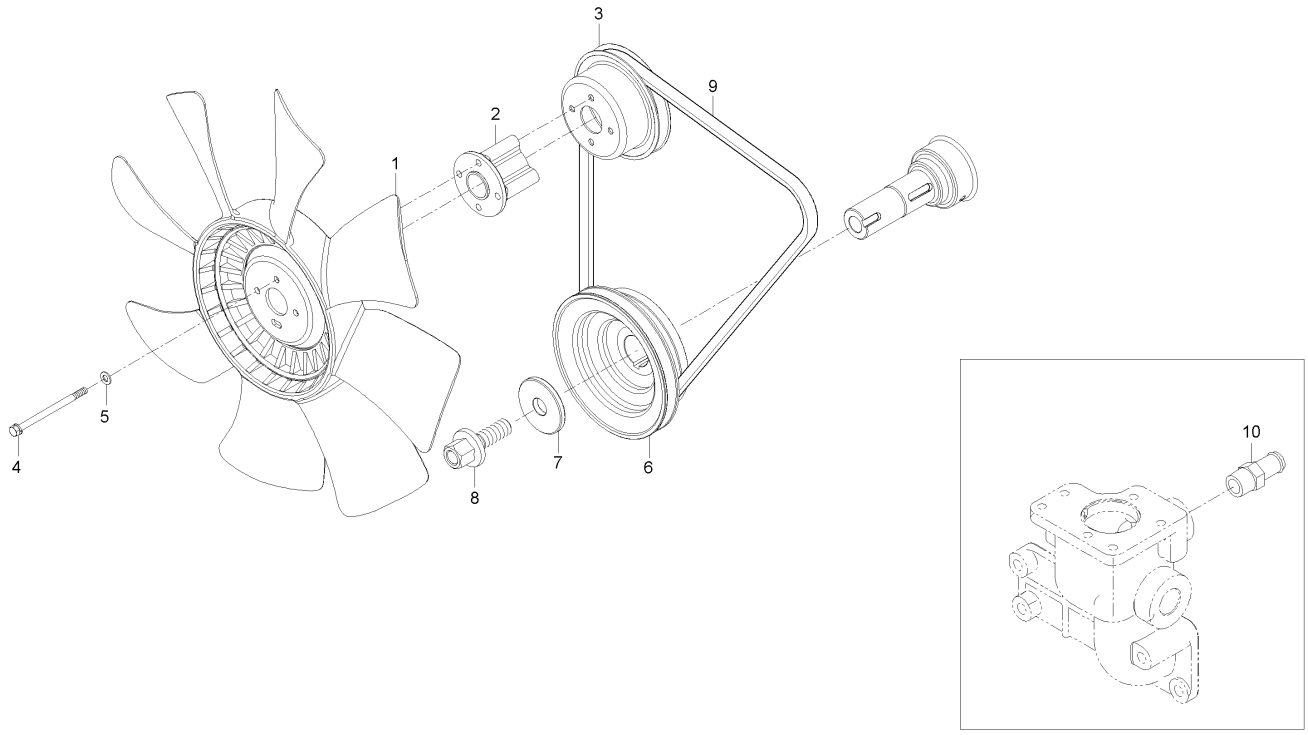

A : RX560PSC , B : RX620SC , C : RX620PSC , D : RX700SC , E : RX700PSC

No.	부품번호	부품명	수량					I.C	비고
			A	B	C	D	E		
1	E6820-74111	냉각팬	1	1	1	1	1		
2	E6850-74151	팬칼라	1	1	1	1	1		
3	E5616-74252ED	팬풀리	1	1	1	1	1		
4	01023-50665	와셔붙임볼트	4	4	4	4	4		MEX10*76
5	04012-50060	평와셔	4	4	4	4	4		M6
6	F6800-74281	크랭크축풀리	1	1	1	1	1		
7	F6800-23501	크랭크축와셔	1	1	1	1	1		
8	F6800-92311	크랭크축볼트	1	1	1	1	1		
9	F6800-72531	팬벨트	1	1	1	1	1		
10	F6810-13411	냉각수커넥터	1	1	1	1	1		

----> 개정전의 부품이 개정후의 부품을 대체 할 수 있음 <---- 개정후의 부품이 개정전의 부품에 대체 할 수 있음
<-X-> 개정전과 후의 부품이 상호 호환성이 없음 <---> 개정전과 후의 부품이 상호 호환성이 있음
<-0-> 단품 상태로는 상호호환성이 없으나 관련 부품의 조합상태로는 호환성이 있음

F6803-G240A 터보조합그룹

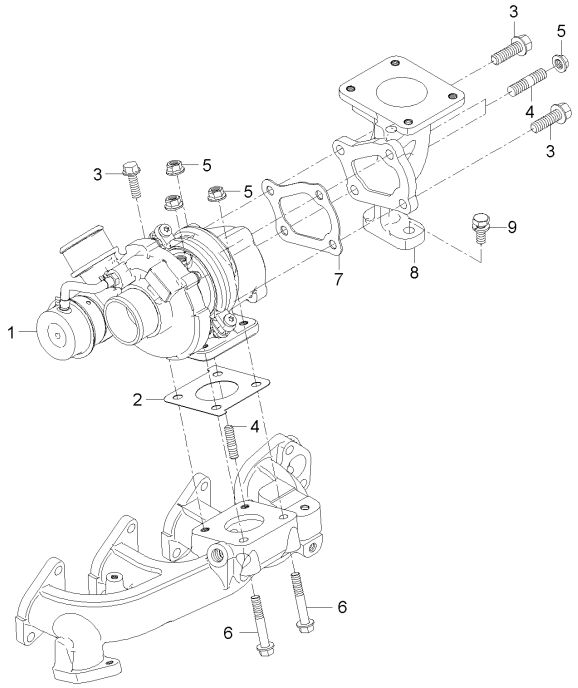

A : RX560PSC , B : RX620SC , C : RX620PSC , D : RX700SC , E : RX700PSC

No.	부품번호	부품명	수량					I.C	비고
			A	B	C	D	E		
1	F6800-17011	터보차저조합	1	1	1	1	1		
2	F6800-17101	터보차저가스켓, 1	1	1	1	1	1		
3	F6800-92411	플랜지 볼트	3	3	3	3	3		
4	F6800-92431	심음볼트	3	3	3	3	3		
5	F6800-91911	풀림방지너트	5	5	5	5	5		
6	F6800-92421	플랜지 볼트	2	2	2	2	2		
7	F6800-17111	터보차저가스켓, 2	1	1	1	1	1		
8	F6800-11951	터보차저플랜지	1	1	1	1	1		
9	01123-50822	와셔붙임볼트	1	1	1	1	1		M8XP1.25

----> 개정전의 부품이 개정후의 부품을 대체 할 수 있음 <---- 개정후의 부품이 개정전의 부품에 대체 할 수 있음
<-X-> 개정전과 후의 부품이 상호 호환성이 없음 <---> 개정전과 후의 부품이 상호 호환성이 있음
<-0-> 단품 상태로는 상호호환성이 없으나 관련 부품의 조합상태로는 호환성이 있음

F6800-G245A 터보파이프 그룹

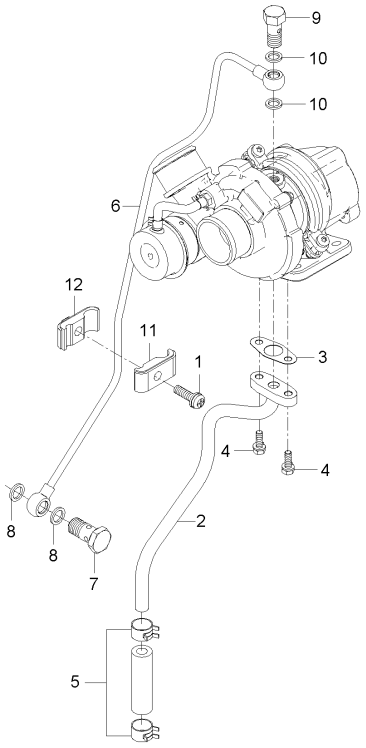

A : RX560PSC , B : RX620SC , C : RX620PSC , D : RX700SC , E : RX700PSC

No.	부품번호	부품명	수량					I.C	비고
			A	B	C	D	E		
1	01202-50625	와셔붙임볼트	1	1	1	1	1		
2	F6800-33051	오일드레인파이프조합	1	1	1	1	1		
3	F6800-33671	터보가스켓3	1	1	1	1	1		
4	01023-50618	와셔붙임볼트	2	2	2	2	2		
5	E6500-33201	오일호스조합	1	1	1	1	1		
6	F6800-33041	오일공급파이프조합	1	1	1	1	1		
7	E5629-24401	아이볼트	1	1	1	1	1		
8	04724-00120	패킹	2	2	2	2	2		T2.0
9	E6500-95802	연결관, 2	1	1	1	1	1		
10	E6301-33661	가스켓	2	2	2	2	2		
11	E6520-34011	튜브클램프, 1	1	1	1	1	1		
12	E6520-34021	튜브클램프, 2	1	1	1	1	1		

----> 개정전의 부품이 개정후의 부품을 대체 할 수 있음 <---- 개정후의 부품이 개정전의 부품에 대체 할 수 있음
<-X-> 개정전과 후의 부품이 상호 호환성이 없음 <---> 개정전과 후의 부품이 상호 호환성이 있음
<-0-> 단품 상태로는 상호호환성이 없으나 관련 부품의 조합상태로는 호환성이 있음

F6800-G250A 후처리 그룹

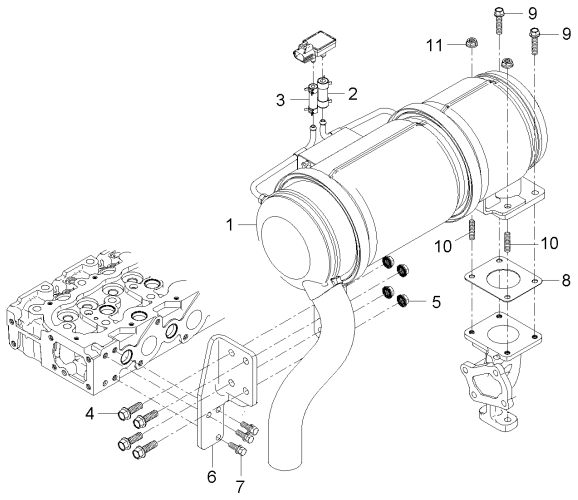

A : RX560PSC , B : RX620SC , C : RX620PSC , D : RX700SC , E : RX700PSC

No.	부품번호	부품명	수량					I.C	비고
			A	B	C	D	E		
1	F6800-25102	씨씨알티조합	1		1		1		
2	F6800-26661	튜브, 1	1		1		1		
3	F6800-26671	튜브, 2	1		1		1		
4	01774-51030	플랜지볼트	4		4		4		
4	01133-51032	와셔붙임볼트	4		4		4	<--->	M10*P1.25
5	02783-50100	플랜지너트	4		4		4		M10XP1.25
6	F6800-25421	DPF 브라켓	1		1		1		
6	F6800-25422	DPF 브라켓	1		1		1	<--->	
7	01123-50822	와셔붙임볼트	3		3		3		M8XP1.25
8	F6800-12371	터보차저플랜지가스켓	1		1		1		
9	F6800-92411	플랜지 볼트	2		2		2		
10	F6800-92431	심음볼트	2		2		2		
11	F6800-91911	풀림방지너트	2		2		2		

----> 개정전의 부품이 개정후의 부품을 대체 할 수 있음 <---- 개정후의 부품이 개정전의 부품에 대체 할 수 있음
<-X-> 개정전과 후의 부품이 상호 호환성이 없음 <---> 개정전과 후의 부품이 상호 호환성이 있음
<-0-> 단품 상태로는 상호호환성이 없으나 관련 부품의 조합상태로는 호환성이 있음

F6800-G260A ECU & 센서그룹

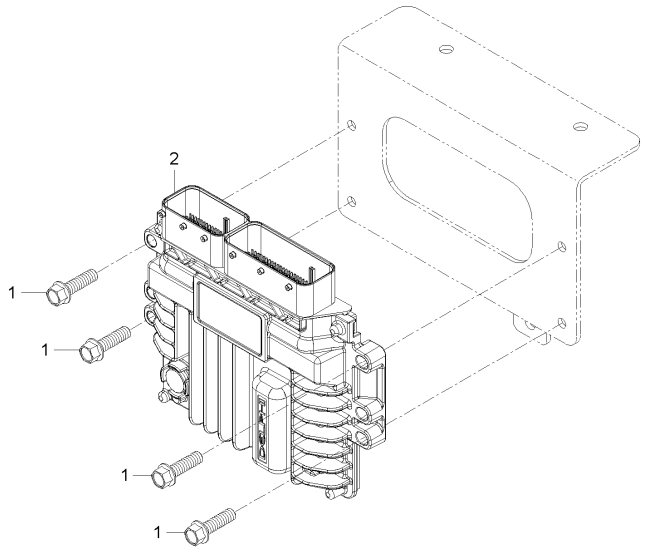

A : RX560PSC , B : RX620SC , C : RX620PSC , D : RX700SC , E : RX700PSC

No.	부품번호	부품명	수량					I.C	비고
			A	B	C	D	E		
1	01754-50625	플랜지볼트	6	6	6	6	6		7T
2	F6800-26102	엔진컨트롤러	1	1	1	1	1		

----> 개정전의 부품이 개정후의 부품을 대체 할 수 있음 <---- 개정후의 부품이 개정전의 부품에 대체 할 수 있음
<-X-> 개정전과 후의 부품이 상호 호환성이 없음 <---> 개정전과 후의 부품이 상호 호환성이 있음
<-0-> 단품 상태로는 상호호환성이 없으나 관련 부품의 조합상태로는 호환성이 있음

F6800-G270A 전장부품 그룹

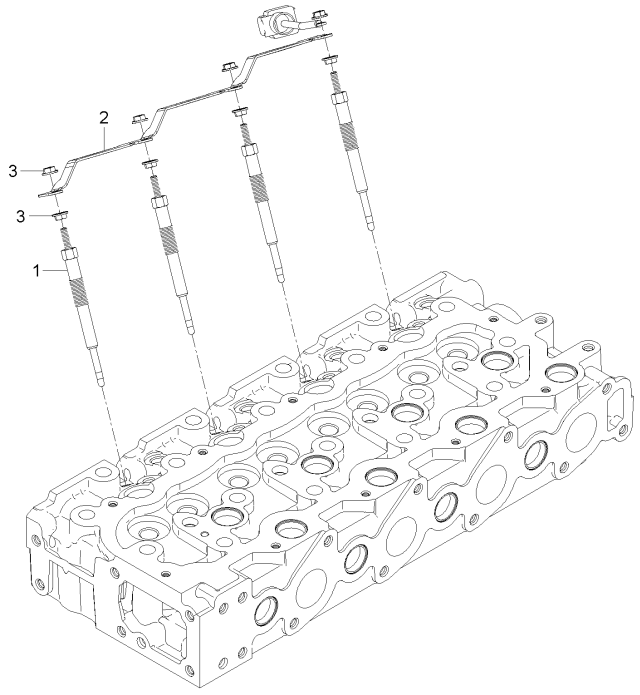

A : RX560PSC , B : RX620SC , C : RX620PSC , D : RX700SC , E : RX700PSC

No.	부품번호	부품명	수량					I.C	비고
			A	B	C	D	E		
1	E6700-65511	예열플러그	4	4	4	4	4		
1	F6800-65511	예열플러그	4	4	4	4	4	<--->	
2	F6800-65561	예열플러그코드	1	1	1	1	1		
3	02761-50040	플랜지너트	8	8	8	8	8		

----> 개정전의 부품이 개정후의 부품을 대체 할 수 있음 <---- 개정후의 부품이 개정전의 부품에 대체 할 수 있음
<-X-> 개정전과 후의 부품이 상호 호환성이 없음 <---> 개정전과 후의 부품이 상호 호환성이 있음
<-0-> 단품 상태로는 상호호환성이 없으나 관련 부품의 조합상태로는 호환성이 있음

F6800-G300A 제조명판그룹

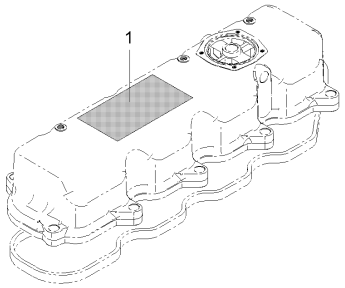

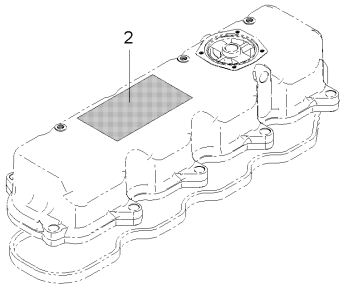

A : RX560PSC , B : RX620SC , C : RX620PSC , D : RX700SC , E : RX700PSC

No.	부품번호	부품명	수량					I.C	비고
			A	B	C	D	E		
1	F6800-99011	제조명판	1	1		1	1		
2	F5800-99011	제조명판	1	1		1	1		

----> 개정전의 부품이 개정후의 부품을 대체 할 수 있음 <---- 개정후의 부품이 개정전의 부품에 대체 할 수 있음
<-X-> 개정전과 후의 부품이 상호 호환성이 없음 <---> 개정전과 후의 부품이 상호 호환성이 있음
<-0-> 단품 상태로는 상호호환성이 없으나 관련 부품의 조합상태로는 호환성이 있음

F6810-G300A 제조명판그룹

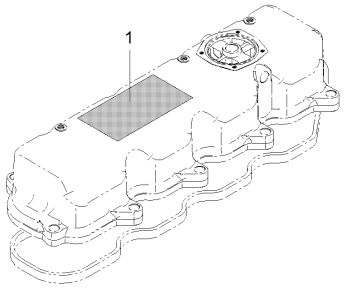

A : RX560PSC , B : RX620SC , C : RX620PSC , D : RX700SC , E : RX700PSC

No.	부품번호	부품명	수량					I.C	비고
			A	B	C	D	E		
1	F6820-99012	인증명판(한국)	1	1	1	1	1		
1	F6820-99013	인증명판(한국)	1	1	1	1	1	<----	

----> 개정전의 부품이 개정후의 부품을 대체 할 수 있음 <---- 개정후의 부품이 개정전의 부품에 대체 할 수 있음
<-X-> 개정전과 후의 부품이 상호 호환성이 없음 <---> 개정전과 후의 부품이 상호 호환성이 있음
<-0-> 단품 상태로는 상호호환성이 없으나 관련 부품의 조합상태로는 호환성이 있음

MX58-T0420A 앞차축지지그룹

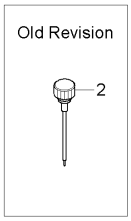

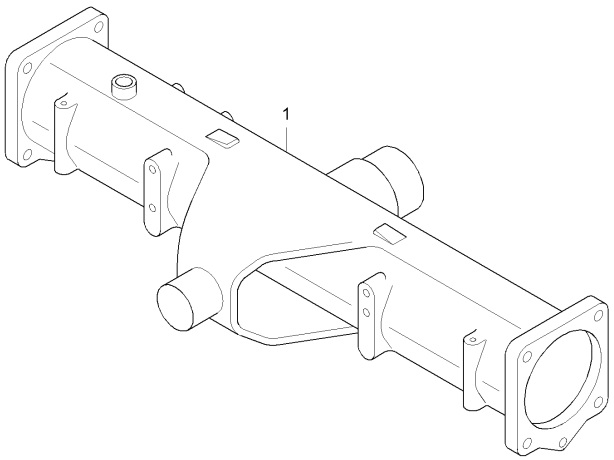

A : RX560PSC , B : RX620SC , C : RX620PSC , D : RX700SC , E : RX700PSC

No.	부품번호	부품명	수량					I.C	비고
			A	B	C	D	E		
1	T5210-42145	앞차축지지	1	1	1	1	1		
1	T5210-42147	앞차축지지	1	1	1	1	1	<--->	
2	T5210-42101	오일게이지	1	1	1	1	1		

----> 개정전의 부품이 개정후의 부품을 대체 할 수 있음 <---- 개정후의 부품이 개정전의 부품에 대체 할 수 있음
<-X-> 개정전과 후의 부품이 상호 호환성이 없음 <---> 개정전과 후의 부품이 상호 호환성이 있음
<-0-> 단품 상태로는 상호호환성이 없으나 관련 부품의 조합상태로는 호환성이 있음

MX58-T0430A 앞차동장치그룹

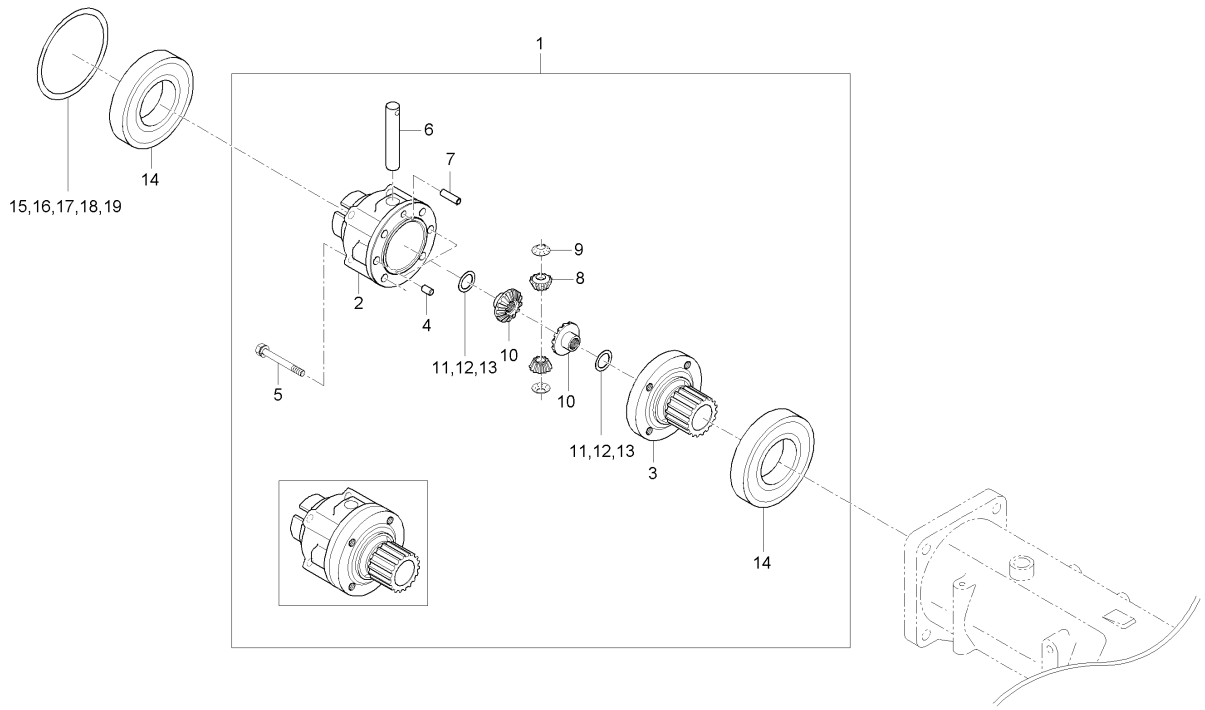

A : RX560PSC , B : RX620SC , C : RX620PSC , D : RX700SC , E : RX700PSC

No.	부품번호	부품명	수량					I.C	비고
			A	B	C	D	E		
1	T5210-43102	앞차동장치조합	1	1	1	1	1		
2	T5210-43121	앞차동케이스	1	1	1	1	1		
3	T5210-42321	차동케이스커버	1	1	1	1	1		
4	05012-01018	평행핀	2	2	2	2	2		
5	01133-51075	와셔붙임볼트	4	4	4	4	4		
6	T2630-43111	차동피니언축	1	1	1	1	1		
7	T4520-43171	평행핀	1	1	1	1	1		
8	T4710-43133	차동피니언, 12	2	2	2	2	2		
9	T4710-43151	차동피니언와셔	2	2	2	2	2		
10	T4710-43142	차동사이드기어, 16	2	2	2	2	2		
11	T4520-43071	심, 0.8	2	2	2	2	2		
12	T4520-43081	심, 0.1	2	2	2	2	2		
13	T4520-43091	심, 1.2	2	2	2	2	2		
14	08101-06213	볼베어링	2	2	2	2	2		
15	T5210-43011	심0.8	1	1	1	1	1		
16	T5210-43021	심1.0	1	1	1	1	1		
17	T5210-43031	심1.2	1	1	1	1	1		
18	T5210-43041	심2.0	1	1	1	1	1		
19	T5210-43051	심2.3	1	1	1	1	1		

----> 개정전의 부품이 개정후의 부품을 대체 할 수 있음 <---- 개정후의 부품이 개정전의 부품에 대체 할 수 있음
<-X-> 개정전과 후의 부품이 상호 호환성이 없음 <---> 개정전과 후의 부품이 상호 호환성이 있음
<-0-> 단품 상태로는 상호호환성이 없으나 관련 부품의 조합상태로는 호환성이 있음

MX58-T0440A 베벨피니언축그룹

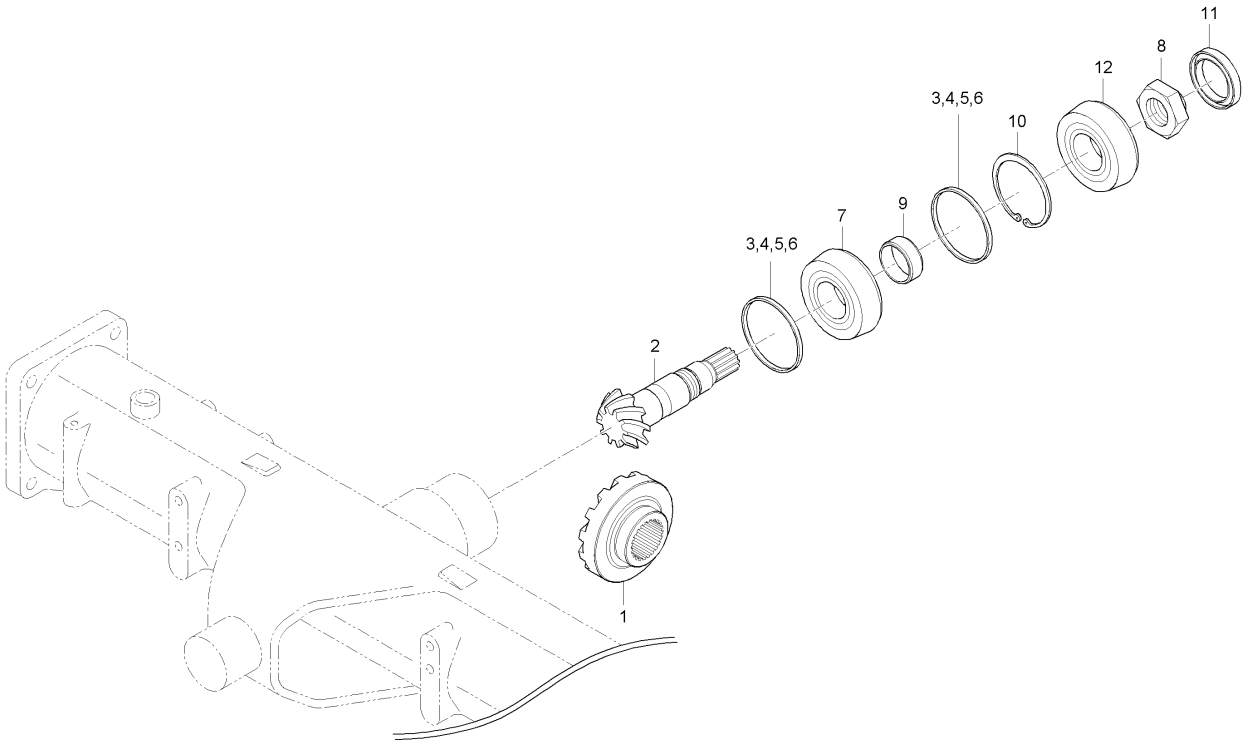

A : RX560PSC , B : RX620SC , C : RX620PSC , D : RX700SC , E : RX700PSC

No.	부품번호	부품명	수량					I.C	비고
			A	B	C	D	E		
1	T5210-42311	23스파이럴베벨기어	1	1	1	1	1		
2	T5210-42262	10베벨피니언축	1	1	1	1	1		
3	T2185-42461	차축조정간격판 1, 앞	2	2	2	2	2		
4	T2185-42471	차축조정간격판 1, 앞	2	2	2	2	2		
5	T2185-42481	차축조정간격판 1, 앞	2	2	2	2	2		
6	T2185-42491	차축조정간격판 1, 앞	2	2	2	2	2		
7	T5210-33207	테이퍼롤러베어링	1	1	1	1	1		
8	35340-2532-1	너트	1	1	1	1	1		
9	T5210-42753	간격통	1	1	1	1	1		
10	04611-00720	스냅링	1	1	1	1	1		DIA72
11	T5210-42291	오일시일	1	1	1	1	1		
12	08711-30207	테이퍼롤러베어링	1	1	1	1	1		#30207

----> 개정전의 부품이 개정후의 부품을 대체 할 수 있음 <---- 개정후의 부품이 개정전의 부품에 대체 할 수 있음
<-X-> 개정전과 후의 부품이 상호 호환성이 없음 <---> 개정전과 후의 부품이 상호 호환성이 있음
<-0-> 단품 상태로는 상호호환성이 없으나 관련 부품의 조합상태로는 호환성이 있음

MX58-T0450A 베벨기어케이스그룹

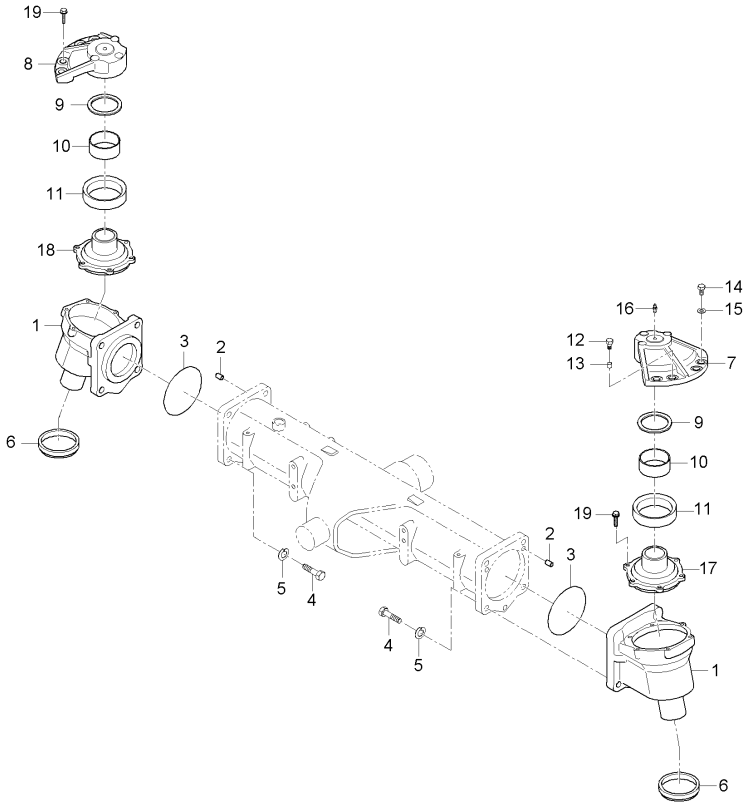

A : RX560PSC , B : RX620SC , C : RX620PSC , D : RX700SC , E : RX700PSC

No.	부품번호	부품명	수량					I.C	비고
			A	B	C	D	E		
1	T5210-43314	베벨기어케이스	2	2	2	2	2		
2	38440-4388-1	평행핀	4	4	4	4	4		
3	04811-51300	오링	2	2	2	2	2		1A,C135
4	01176-51655	볼트	10	10	10	10	10		
5	04512-50160	스프링와셔	10	10	10	10	10		M16
6	T5210-43451	오일시일	2	2	2	2	2		
7	T5210-43344	차축케이스지지대(좌)	1	1	1	1	1		
8	T5210-43354	차축케이스지지대(우)	1	1	1	1	1		
9	T4815-43331	스러스트간격판	2	2	2	2	2		
10	T4520-43351	부시, DX	2	2	2	2	2		
11	T4520-43361	오일시일	2	2	2	2	2		
12	T4520-43271	UBS볼트	4	4	4	4	4		
13	T4520-43191	튜브핀	4	4	4	4	4		
14	01173-51430	볼트	4	4	4	4	4		M14P1.5*30
15	04512-50140	스프링와셔	4	4	4	4	4		
16	06611-15010	그리스니플	2	2	2	2	2		
17	T5210-43322	베어링잡이(좌)	1	1	1	1	1		
17	T5210-43323	베어링잡이(좌)	1	1	1	1	1	<-0->	
18	T5210-43334	베어링잡이(우)	1	1	1	1	1		

----> 개정전의 부품이 개정후의 부품을 대체 할 수 있음 <---- 개정후의 부품이 개정전의 부품에 대체 할 수 있음
<-X-> 개정전과 후의 부품이 상호 호환성이 없음 <---> 개정전과 후의 부품이 상호 호환성이 있음
<-0-> 단품 상태로는 상호호환성이 없으나 관련 부품의 조합상태로는 호환성이 있음

MX58-T0450A 베벨기어케이스그룹

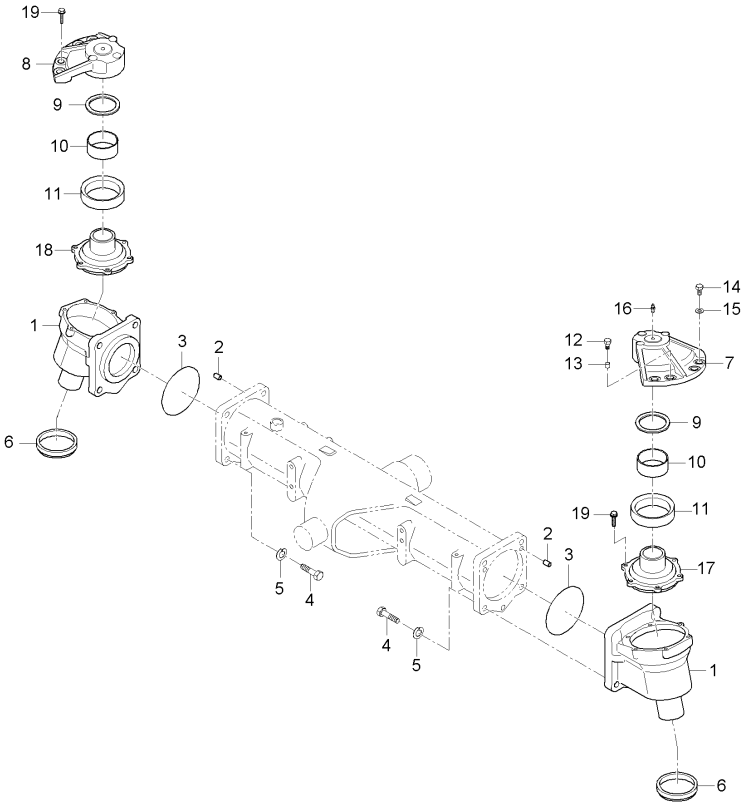

A : RX560PSC , B : RX620SC , C : RX620PSC , D : RX700SC , E : RX700PSC

No.	부품번호	부품명	수량					I.C	비고
			A	B	C	D	E		
18	T5210-43335	베어링잡이(우)	1	1	1	1	1	<-0->	
19	01123-50825	와셔붙임볼트	12	12	12	12	12		M8*P1.25

----> 개정전의 부품이 개정후의 부품을 대체 할 수 있음 <---- 개정후의 부품이 개정전의 부품에 대체 할 수 있음
<-X-> 개정전과 후의 부품이 상호 호환성이 없음 <---> 개정전과 후의 부품이 상호 호환성이 있음
<-0-> 단품 상태로는 상호호환성이 없으나 관련 부품의 조합상태로는 호환성이 있음

MX58-T0460A 베벨기어축그룹

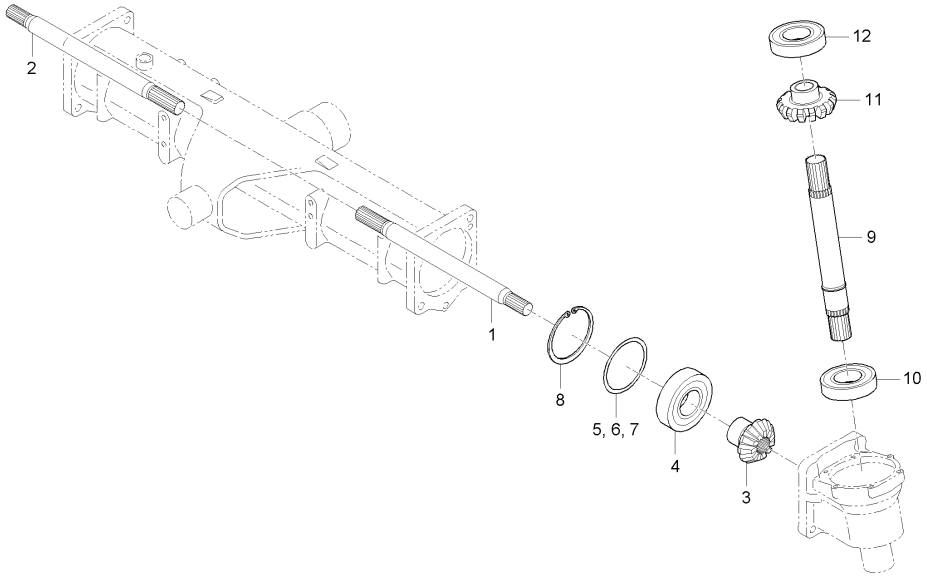

A : RX560PSC , B : RX620SC , C : RX620PSC , D : RX700SC , E : RX700PSC

No.	부품번호	부품명	수량					I.C	비고
			A	B	C	D	E		
1	T5210-43212	차동기어축(좌)	1	1	1				
1	T5210-43213	차동기어축(좌)	1	1	1			<--->	
2	T5210-43222	차동기어축(우)	1	1	1				
2	T5210-43223	차동기어축(우)	1	1	1			<--->	
3	T5210-43242	11베벨기어	2	2	2				
4	08101-06308	볼베어링	2	2	2				
5	T4520-44081	심, 0.1	2	2	2				
6	T4520-44111	심, 0.8	2	2	2				
7	T4520-44121	심, 1.0	2	2	2				
8	04611-00900	멈춤링	2	2	2				
9	T5210-43413	베벨기어축	2	2	2				
10	38260-2216-1	볼베어링	2	2	2				
11	T5210-43443	24베벨기어	2	2	2				
12	08101-06308	볼베어링	2	2	2				

----> 개정전의 부품이 개정후의 부품을 대체 할 수 있음 <---- 개정후의 부품이 개정전의 부품에 대체 할 수 있음
<-X-> 개정전과 후의 부품이 상호 호환성이 없음 <---> 개정전과 후의 부품이 상호 호환성이 있음
<-0-> 단품 상태로는 상호호환성이 없으나 관련 부품의 조합상태로는 호환성이 있음

RX701-T0460A 베벨기어축그룹

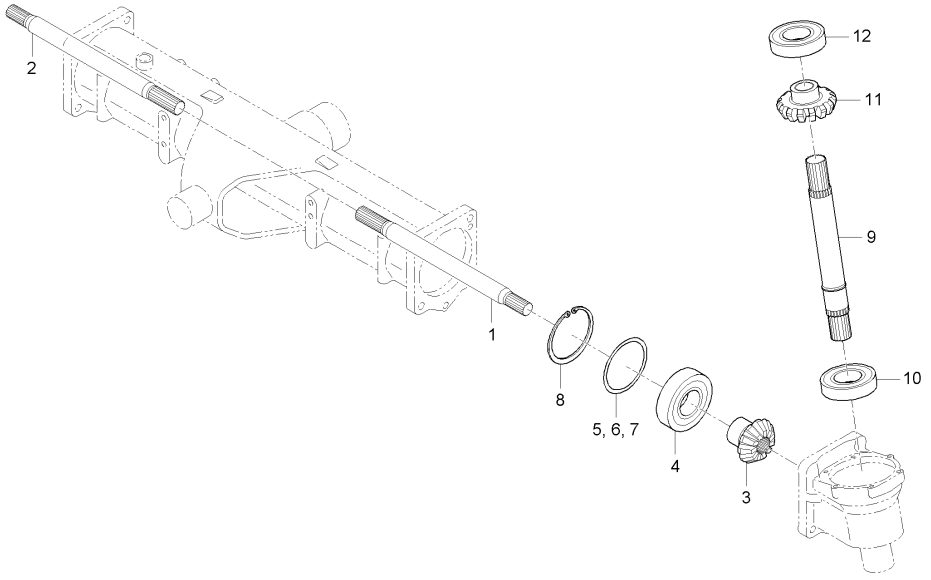

A : RX560PSC , B : RX620SC , C : RX620PSC , D : RX700SC , E : RX700PSC

No.	부품번호	부품명	수량					I.C	비고
			A	B	C	D	E		
1	T5210-43212	차동기어축(좌)				1	1		
1	T5210-43213	차동기어축(좌)				1	1	<--->	
2	T5210-43222	차동기어축(우)				1	1		
2	T5210-43223	차동기어축(우)				1	1	<--->	
3	T5270-43242	11베벨기어				2	2		
4	08101-06308	볼베어링				2	2		#6308
5	T4520-44081	심, 0.1				2	2		
6	T4520-44111	심, 0.8				2	2		
7	T4520-44121	심, 1.0				2	2		
8	04611-00900	멈춤링				2	2		DIA90
9	T5210-43413	베벨기어축				2	2		
10	38260-2216-1	볼베어링				2	2		
11	T5270-43442	25베벨기어				2	2		
12	08101-06308	볼베어링				2	2		#6308

----> 개정전의 부품이 개정후의 부품을 대체 할 수 있음 <---- 개정후의 부품이 개정전의 부품에 대체 할 수 있음
<-X-> 개정전과 후의 부품이 상호 호환성이 없음 <---> 개정전과 후의 부품이 상호 호환성이 있음
<-0-> 단품 상태로는 상호호환성이 없으나 관련 부품의 조합상태로는 호환성이 있음

MX58-T0470A 앞차축케이스그룹

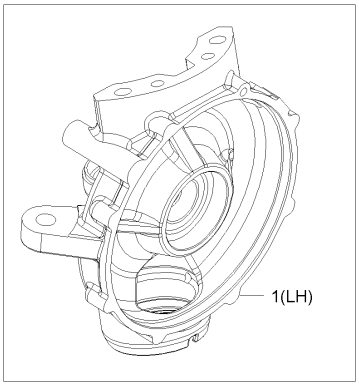

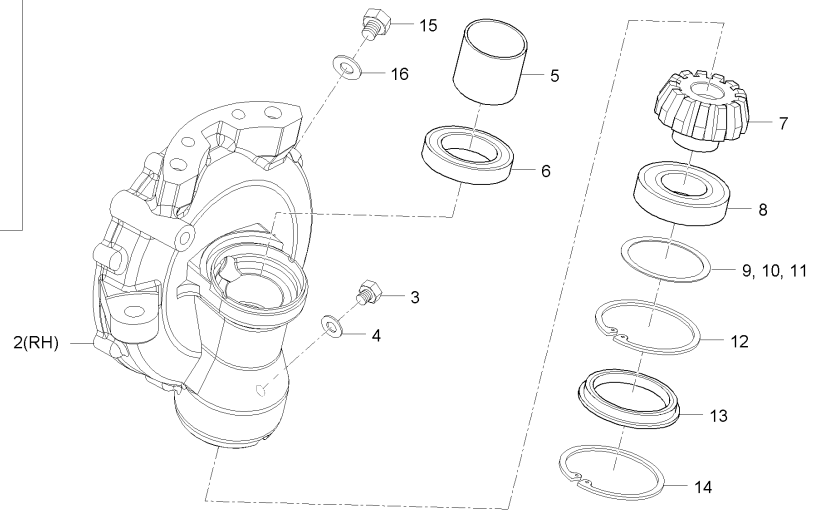

A : RX560PSC , B : RX620SC , C : RX620PSC , D : RX700SC , E : RX700PSC

No.	부품번호	부품명	수량					I.C	비고
			A	B	C	D	E		
1	T5210-43634	앞차축케이스(좌)	1	1	1	1	1		
1	T5210-43635	앞차축케이스(좌)	1	1	1	1	1	<-0->	
1	T5210-43636	앞차축케이스(좌)	1	1	1	1	1	<-0->	
2	T5210-43644	앞차축케이스(우)	1	1	1	1	1		
2	T5210-43645	앞차축케이스(우)	1	1	1	1	1	<-0->	
2	T5210-43646	앞차축케이스(우)	1	1	1	1	1	<-0->	
3	06331-35010	플러그	2	2	2	2	2		M6*P1.0
4	04717-01000	시일와셔	2	2	2	2	2		M10
5	T4930-43601	부시, DX	2	2	2	2	2		
5	08511-05540	부시	2	2	2	2	2	<--->	
6	08401-51107	스러스트볼베어링	2	2	2	2	2		
7	T4710-43521	베벨기어, 12	2	2	2	2	2		
7	T5210-43521	12베벨기어	2	2	2	2	2	<-0->	
8	08101-06308	볼베어링	2	2	2	2	2		#6308
9	T4520-44081	심, 0.1	2	2	2	2	2		
10	T4520-44111	심, 0.8	2	2	2	2	2		
11	T4520-44121	심, 1.0	2	2	2	2	2		
12	04611-00900	멈춤링	2	2	2	2	2		DIA90
13	T4520-43542	플러그	2	2	2	2	2		

----> 개정전의 부품이 개정후의 부품을 대체 할 수 있음 <---- 개정후의 부품이 개정전의 부품에 대체 할 수 있음
<-X-> 개정전과 후의 부품이 상호 호환성이 없음 <---> 개정전과 후의 부품이 상호 호환성이 있음
<-0-> 단품 상태로는 상호호환성이 없으나 관련 부품의 조합상태로는 호환성이 있음

MX58-T0470A 앞차축케이스그룹

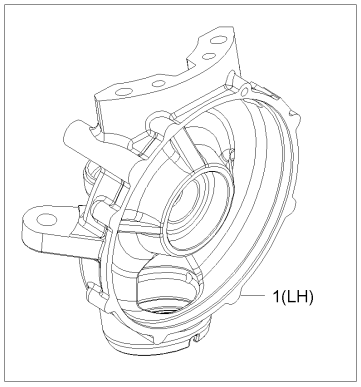

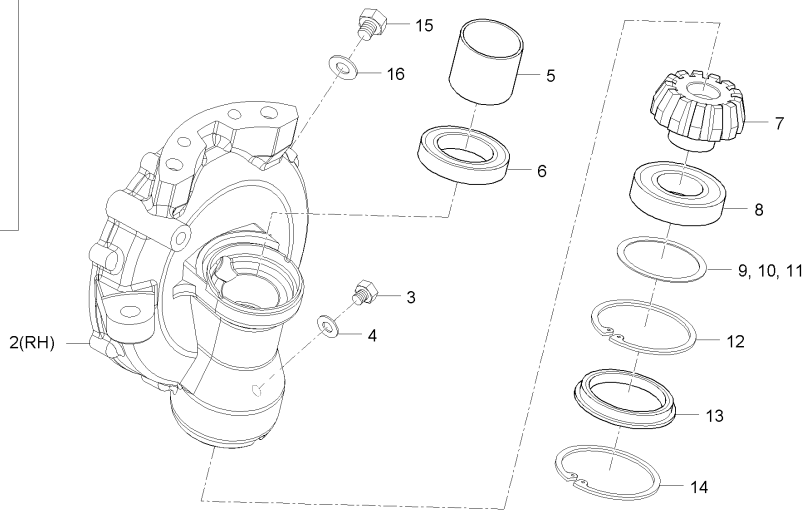

A : RX560PSC , B : RX620SC , C : RX620PSC , D : RX700SC , E : RX700PSC

No.	부품번호	부품명	수량					I.C	비고
			A	B	C	D	E		
14	04611-00950	멈춤링	2	2	2	2	2		
15	34150-1426-1	배유플러그	2	2	2	2	2		
16	04717-02150	시일와셔	2	2	2	2	2		

----> 개정전의 부품이 개정후의 부품을 대체 할 수 있음 <---- 개정후의 부품이 개정전의 부품에 대체 할 수 있음
<-X-> 개정전과 후의 부품이 상호 호환성이 없음 <---> 개정전과 후의 부품이 상호 호환성이 있음
<-0-> 단품 상태로는 상호호환성이 없으나 관련 부품의 조합상태로는 호환성이 있음

MX58-T0480A 앞차축그룹

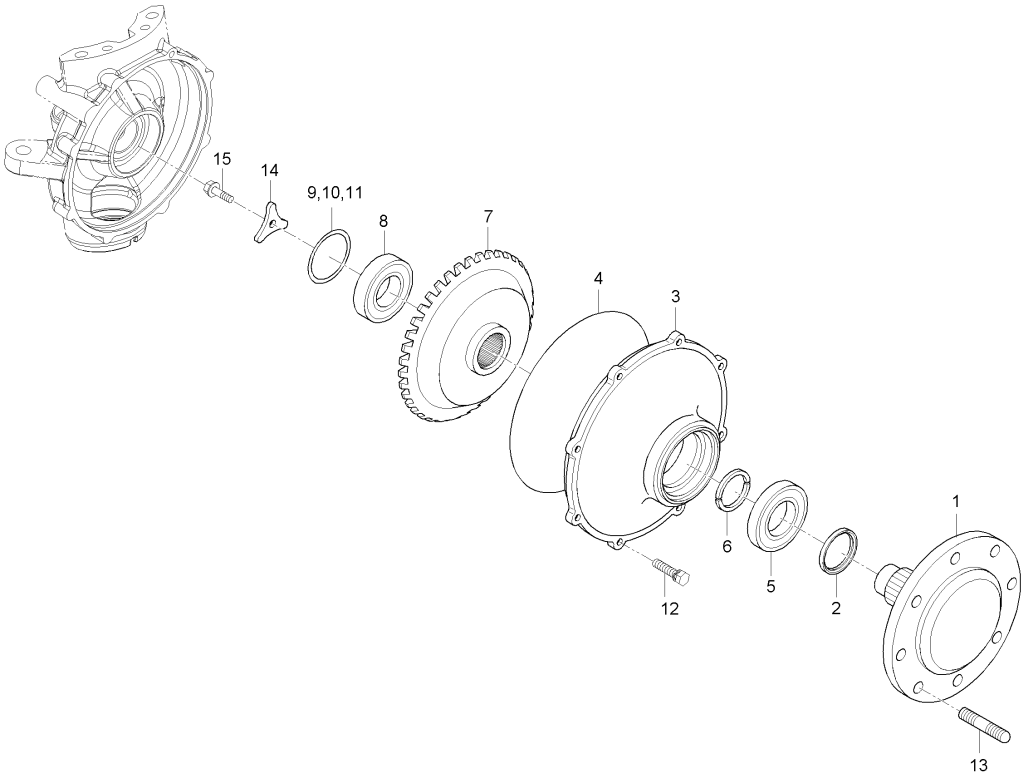

A : RX560PSC , B : RX620SC , C : RX620PSC , D : RX700SC , E : RX700PSC

No.	부품번호	부품명	수량					I.C	비고
			A	B	C	D	E		
1	T5210-43714	앞차축	2	2	2	2	2		
2	T4520-43652	플로팅실조합	2	2	2	2	2		
3	T5210-43624	앞차축커버	2	2	2	2	2		
3	T5210-43625	앞차축커버	2	2	2	2	2	<--->	
4	T4818-44291	오링	2	2	2	2	2		
5	08101-06310	볼베어링	2	2	2	2	2		
6	T5210-43681	스냅링	4	4	4	4	4		
6	T5210-43681	스냅링	2	2	2	2	2	<--->	
7	T5210-43723	45베벨기어	2	2	2	2	2		
8	08101-06308	볼베어링	2	2	2	2	2		#6308
9	T4520-44081	심, 0.1	2	2	2	2	2		
10	T4520-44091	심, 0.2	2	2	2	2	2		
11	T4520-44101	심, 0.4	2	2	2	2	2		
12	01133-51035	와셔붙임볼트	16	16	16	16	16		M10X1.25
13	01517-51632	심음볼트	4	4	4	4	4		M16*1.5*32
14	T4710-27171	고정판	2	2	2	2	2		
15	T4810-26571	UBS볼트	2	2	2	2	2		

----> 개정전의 부품이 개정후의 부품을 대체 할 수 있음 <---- 개정후의 부품이 개정전의 부품에 대체 할 수 있음
<-X-> 개정전과 후의 부품이 상호 호환성이 없음 <---> 개정전과 후의 부품이 상호 호환성이 있음
<-0-> 단품 상태로는 상호호환성이 없으나 관련 부품의 조합상태로는 호환성이 있음

RX701-T0480A 앞차축그룹

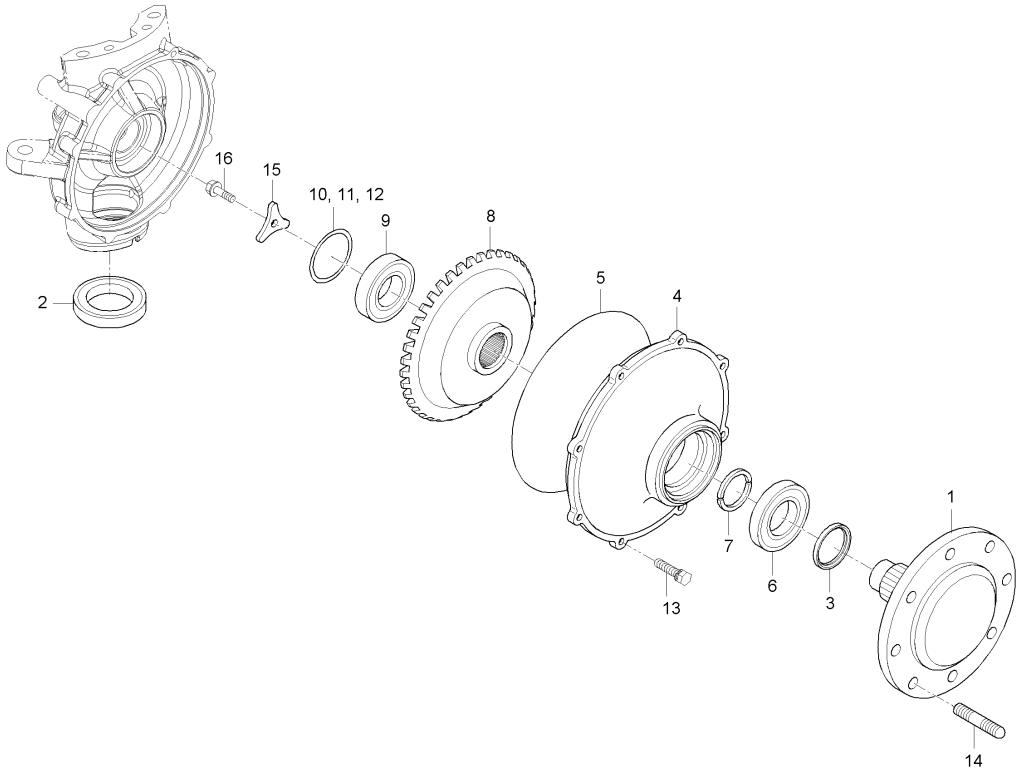

A : RX560PSC , B : RX620SC , C : RX620PSC , D : RX700SC , E : RX700PSC

No.	부품번호	부품명	수량					I.C	비고
			A	B	C	D	E		
1	T5210-43714	앞차축				2	2		
2	T5210-43451	오일시일				2	2		
3	T4520-43652	플로팅실조합				2	2		
4	T5210-43624	앞차축커버				2	2		
4	T5210-43625	앞차축커버				2	2	<--->	
5	T4818-44291	오링				2	2		
6	T8110-63081	볼베어링(6308HL1)				2	2		
7	T5210-43681	스냅링				4	4		
7	T5210-43681	스냅링				2	2	<--->	
8	T5210-43723	45베벨기어				2	2		
9	08101-06308	볼베어링				2	2		#6308
10	T4520-44081	심, 0.1				2	2		
11	T4520-44091	심, 0.2				2	2		
12	T4520-44101	심, 0.4				2	2		
13	01133-51035	와셔붙임볼트				16	16		M10X1.25
14	01517-51632	심음볼트				4	4		M16*1.5*32
15	T4710-27171	고정판				2	2		
16	T4810-26571	UBS볼트				2	2		

----> 개정전의 부품이 개정후의 부품을 대체 할 수 있음 <---- 개정후의 부품이 개정전의 부품에 대체 할 수 있음
<-X-> 개정전과 후의 부품이 상호 호환성이 없음 <---> 개정전과 후의 부품이 상호 호환성이 있음
<-0-> 단품 상태로는 상호호환성이 없으나 관련 부품의 조합상태로는 호환성이 있음

MX58-T0510A 앞차축브라켓그룹

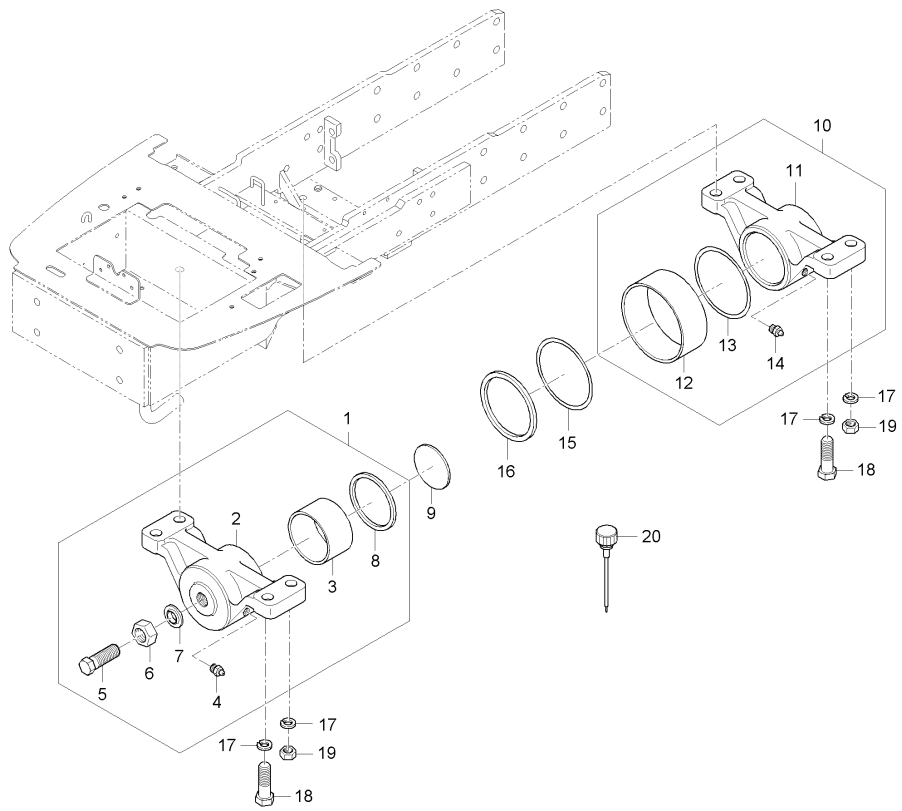

A : RX560PSC , B : RX620SC , C : RX620PSC , D : RX700SC , E : RX700PSC

No.	부품번호	부품명	수량					I.C	비고
			A	B	C	D	E		
1	T4620-41601	앞브라켓조합	1	1	1	1	1		
2	T4620-41612	앞브라켓	1	1	1	1	1		
3	T4520-41681	부시, DX	1	1	1	1	1		
4	06613-10010	그리스니플	1	1	1	1	1		A-M6F
5	01175-51645	볼트	1	1	1	1	1		
6	02172-50160	너트	1	1	1	1	1		M16*P1.5
7	38440-4475-1	시일와셔	1	1	1	1	1		
8	T4520-44811	오일시일	1	1	1	1	1		
9	T4520-41631	조정판	1	1	1	1	1		
10	T5210-42613	뒷브라켓조합	1	1	1	1	1		
11	T5210-42623	뒷브라켓	1	1	1	1	1		
12	T5210-41691	DX부시	1	1	1	1	1		
13	04811-00420	오링	1	1	1	1	1		
14	06613-10010	그리스니플	1	1	1	1	1		A-M6F
15	04811-50900	오링	1	1	1	1	1		G90
16	T5210-44641	스러스트칼러	1	1	1	1	1		
17	04512-50140	스프링와셔	8	8	8	8	8		
18	01176-51445	볼트	4	4	4	4	4		
19	02176-50140	너트	4	4	4	4	4		M14*P1.5

----> 개정전의 부품이 개정후의 부품을 대체 할 수 있음 <---- 개정후의 부품이 개정전의 부품에 대체 할 수 있음
<-X-> 개정전과 후의 부품이 상호 호환성이 없음 <---> 개정전과 후의 부품이 상호 호환성이 있음
<-0-> 단품 상태로는 상호호환성이 없으나 관련 부품의 조합상태로는 호환성이 있음

MX58-T0510A 앞차축브라켓그룹

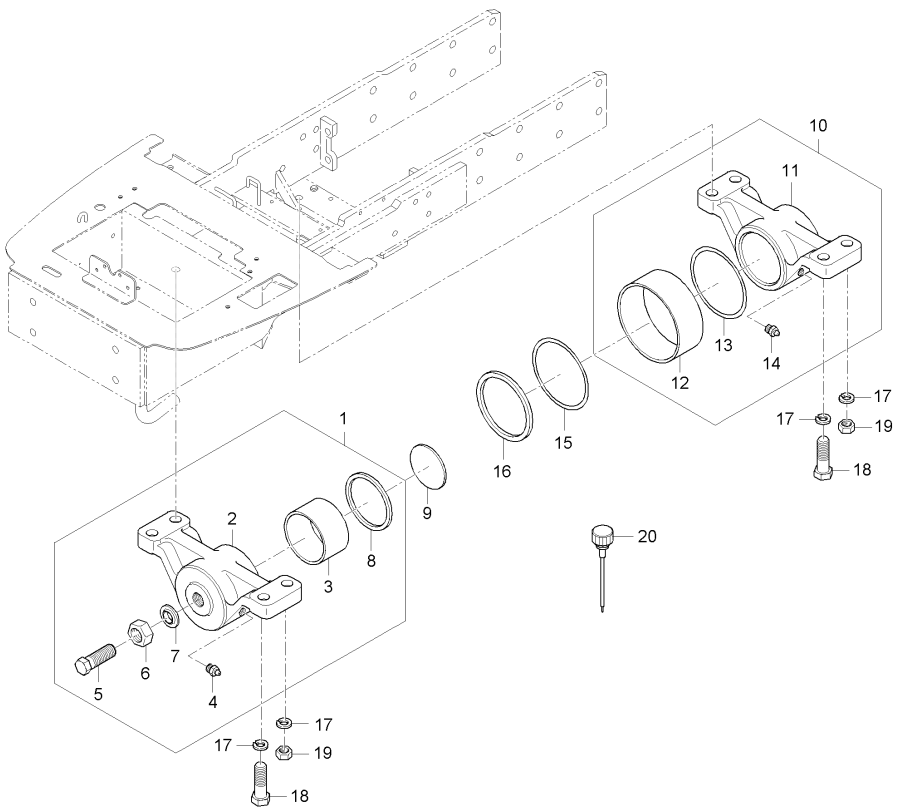

A : RX560PSC , B : RX620SC , C : RX620PSC , D : RX700SC , E : RX700PSC

No.	부품번호	부품명	수량					I.C	비고
			A	B	C	D	E		
20	T5210-42101	오일게이지	1	1	1	1	1		

----> 개정전의 부품이 개정후의 부품을 대체 할 수 있음 <---- 개정후의 부품이 개정전의 부품에 대체 할 수 있음
<-X-> 개정전과 후의 부품이 상호 호환성이 없음 <---> 개정전과 후의 부품이 상호 호환성이 있음
<-0-> 단품 상태로는 상호호환성이 없으나 관련 부품의 조합상태로는 호환성이 있음

RX701-T0520A 추진축그룹

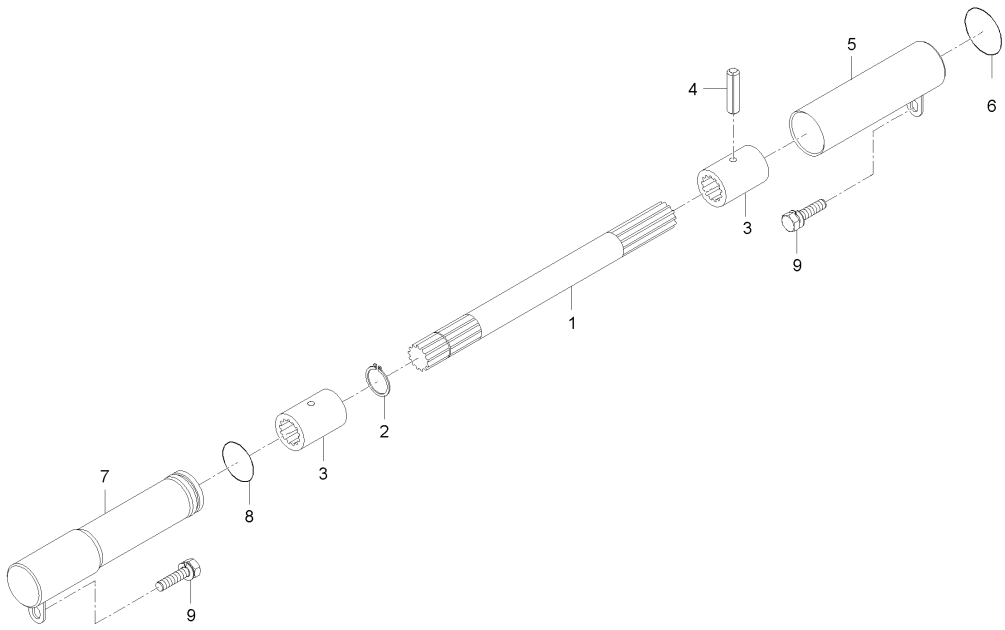

A : RX560PSC , B : RX620SC , C : RX620PSC , D : RX700SC , E : RX700PSC

No.	부품번호	부품명	수량					I.C	비고
			A	B	C	D	E		
1	T5270-44581	추진축2				1	1		
2	04612-00250	스냅링				1	1		
3	T4620-44592	커플링				2	2		
4	05411-00635	스프링핀				1	1		DIA5*36
5	T5225-44592	추진축카버1				1	1		
6	04811-06420	오링				1	1		
7	T2630-44602	추진축커버, 2				1	1		
8	04811-06350	오링				1	1		
9	01123-50816	와셔붙임볼트				2	2		M8*P1.25

----> 개정전의 부품이 개정후의 부품을 대체 할 수 있음 <---- 개정후의 부품이 개정전의 부품에 대체 할 수 있음
<-X-> 개정전과 후의 부품이 상호 호환성이 없음 <---> 개정전과 후의 부품이 상호 호환성이 있음
<-0-> 단품 상태로는 상호호환성이 없으나 관련 부품의 조합상태로는 호환성이 있음

MX58-T0100A 클러치그룹

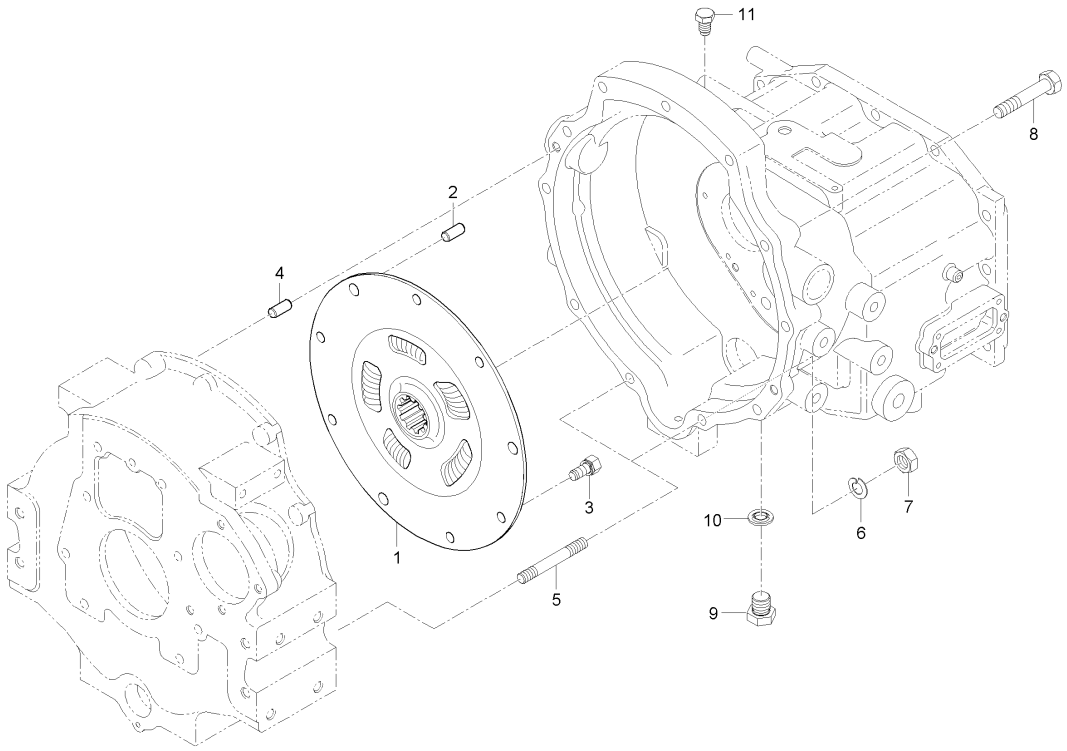

A : RX560PSC , B : RX620SC , C : RX620PSC , D : RX700SC , E : RX700PSC

No.	부품번호	부품명	수량					I.C	비고
			A	B	C	D	E		
1	T5220-14301	스프링댐퍼	1		1		1		
2	05012-01020	평행핀	3		3		3		
2	05012-01016	평행핀	3		3		3	<--->	
3	01123-50816	와셔붙임볼트	6		6		6		M8*P1.25
4	05012-01020	평행핀	2		2		2		
5	01574-51265	심음볼트	6		6		6		M12*1.25*65
5	01574-51265	심음볼트	2		2		2	<--->	M12*1.25*65
6	04512-50120	스프링와셔	6		6		6		M12
6	04512-50120	스프링와셔	2		2		2	<--->	M12
7	02176-50120	너트	6		6		6		M12*1.25
7	02176-50120	너트	2		2		2	<--->	M12*1.25
8	01177-51265	와셔붙임볼트	5		5		5		M12XP1.25(9T /스프링
8	01177-51265	와셔붙임볼트	9		9		9	<--->	M12XP1.25(9T /스프링
9	06331-45010	플러그	1		1		1		M10*1.25
10	04717-01000	시일와셔	1		1		1		M10
11	T2305-43883	플러그	1		1		1		

----> 개정전의 부품이 개정후의 부품을 대체 할 수 있음 <---- 개정후의 부품이 개정전의 부품에 대체 할 수 있음
<-X-> 개정전과 후의 부품이 상호 호환성이 없음 <---> 개정전과 후의 부품이 상호 호환성이 있음
<-0-> 단품 상태로는 상호호환성이 없으나 관련 부품의 조합상태로는 호환성이 있음

MX58-T0100B 클러치그룹

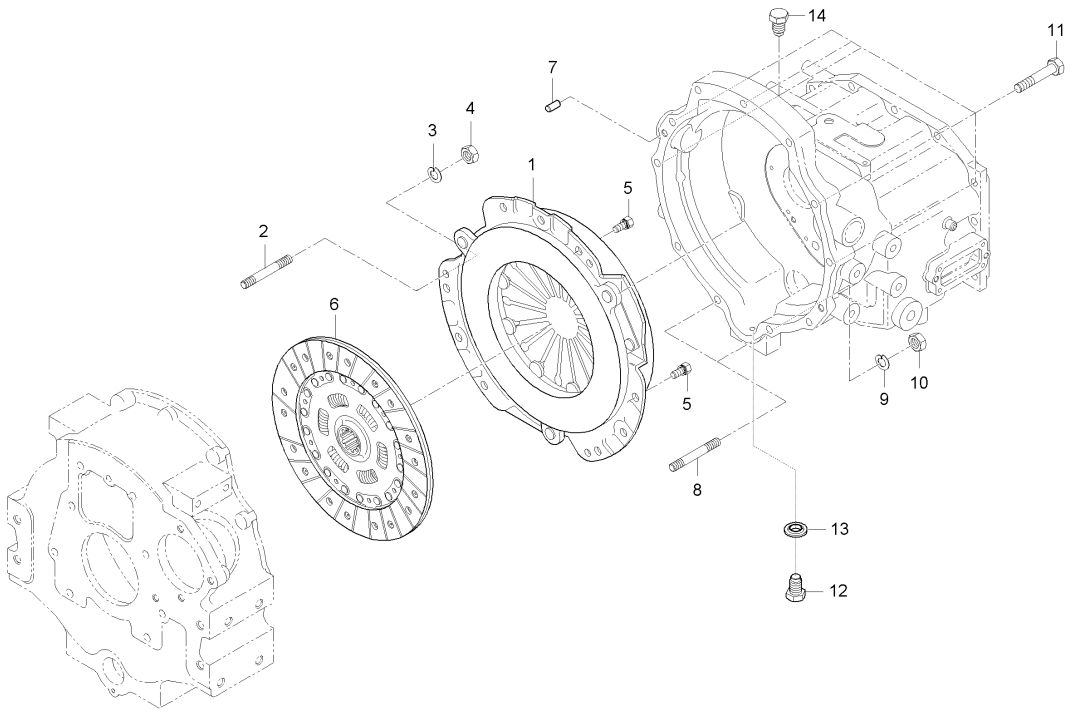

A : RX560PSC , B : RX620SC , C : RX620PSC , D : RX700SC , E : RX700PSC

No.	부품번호	부품명	수량					I.C	비고
			A	B	C	D	E		
1	T5210-14501	클러치카버조합		1		1			
2	01517-51020	심음볼트		3		3			
3	04512-50100	스프링와셔		3		3			
4	02176-50100	너트		3		3			
5	01133-51020	와셔붙임볼트		3		3			
6	T5210-14301	클러치디스크조합		1		1			
7	05012-01020	평행핀		2		2			
8	01574-51265	심음볼트		6		6			
8	01574-51265	심음볼트		2		2		<--->	
9	04512-50120	스프링와셔		6		6			
9	04512-50120	스프링와셔		2		2		<--->	
10	02176-50120	너트		6		6			
10	02176-50120	너트		2		2		<--->	
11	01177-51265	와셔붙임볼트		5		5			
11	01177-51265	와셔붙임볼트		9		9		<--->	
12	06331-35010	플러그		1		1			
13	04717-01000	시일와셔		1		1			
14	T2305-43883	플러그		1		1			

----> 개정전의 부품이 개정후의 부품을 대체 할 수 있음 <---- 개정후의 부품이 개정전의 부품에 대체 할 수 있음
<-X-> 개정전과 후의 부품이 상호 호환성이 없음 <---> 개정전과 후의 부품이 상호 호환성이 있음
<-0-> 단품 상태로는 상호호환성이 없으나 관련 부품의 조합상태로는 호환성이 있음

RX531-T0105A 클러치레버그룹

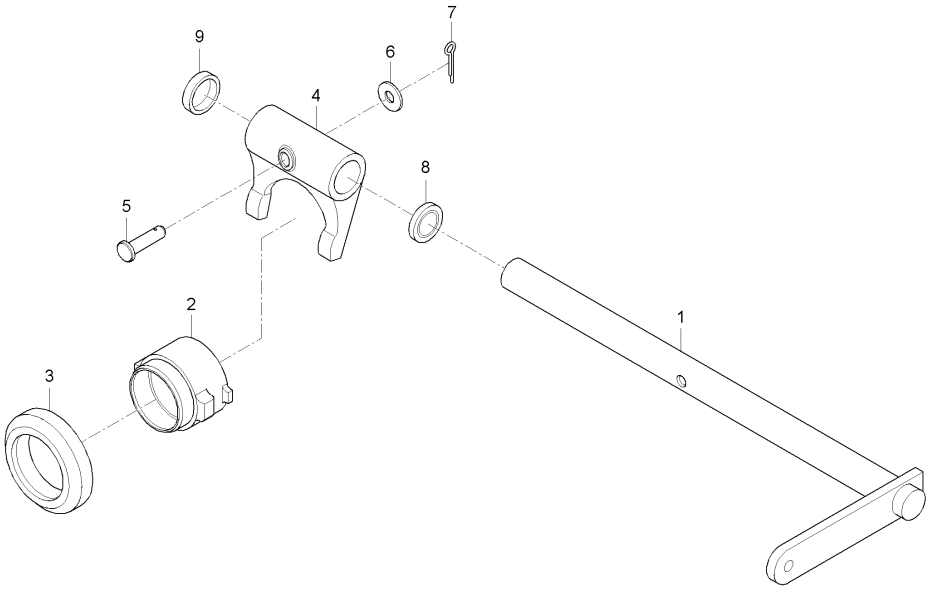

A : RX560PSC , B : RX620SC , C : RX620PSC , D : RX700SC , E : RX700PSC

No.	부품번호	부품명	수량					I.C	비고
			A	B	C	D	E		
1	T5280-14711	클러치레버		1		1			
2	T5210-14811	클러치릴리스허브		1		1			
3	T2610-14831	릴리스베어링		1		1			
4	T5210-14721	클러치릴리스포크		1		1			
5	05112-50850	두부핀		1		1			
6	04012-50080	평와셔		1		1			
7	05511-50220	분할핀		1		1			
8	09500-25388	오일시일		1		1			
9	T4520-14872	시일캡		1		1			

----> 개정전의 부품이 개정후의 부품을 대체 할 수 있음 <---- 개정후의 부품이 개정전의 부품에 대체 할 수 있음
<-X-> 개정전과 후의 부품이 상호 호환성이 없음 <---> 개정전과 후의 부품이 상호 호환성이 있음
<-0-> 단품 상태로는 상호호환성이 없으나 관련 부품의 조합상태로는 호환성이 있음

MX58-T0110A 클러치하우징그룹

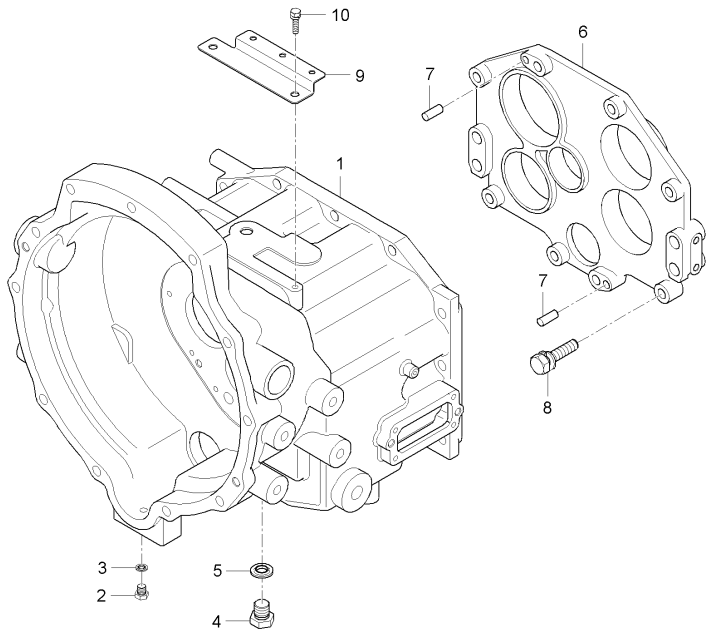

A : RX560PSC , B : RX620SC , C : RX620PSC , D : RX700SC , E : RX700PSC

No.	부품번호	부품명	수량					I.C	비고
			A	B	C	D	E		
1	T5210-14114	클러치하우징	1		1		1		
1	T5210-14115	클러치하우징	1		1		1	<-0->	
1	T5210-14116	클러치하우징	1		1		1	<----	
1	T5210-14117	클러치하우징	1		1		1	<----	
1	T5210-14118	클러치하우징	1		1		1	<----	
2	06331-35010	플러그	1		1		1		M6*P1.0
2	06331-45010	플러그	1		1		1	<--->	M10*1.25
3	04717-01000	시일와셔	1		1		1		M10
4	T4125-14261	자석플러그	1		1		1		
5	04717-02650	시일와셔	1		1		1		
6	T5210-21413	베어링커버	1		1		1		
6	T5210-21414	베어링커버	1		1		1	<-0->	
6	T5210-21415	베어링커버	1		1		1	<-X->	
7	05012-00818	평행핀	2		2		2		
8	01133-51040	와셔붙임볼트	8		8		8		M10XP1.25X40
9	T5250-68661	브라켓(본넷트배선잡이)	1		1		1		
10	01754-50812	플랜지볼트	2		2		2		M8*P1.25

----> 개정전의 부품이 개정후의 부품을 대체 할 수 있음 <---- 개정후의 부품이 개정전의 부품에 대체 할 수 있음
<-X-> 개정전과 후의 부품이 상호 호환성이 없음 <---> 개정전과 후의 부품이 상호 호환성이 있음
<-0-> 단품 상태로는 상호호환성이 없으나 관련 부품의 조합상태로는 호환성이 있음

MX58-T0110B 클러치하우징그룹

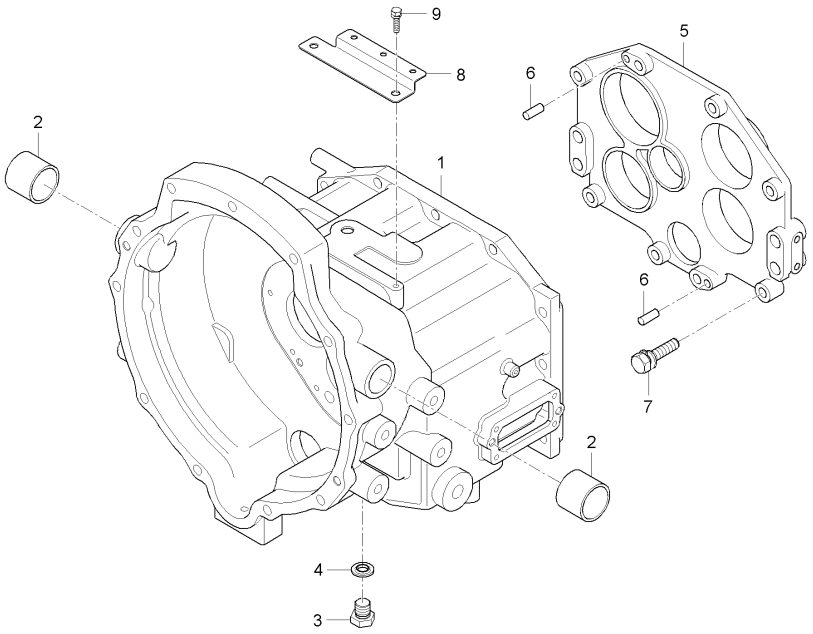

A : RX560PSC , B : RX620SC , C : RX620PSC , D : RX700SC , E : RX700PSC

No.	부품번호	부품명	수량					I.C	비고
			A	B	C	D	E		
1	T5220-14112	클러치하우징		1		1			
1	T5220-14113	클러치하우징		1		1		<----	
1	T5220-14114	클러치하우징		1		1		<----	
1	T5220-14115	클러치하우징		1		1		<----	
2	08511-02525	부시		2		2			
3	T4125-14261	자석플러그		1		1			
4	04717-02650	시일와셔		1		1			
5	T5210-21414	베어링커버		1		1			
5	T5210-21415	베어링커버		1		1		<-X->	
6	05012-00818	평행핀		2		2			
7	01133-51040	와셔붙임볼트		8		8			
8	T5250-68661	브라켓(본넷트배선잡이)		1		1			
9	01754-50812	플랜지볼트		2		2			

----> 개정전의 부품이 개정후의 부품을 대체 할 수 있음 <---- 개정후의 부품이 개정전의 부품에 대체 할 수 있음
<-X-> 개정전과 후의 부품이 상호 호환성이 없음 <---> 개정전과 후의 부품이 상호 호환성이 있음
<-0-> 단품 상태로는 상호호환성이 없으나 관련 부품의 조합상태로는 호환성이 있음

MX58-T0120A 중간케이스그룹

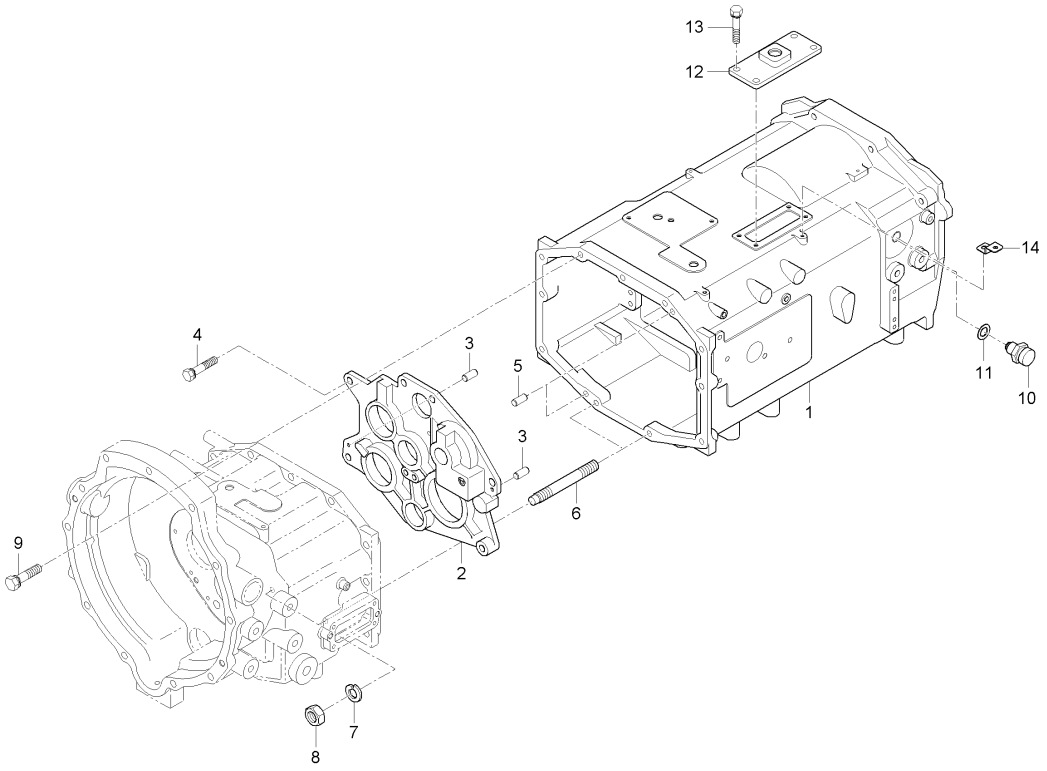

A : RX560PSC , B : RX620SC , C : RX620PSC , D : RX700SC , E : RX700PSC

No.	부품번호	부품명	수량					I.C	비고
			A	B	C	D	E		
1	T5220-21154	중간케이스	1		1		1		
1	T5220-21155	중간케이스	1		1		1	<-0->	
1	T5220-21156	중간케이스	1		1		1	<-0->	
1	T5220-21157	중간케이스	1		1		1	<-X->	
1	T5220-21158	중간케이스	1		1		1	<----	
1	T5220-2115A	중간케이스	1		1		1	<-0->	
2	T5220-22704	베어링커버	1		1		1		
2	T5220-22705	베어링커버	1		1		1	<-0->	
2	T5220-22706	베어링커버	1		1		1	<-X->	
3	05012-00816	평행핀	2		2		2		8*16
4	01133-51040	와셔붙임볼트	7		7		7		M10XP1.25X40
5	05012-01018	평행핀	2		2		2		
6	T4620-21481	심음볼트	2		2		2		
7	04512-50120	스프링와셔	2		2		2		M12
8	T4240-14081	너트	2		2		2		
9	01133-51240	와셔붙임볼트	9		9		9		
10	T4682-69401	안전스위치조합	1		1		1		
11	T4682-43571	조정간격판, T1.0	1		1		1		
12	T5220-21162	커버	1		1		1		

----> 개정전의 부품이 개정후의 부품을 대체 할 수 있음 <---- 개정후의 부품이 개정전의 부품에 대체 할 수 있음
<-X-> 개정전과 후의 부품이 상호 호환성이 없음 <---> 개정전과 후의 부품이 상호 호환성이 있음
<-0-> 단품 상태로는 상호호환성이 없으나 관련 부품의 조합상태로는 호환성이 있음

MX58-T0120A 중간케이스그룹

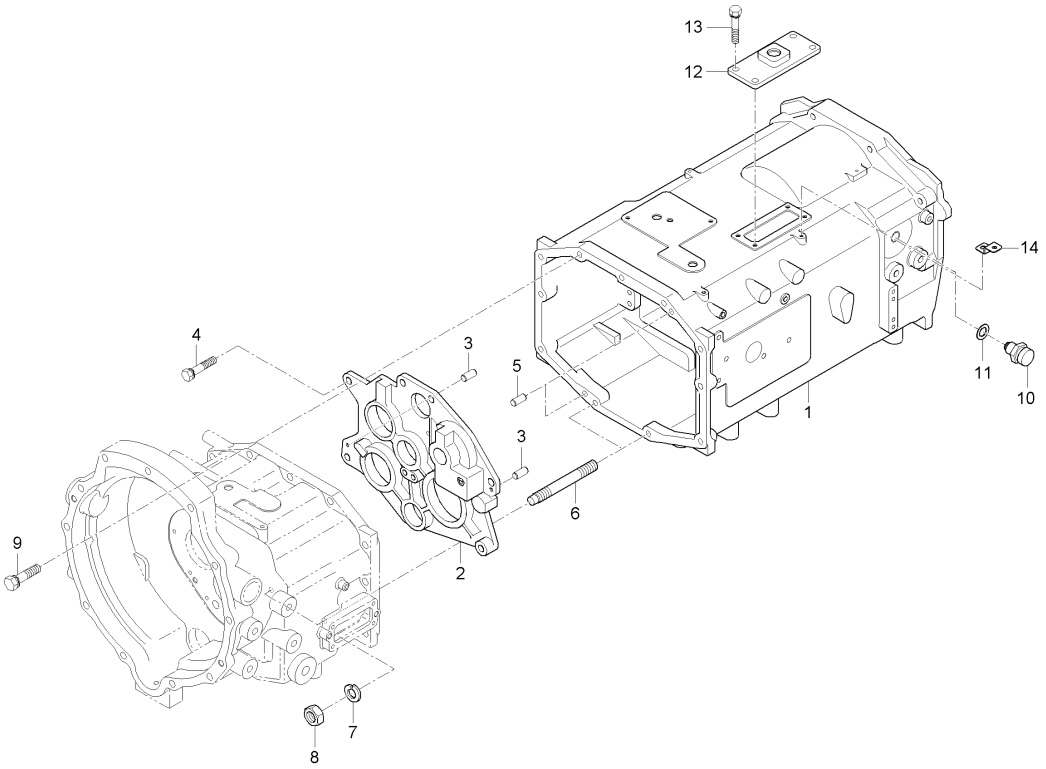

A : RX560PSC , B : RX620SC , C : RX620PSC , D : RX700SC , E : RX700PSC

No.	부품번호	부품명	수량					I.C	비고
			A	B	C	D	E		
12	T5220-21163	커버	1				1	<----	
12	T5220-21164	커버	1		1		1	<-0->	
13	01123-50820	와셔붙임볼트	4		4		4		M8*P1.25
14	T5250-68771	브라켓(배선잡이)	1		1		1		

----> 개정전의 부품이 개정후의 부품을 대체 할 수 있음 <---- 개정후의 부품이 개정전의 부품에 대체 할 수 있음
<-X-> 개정전과 후의 부품이 상호 호환성이 없음 <---> 개정전과 후의 부품이 상호 호환성이 있음
<-0-> 단품 상태로는 상호호환성이 없으나 관련 부품의 조합상태로는 호환성이 있음

MX58-T0120B 중간케이스그룹

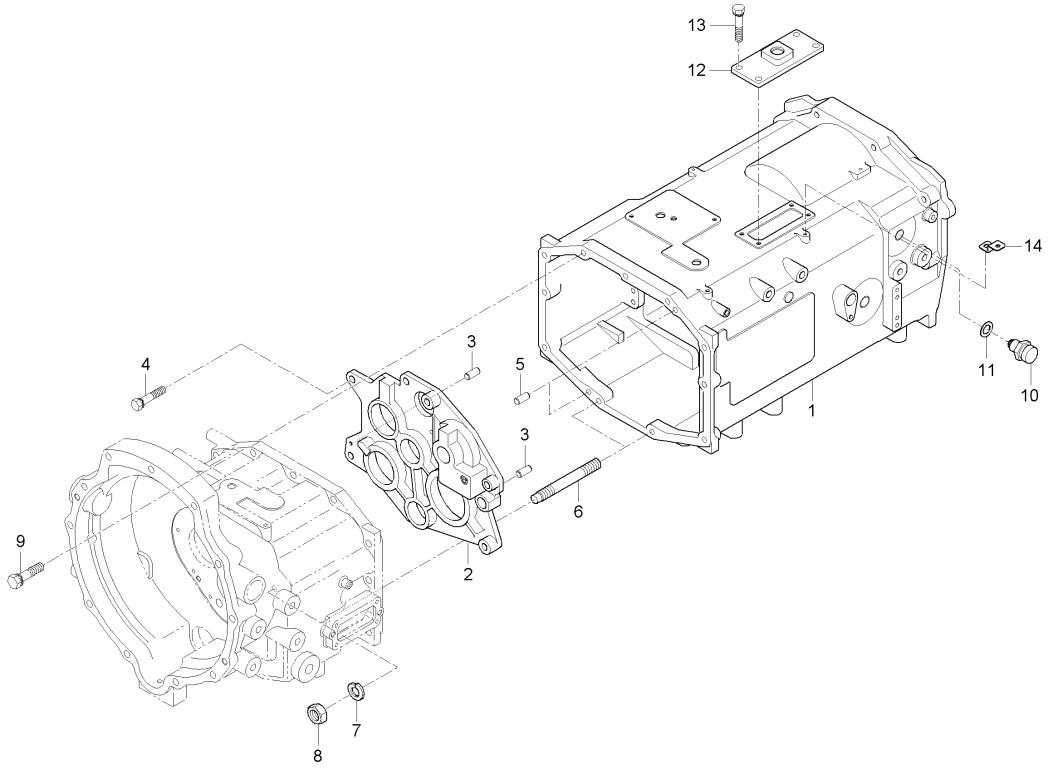

A : RX560PSC , B : RX620SC , C : RX620PSC , D : RX700SC , E : RX700PSC

No.	부품번호	부품명	수량					I.C	비고
			A	B	C	D	E		
1	T5210-21156	중간케이스		1		1			
1	T5210-21157	중간케이스		1		1		<----	
1	T5210-21159	중간케이스		1		1		<--->	
2	T5210-22704	베어링커버		1		1			
3	05012-00816	평행핀		2		2			
4	01133-51040	와셔붙임볼트		7		7			
5	05012-01018	평행핀		2		2			
6	T4620-21481	심음볼트		2		2			
7	04512-50120	스프링와셔		2		2			
8	T4240-14081	너트		2		2			
9	01133-51240	와셔붙임볼트		9		9			
10	T4682-69401	안전스위치조합		1		1			
11	T4682-43571	조정간격판, T1.0		1		1			
12	T5210-21161	커버		1		1			
13	01123-50820	와셔붙임볼트		4		4			
14	T5250-68771	브라켓(배선잡이)		1		1			

----> 개정전의 부품이 개정후의 부품을 대체 할 수 있음 <---- 개정후의 부품이 개정전의 부품에 대체 할 수 있음
<-X-> 개정전과 후의 부품이 상호 호환성이 없음 <---> 개정전과 후의 부품이 상호 호환성이 있음
<-0-> 단품 상태로는 상호호환성이 없으나 관련 부품의 조합상태로는 호환성이 있음

MX58-T0130A 트랜스밋션케이스그룹

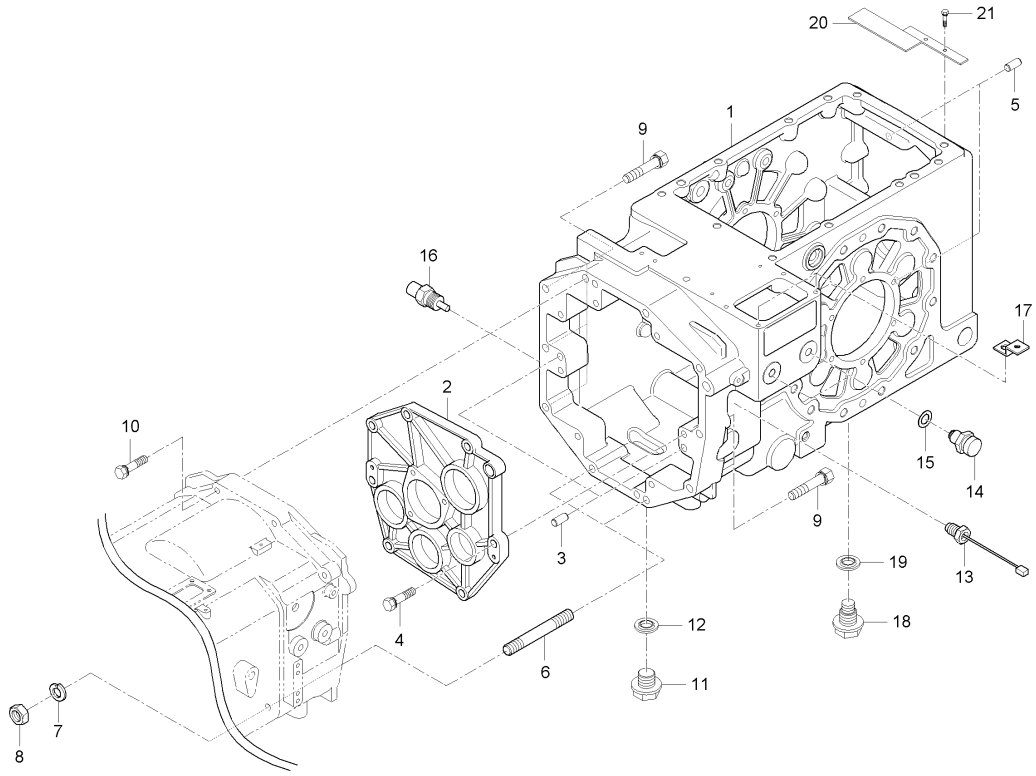

A : RX560PSC , B : RX620SC , C : RX620PSC , D : RX700SC , E : RX700PSC

No.	부품번호	부품명	수량					I.C	비고
			A	B	C	D	E		
1	T5210-21115	밋션케이스	1		1				
1	T5210-21116	밋션케이스	1		1			<--->	
1	T5210-21117	밋션케이스	1		1			<-0->	
1	T5210-21118	밋션케이스	1		1			<----	
2	T5210-21124	베어링커버	1		1				
3	05012-01018	평행핀	2		2				
4	01133-51040	와셔붙임볼트	7		7				
5	05012-01018	평행핀	2		2				
6	01574-51260	심음볼트	2		2				
7	04512-50120	스프링와셔	2		2				
8	T4240-14081	너트	2		2				
9	01133-51250	와셔붙임볼트	5		5				
10	01133-51260	와셔붙임볼트	3		3				
11	T4125-14261	자석플러그	1		1				
12	04717-02650	시일와셔	1		1				
13	T4710-69702	홀센서엔진RPM	1		1				
14	T4682-69401	안전스위치조합	2		2				
14	T5210-69401	안전스위치조합	2		2			<-X->	
15	T4682-43571	조정간격판, T1.0	2		2				

----> 개정전의 부품이 개정후의 부품을 대체 할 수 있음 <---- 개정후의 부품이 개정전의 부품에 대체 할 수 있음
<-X-> 개정전과 후의 부품이 상호 호환성이 없음 <---> 개정전과 후의 부품이 상호 호환성이 있음
<-0-> 단품 상태로는 상호호환성이 없으나 관련 부품의 조합상태로는 호환성이 있음

MX58-T0130A 트랜스밋션케이스그룹

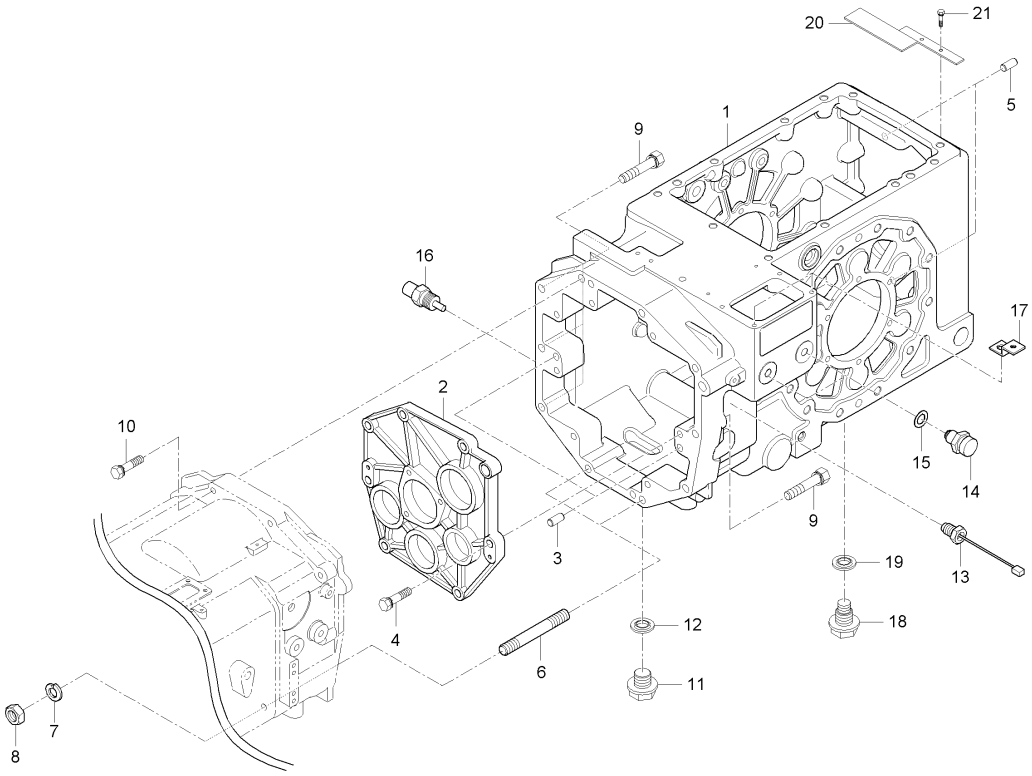

A : RX560PSC , B : RX620SC , C : RX620PSC , D : RX700SC , E : RX700PSC

No.	부품번호	부품명	수량					I.C	비고
			A	B	C	D	E		
16	T5210-38771	오일온도센서	1		1				
17	T5250-68771	브라켓(배선잡이)	2		2				
18	T4930-14261	플러그	1		1				
19	04717-02650	시일와셔	1		1				
20	T5210-21131	차단판	1		1				
21	01123-50816	와셔붙임볼트	2		2				

----> 개정전의 부품이 개정후의 부품을 대체 할 수 있음 <---- 개정후의 부품이 개정전의 부품에 대체 할 수 있음
<-X-> 개정전과 후의 부품이 상호 호환성이 없음 <---> 개정전과 후의 부품이 상호 호환성이 있음
<-0-> 단품 상태로는 상호호환성이 없으나 관련 부품의 조합상태로는 호환성이 있음

MX58-T0130B 트랜스밋션케이스그룹

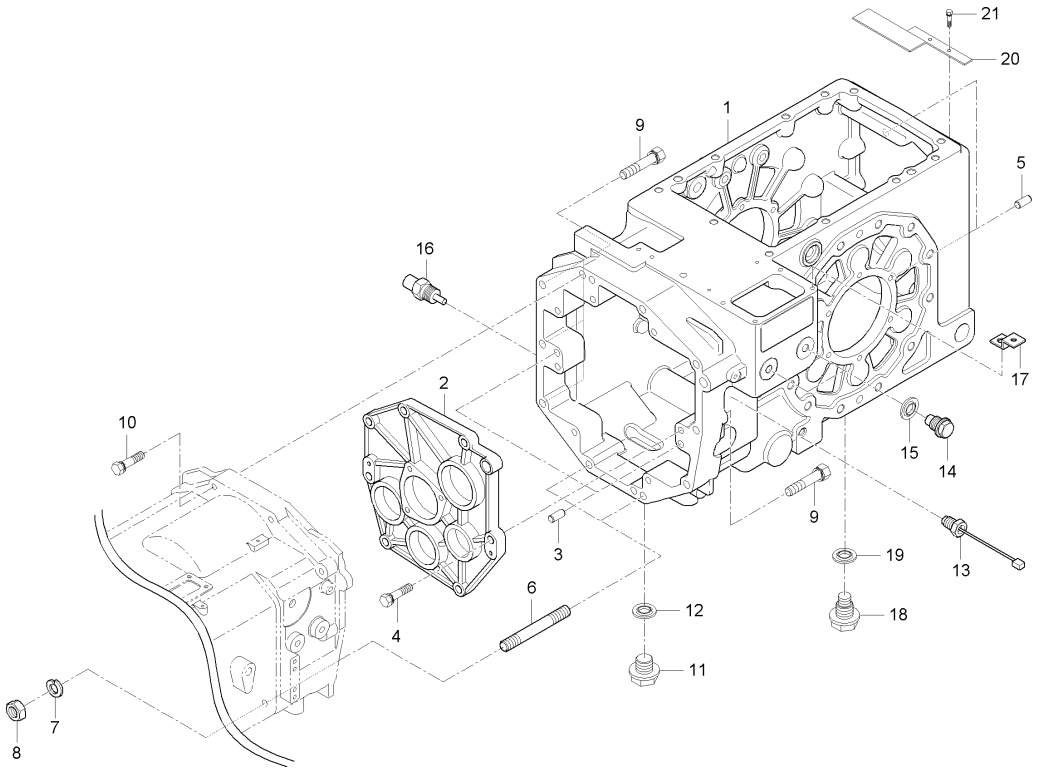

A : RX560PSC , B : RX620SC , C : RX620PSC , D : RX700SC , E : RX700PSC

No.	부품번호	부품명	수량					I.C	비고
			A	B	C	D	E		
1	T5210-21116	밋션케이스		1					
1	T5210-21117	밋션케이스		1				<-0->	
1	T5210-21118	밋션케이스		1				<----	
2	T5210-21124	베어링커버		1					
3	05012-01018	평행핀		2					
4	01133-51040	와셔붙임볼트		7					
5	05012-01018	평행핀		2					
6	01574-51260	심음볼트		2					
7	04512-50120	스프링와셔		2					
8	T4240-14081	너트		2					
9	01133-51250	와셔붙임볼트		5					
10	01133-51260	와셔붙임볼트		3					
11	T4125-14261	자석플러그		1					
12	04717-02650	시일와셔		1					
13	T4710-69702	홀센서엔진RPM		1					
14	06331-35016	플러그		2					
15	04717-01600	시일와셔		2					
16	T5210-38771	오일온도센서		1					
17	T5250-68771	브라켓(배선잡이)		2					

----> 개정전의 부품이 개정후의 부품을 대체 할 수 있음 <---- 개정후의 부품이 개정전의 부품에 대체 할 수 있음
<-X-> 개정전과 후의 부품이 상호 호환성이 없음 <---> 개정전과 후의 부품이 상호 호환성이 있음
<-0-> 단품 상태로는 상호호환성이 없으나 관련 부품의 조합상태로는 호환성이 있음

MX58-T0130B 트랜스밋션케이스그룹

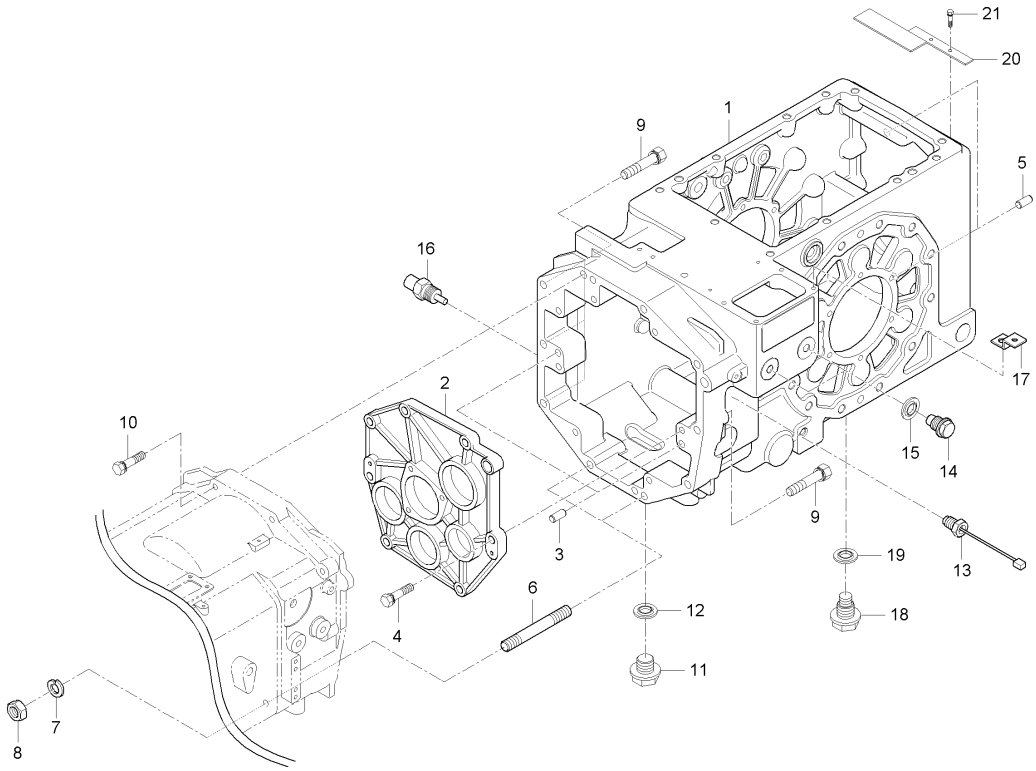

A : RX560PSC , B : RX620SC , C : RX620PSC , D : RX700SC , E : RX700PSC

No.	부품번호	부품명	수량					I.C	비고
			A	B	C	D	E		
18	T4930-14261	플러그		1					
19	04717-02650	시일와셔		1					
20	T5210-21131	차단판		1					
21	01123-50816	와셔붙임볼트		2					

----> 개정전의 부품이 개정후의 부품을 대체 할 수 있음 <---- 개정후의 부품이 개정전의 부품에 대체 할 수 있음
<-X-> 개정전과 후의 부품이 상호 호환성이 없음 <---> 개정전과 후의 부품이 상호 호환성이 있음
<-0-> 단품 상태로는 상호호환성이 없으나 관련 부품의 조합상태로는 호환성이 있음

RX701-T0130A 트랜스밋션케이스그룹

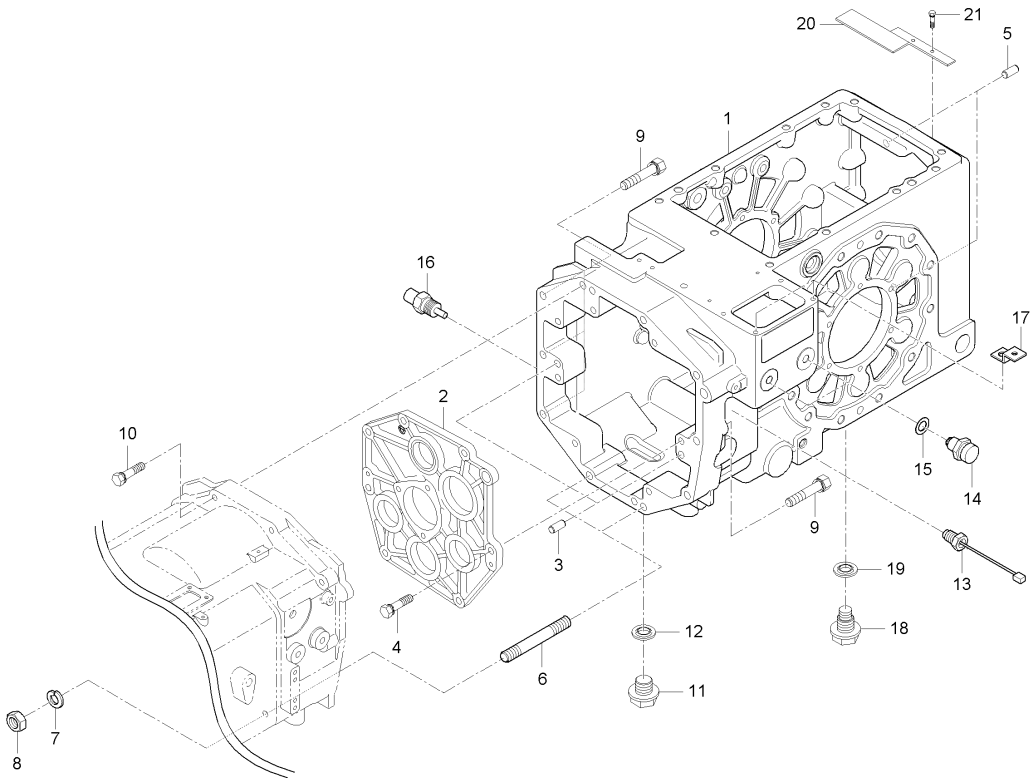

A : RX560PSC , B : RX620SC , C : RX620PSC , D : RX700SC , E : RX700PSC

No.	부품번호	부품명	수량					I.C	비고
			A	B	C	D	E		
1	T5210-21116	밋션케이스					1		
1	T5210-21117	밋션케이스					1	<-0->	
1	T5210-21118	밋션케이스					1	<----	
2	T5280-21121	베어링커버					1		
3	05012-01018	평행핀					2		
4	01133-51040	와셔붙임볼트					7		M10XP1.25X40
5	05012-01018	평행핀					2		
6	01574-51260	심음볼트					2		M12*1.25*60
7	04512-50120	스프링와셔					2		M12
8	T4240-14081	너트					2		
9	01133-51250	와셔붙임볼트					5		
10	01133-51260	와셔붙임볼트					3		M12*1.25
11	T4125-14261	자석플러그					1		
12	04717-02650	시일와셔					1		
13	T4710-69702	홀센서엔진RPM					1		
14	T4682-69401	안전스위치조합					2		
14	T5210-69401	안전스위치조합					2	<-X->	
15	T4682-43571	조정간격판, T1.0					2		
16	T5210-38771	오일온도센서					1		

----> 개정전의 부품이 개정후의 부품을 대체 할 수 있음 <---- 개정후의 부품이 개정전의 부품에 대체 할 수 있음
<-X-> 개정전과 후의 부품이 상호 호환성이 없음 <---> 개정전과 후의 부품이 상호 호환성이 있음
<-0-> 단품 상태로는 상호호환성이 없으나 관련 부품의 조합상태로는 호환성이 있음

RX701-T0130A 트랜스밋션케이스그룹

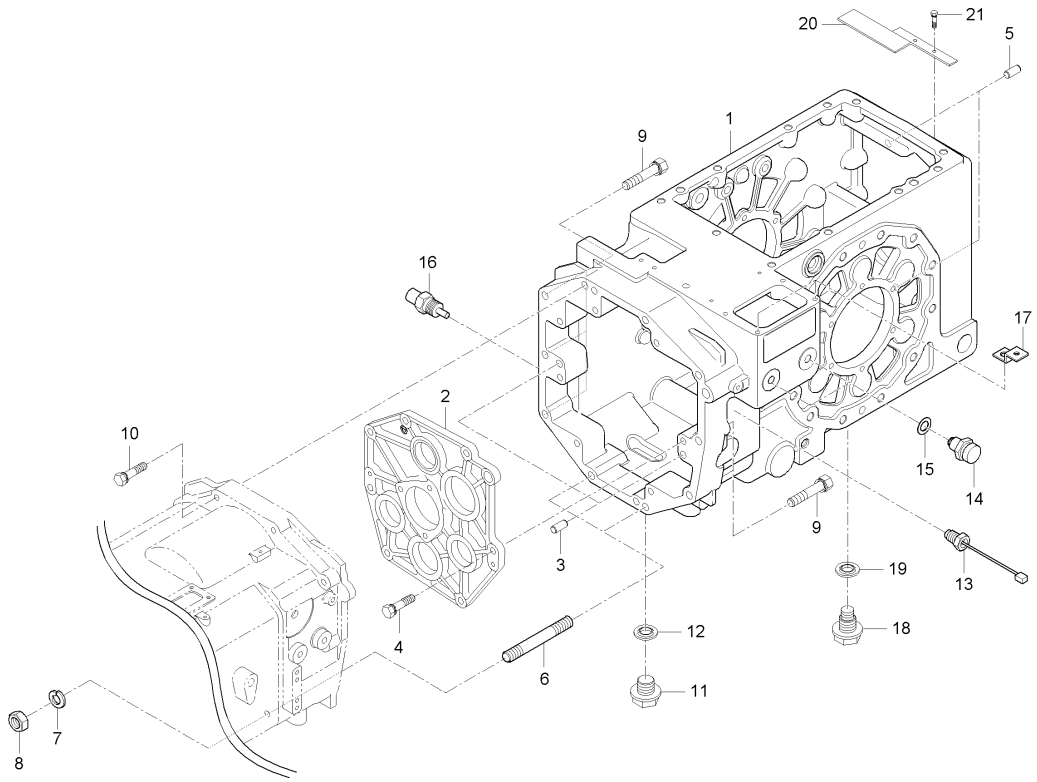

A : RX560PSC , B : RX620SC , C : RX620PSC , D : RX700SC , E : RX700PSC

No.	부품번호	부품명	수량					I.C	비고
			A	B	C	D	E		
17	T5250-68771	브라켓(배선잡이)					2		
18	T4930-14261	플러그					1		
19	04717-02650	시일와셔					1		
20	T5210-21131	차단판					1		
21	01123-50816	와셔붙임볼트					2		M8*P1.25

----> 개정전의 부품이 개정후의 부품을 대체 할 수 있음 <---- 개정후의 부품이 개정전의 부품에 대체 할 수 있음
<-X-> 개정전과 후의 부품이 상호 호환성이 없음 <---> 개정전과 후의 부품이 상호 호환성이 있음
<-0-> 단품 상태로는 상호호환성이 없으나 관련 부품의 조합상태로는 호환성이 있음

RX701-T0130B 트랜스밋션케이스그룹

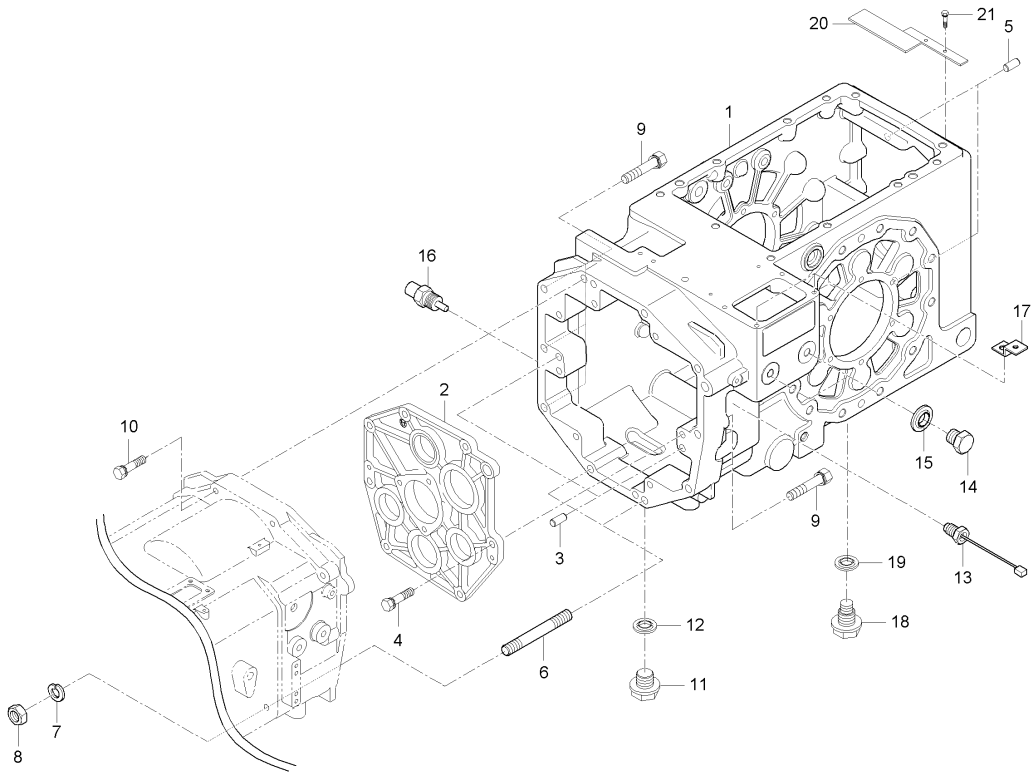

A : RX560PSC , B : RX620SC , C : RX620PSC , D : RX700SC , E : RX700PSC

No.	부품번호	부품명	수량					I.C	비고
			A	B	C	D	E		
1	T5210-21116	밋션케이스				1			
1	T5210-21117	밋션케이스				1		<-0->	
1	T5210-21118	밋션케이스				1		<----	
2	T5280-21121	베어링커버				1			
3	05012-01018	평행핀				2			
4	01133-51040	와셔붙임볼트				7			
5	05012-01018	평행핀				2			
6	01574-51260	심음볼트				2			
7	04512-50120	스프링와셔				2			
8	T4240-14081	너트				2			
9	01133-51250	와셔붙임볼트				5			
10	01133-51260	와셔붙임볼트				3			
11	T4125-14261	자석플러그				1			
12	04717-02650	시일와셔				1			
13	T4710-69702	홀센서엔진RPM				1			
14	06331-35016	플러그				2			
15	04717-01600	시일와셔				2			
16	T5210-38771	오일온도센서				1			
17	T5250-68771	브라켓(배선잡이)				2			

----> 개정전의 부품이 개정후의 부품을 대체 할 수 있음 <---- 개정후의 부품이 개정전의 부품에 대체 할 수 있음
<-X-> 개정전과 후의 부품이 상호 호환성이 없음 <---> 개정전과 후의 부품이 상호 호환성이 있음
<-0-> 단품 상태로는 상호호환성이 없으나 관련 부품의 조합상태로는 호환성이 있음

RX701-T0130B 트랜스밋션케이스그룹

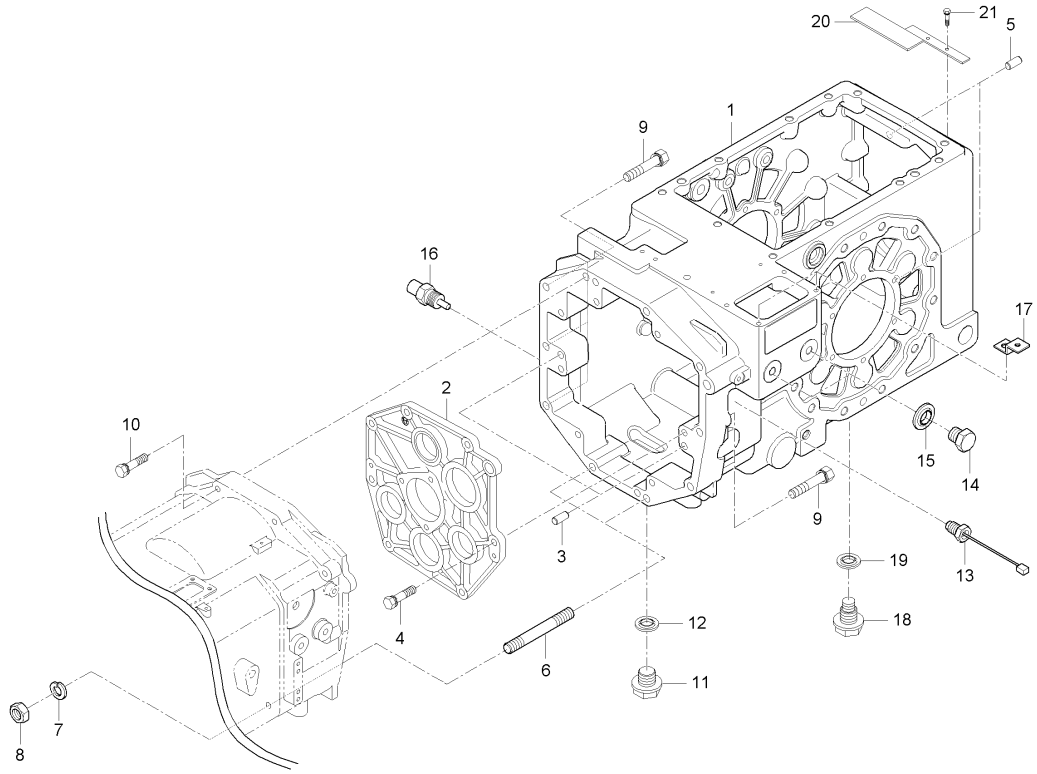

A : RX560PSC , B : RX620SC , C : RX620PSC , D : RX700SC , E : RX700PSC

No.	부품번호	부품명	수량					I.C	비고
			A	B	C	D	E		
18	T4930-14261	플러그				1			
19	04717-02650	시일와셔				1			
20	T5210-21131	차단판				1			
21	01123-50816	와셔붙임볼트				2			

----> 개정전의 부품이 개정후의 부품을 대체 할 수 있음 <---- 개정후의 부품이 개정전의 부품에 대체 할 수 있음
<-X-> 개정전과 후의 부품이 상호 호환성이 없음 <---> 개정전과 후의 부품이 상호 호환성이 있음
<-0-> 단품 상태로는 상호호환성이 없으나 관련 부품의 조합상태로는 호환성이 있음

RX531-T0140A 주축그룹

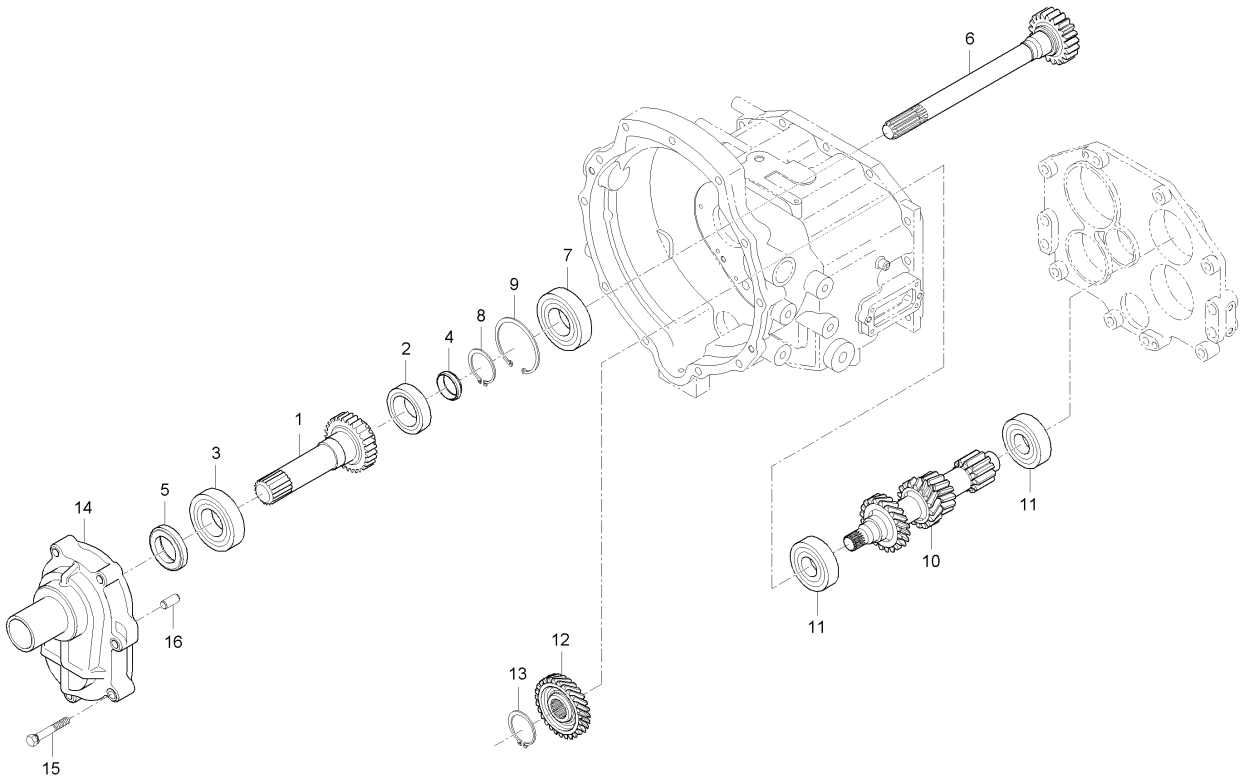

A : RX560PSC , B : RX620SC , C : RX620PSC , D : RX700SC , E : RX700PSC

No.	부품번호	부품명	수량					I.C	비고
			A	B	C	D	E		
1	T5270-21511	27기어축	1	1	1				
2	08101-16009	볼베어링	1	1	1				
3	08101-06208	볼베어링	1	1	1				
4	T2440-21361	오일시일	1	1	1				
5	09503-86211	오일시일	1	1	1				
6	T5210-25212	21기어축	1	1	1				
7	38260-2216-1	볼베어링	1	1	1				
8	04612-00300	스냅링	1	1	1				
9	04611-00750	스냅링	1	1	1				
10	T5270-21531	주축기어	1	1	1				
11	08101-06307	볼베어링	2	2	2				
12	T5270-21521	34기어	1	1	1				
13	04612-00300	스냅링	1	1	1				
14	T5210-14753	추진축케이스	1	1	1				
14	T5210-14754	추진축케이스		1				<----	
15	01123-50840	와셔붙임볼트	7	7	7				
16	05012-00818	평행핀	2	2	2				

----> 개정전의 부품이 개정후의 부품을 대체 할 수 있음 <---- 개정후의 부품이 개정전의 부품에 대체 할 수 있음
<-X-> 개정전과 후의 부품이 상호 호환성이 없음 <---> 개정전과 후의 부품이 상호 호환성이 있음
<-0-> 단품 상태로는 상호호환성이 없으나 관련 부품의 조합상태로는 호환성이 있음

RX531-T0140B 주축그룹

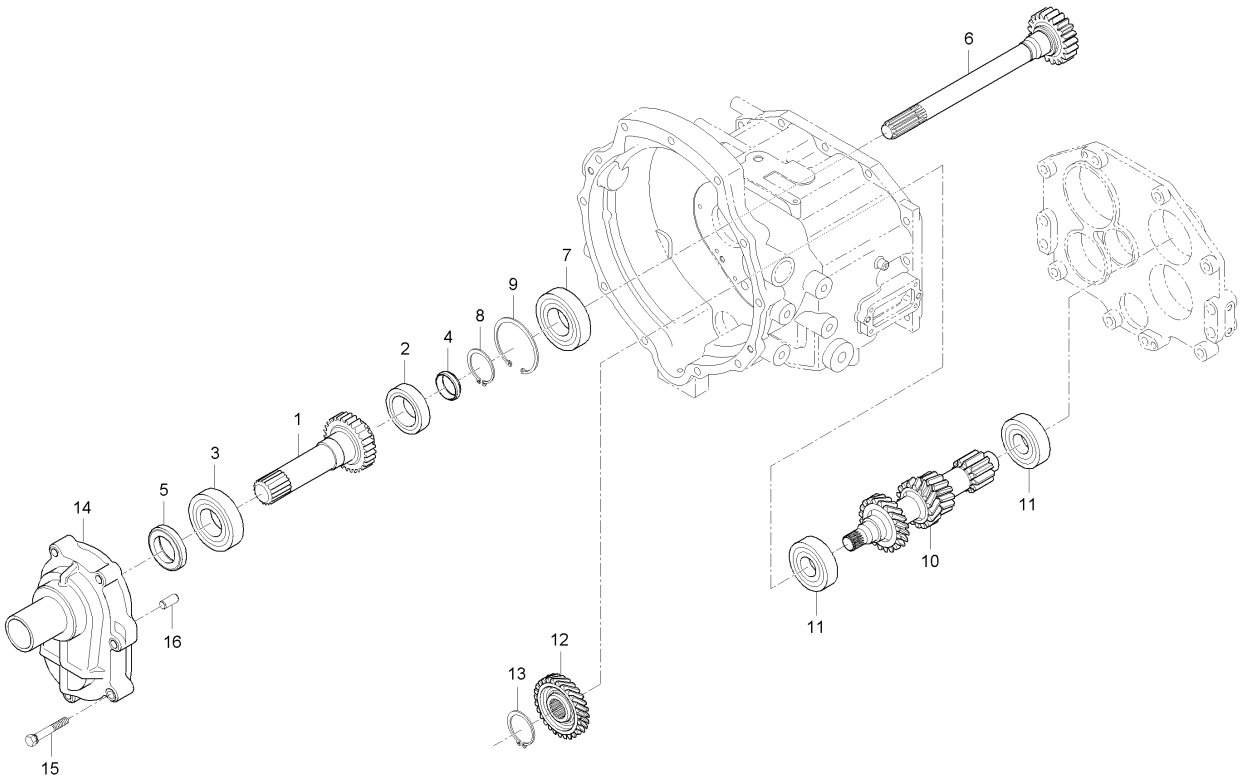

A : RX560PSC , B : RX620SC , C : RX620PSC , D : RX700SC , E : RX700PSC

No.	부품번호	부품명	수량					I.C	비고
			A	B	C	D	E		
1	T5270-21511	27기어축	1		1				
2	08101-16009	볼베어링	1		1				
3	08101-06208	볼베어링	1		1				
4	T2440-21361	오일시일	1		1				
5	09503-86211	오일시일	1		1				
6	T5210-25212	21기어축	1		1				
7	38260-2216-1	볼베어링	1		1				
8	04612-00300	스냅링	1		1				
9	04611-00750	스냅링	1		1				
10	T5270-21531	주축기어	1		1				
11	08101-06307	볼베어링	2		2				
12	T5270-21521	34기어	1		1				
13	04612-00300	스냅링	1		1				
14	T5270-14751	추진축케이스	1		1				
15	01123-50840	와셔붙임볼트	7		7				
16	05012-00818	평행핀	2		2				

----> 개정전의 부품이 개정후의 부품을 대체 할 수 있음 <---- 개정후의 부품이 개정전의 부품에 대체 할 수 있음
<-X-> 개정전과 후의 부품이 상호 호환성이 없음 <---> 개정전과 후의 부품이 상호 호환성이 있음
<-0-> 단품 상태로는 상호호환성이 없으나 관련 부품의 조합상태로는 호환성이 있음

RX701-T0140A 주축그룹

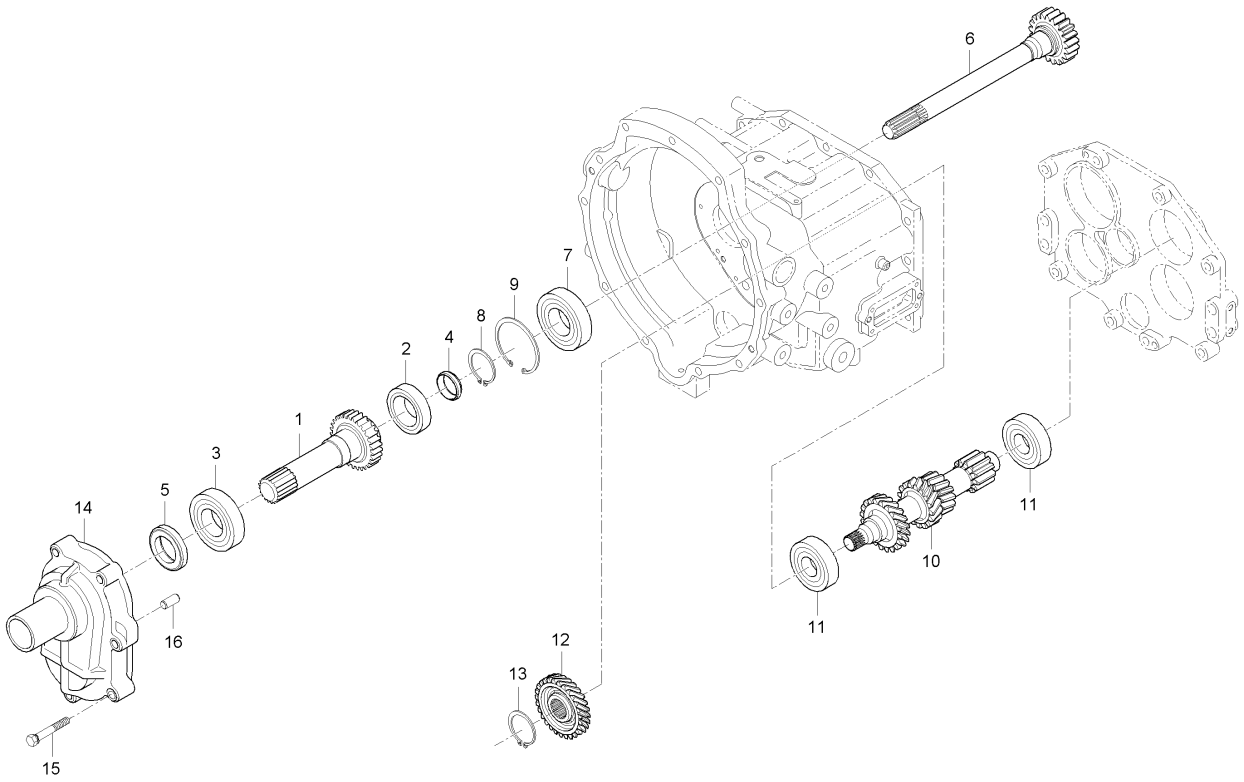

A : RX560PSC , B : RX620SC , C : RX620PSC , D : RX700SC , E : RX700PSC

No.	부품번호	부품명	수량					I.C	비고
			A	B	C	D	E		
1	T5270-21511	27기어축				1	1		
2	08101-16009	볼베어링				1	1		#16009
3	08101-06208	볼베어링				1	1		#6208
4	T2440-21361	오일시일				1	1		
5	09503-86211	오일시일				1	1		
6	T5210-25212	21기어축				1	1		
7	38260-2216-1	볼베어링				1	1		
8	04612-00300	스냅링				1	1		
9	04611-00750	스냅링				1	1		
10	T5270-21531	주축기어				1	1		
11	08100-00026	볼베어링, B/L307				2	2		KOYO,M6307
12	T5270-21521	34기어				1	1		
13	04612-00300	스냅링				1	1		
14	T5210-14753	추진축케이스				1	1		
14	T5210-14754	추진축케이스				1		<----	
15	01123-50840	와셔붙임볼트				7	7		M8*P1.25-40
16	05012-00818	평행핀				2	2		

----> 개정전의 부품이 개정후의 부품을 대체 할 수 있음 <---- 개정후의 부품이 개정전의 부품에 대체 할 수 있음
<-X-> 개정전과 후의 부품이 상호 호환성이 없음 <---> 개정전과 후의 부품이 상호 호환성이 있음
<-0-> 단품 상태로는 상호호환성이 없으나 관련 부품의 조합상태로는 호환성이 있음

RX701-T0140B 주축그룹

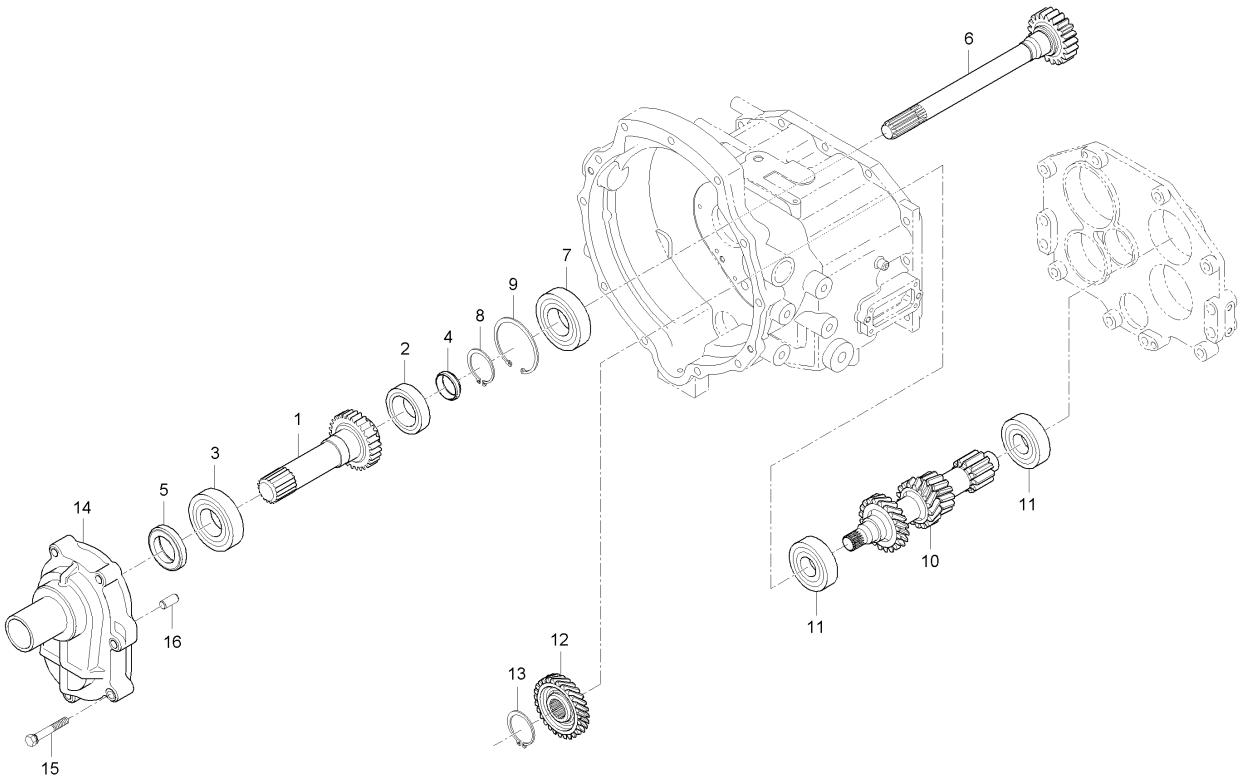

A : RX560PSC , B : RX620SC , C : RX620PSC , D : RX700SC , E : RX700PSC

No.	부품번호	부품명	수량					I.C	비고
			A	B	C	D	E		
1	T5270-21511	27기어축					1		
2	08101-16009	볼베어링					1		#16009
3	08101-06208	볼베어링					1		#6208
4	T2440-21361	오일시일					1		
5	09503-86211	오일시일					1		
6	T5210-25212	21기어축					1		
7	38260-2216-1	볼베어링					1		
8	04612-00300	스냅링					1		
9	04611-00750	스냅링					1		
10	T5270-21531	주축기어					1		
11	08100-00026	볼베어링, B/L307					2		KOYO,M6307
12	T5270-21521	34기어					1		
13	04612-00300	스냅링					1		
14	T5270-14751	추진축케이스					1		
15	01123-50840	와셔붙임볼트					7		M8*P1.25-40
16	05012-00818	평행핀					2		

----> 개정전의 부품이 개정후의 부품을 대체 할 수 있음 <---- 개정후의 부품이 개정전의 부품에 대체 할 수 있음
<-X-> 개정전과 후의 부품이 상호 호환성이 없음 <---> 개정전과 후의 부품이 상호 호환성이 있음
<-0-> 단품 상태로는 상호호환성이 없으나 관련 부품의 조합상태로는 호환성이 있음

RX531-T0150A 카운터축그룹

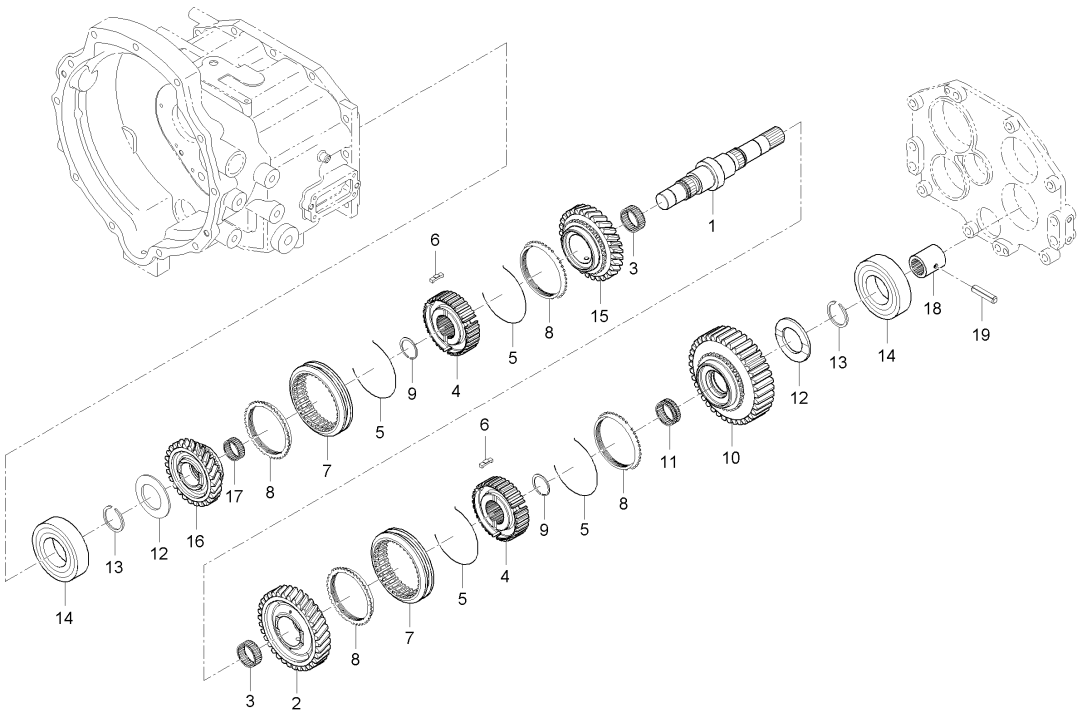

A : RX560PSC , B : RX620SC , C : RX620PSC , D : RX700SC , E : RX700PSC

No.	부품번호	부품명	수량					I.C	비고
			A	B	C	D	E		
1	T5210-21611	카운터축	1	1	1	1	1		
2	T5210-21732	35기어	1	1	1	1	1		
3	08824-04527	니들베어링	2	2	2	2	2		
4	T5210-21811	싱크로허브	2	2	2	2	2		
5	T5210-21851	싱크로나이저스프링	4	4	4	4	4		
6	T5210-21831	싱크로나이저키	6	6	6	6	6		
7	T4682-22842	시프트	2	2	2	2	2		
8	T4682-22852	싱크로나이저조합	4	4	4	4	4		
9	T4810-25771	스냅링	2	2	2	2	2		
10	T5210-21742	38기어	1	1	1	1	1		
11	08823-03526	니들베어링	1	1	1	1	1		K30*35*26ZW
12	T2305-25191	스러스트간격판	2	2	2	2	2		
13	04612-00300	스냅링	2	2	2	2	2		
14	08101-06306	볼베어링	2	2	2	2	2		#6306
15	T5210-21723	31기어	1	1	1	1	1		
16	T5270-21711	27기어	1	1	1	1	1		
17	08823-03522	니들베어링	1	1	1	1	1		30*35*22
18	38435-2544-1	커플링	1	1	1	1	1		
19	05411-00640	스프링핀	1	1	1	1	1		

----> 개정전의 부품이 개정후의 부품을 대체 할 수 있음 <---- 개정후의 부품이 개정전의 부품에 대체 할 수 있음
<-X-> 개정전과 후의 부품이 상호 호환성이 없음 <---> 개정전과 후의 부품이 상호 호환성이 있음
<-0-> 단품 상태로는 상호호환성이 없으나 관련 부품의 조합상태로는 호환성이 있음

MX58-T0160A 셔틀축그룹

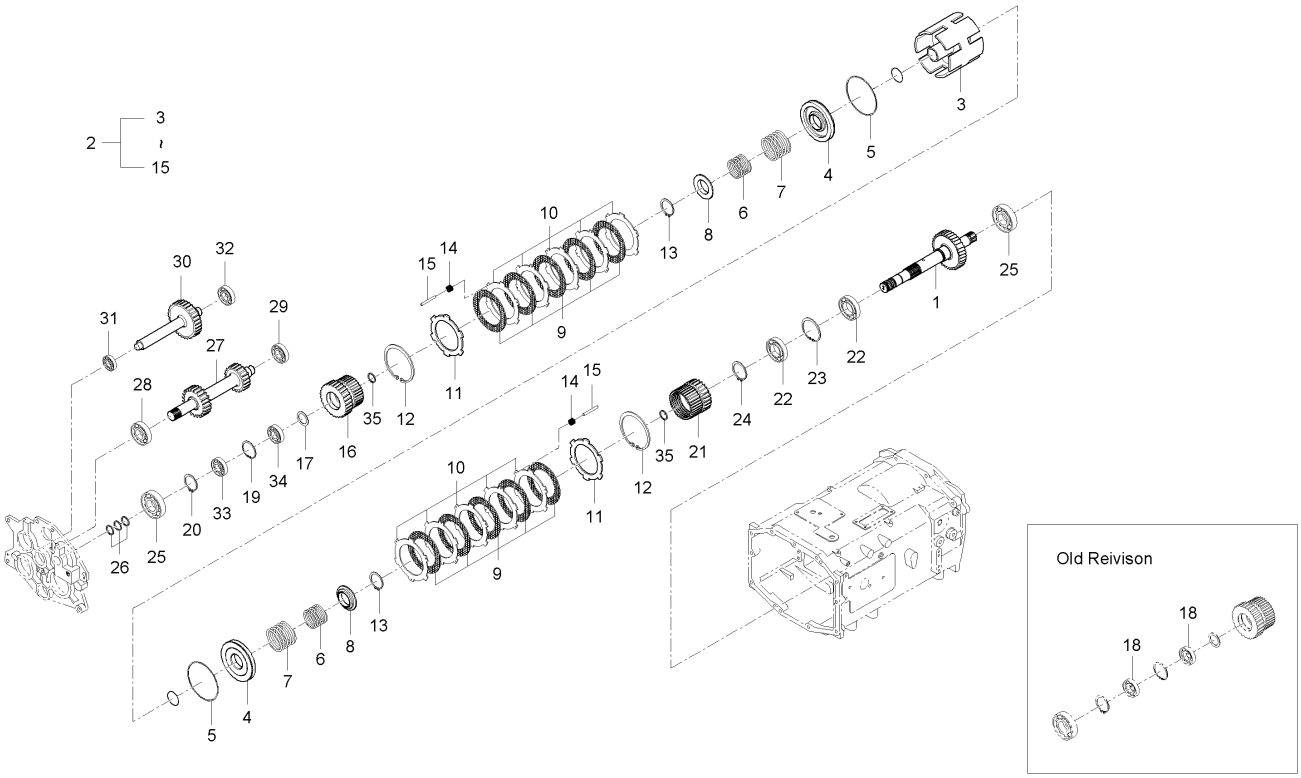

A : RX560PSC , B : RX620SC , C : RX620PSC , D : RX700SC , E : RX700PSC

No.	부품번호	부품명	수량					I.C	비고
			A	B	C	D	E		
1	T5220-22741	셔틀축	1		1				
1	T5220-22742	셔틀축	1		1			<-X->	
1	T5220-22744	셔틀축	1		1			<----	
2	T5225-26005	클러치조합(셔틀)	1		1				
2	T5225-26006	클러치조합(셔틀)	1		1			<-X->	
2	T5225-26007	클러치조합(셔틀)	1		1			<----	
3	T5225-26015	클러치몸체(셔틀)	1		1				
4	T5225-26023	피스톤(셔틀)	2		2				
5	T4810-25641	피스톤링	2		2				
6	T5225-26041	스프링	2		2				
7	T5225-26052	스프링	2		2				
8	T5225-26062	스프링시트	2		2				
9	T5225-26072	클러치디스크	10		10				
10	T5225-26082	클러치판	10		10				
11	T5225-26092	압력판	2		2				
12	T4682-46051	스냅링	2		2				
13	04612-00450	스냅링	2		2				
14	T4980-22831	스프링	30		30				
15	T5225-26141	핀	6		6				

----> 개정전의 부품이 개정후의 부품을 대체 할 수 있음 <---- 개정후의 부품이 개정전의 부품에 대체 할 수 있음
<-X-> 개정전과 후의 부품이 상호 호환성이 없음 <---> 개정전과 후의 부품이 상호 호환성이 있음
<-0-> 단품 상태로는 상호호환성이 없으나 관련 부품의 조합상태로는 호환성이 있음

MX58-T0160A 셔틀축그룹

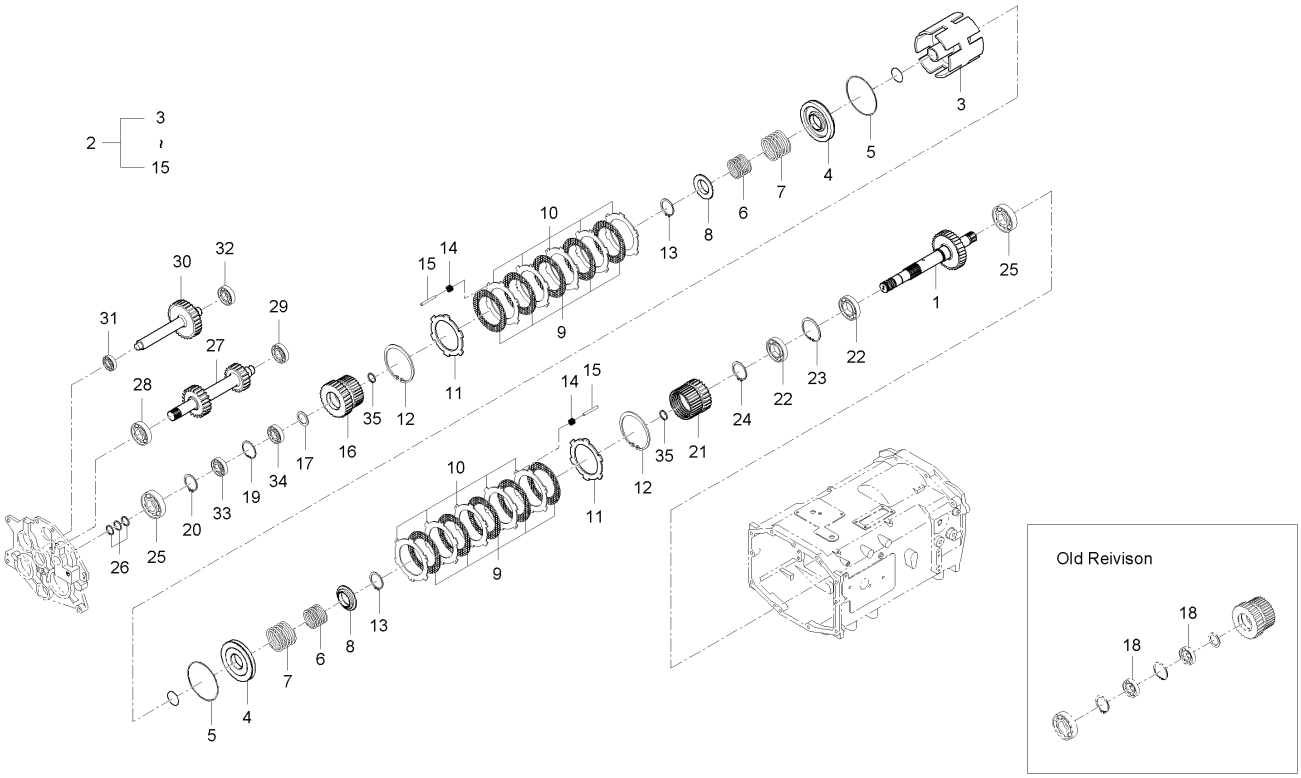

A : RX560PSC , B : RX620SC , C : RX620PSC , D : RX700SC , E : RX700PSC

No.	부품번호	부품명	수량					I.C	비고
			A	B	C	D	E		
16	T5220-22611	28기어(전진)	1		1				
17	T2305-21661	간격판	1		1				
18	08101-06006	볼베어링	2		2				
19	04611-00550	스냅링	1		1				
20	04612-00300	스냅링	1		1				
21	T5220-22621	26기어(후진)	1		1				
22	08101-06908	볼베어링	2		2				
23	04611-00620	멈춤링	1		1				
24	04612-00400	스냅링	1		1				
25	T4682-25111	볼베어링	2		2				
25	38260-2216-1	볼베어링	2		2			<--->	
26	T5225-26111	시일링	3		3				
27	T5220-22631	23-21기어축	1		1				
27	T5220-22632	23-21기어축	1		1			<-0->	
28	T4682-25111	볼베어링	1		1				
28	08101-06307	볼베어링	1		1			<-0->	
29	T2610-22661	볼베어링	1		1				
29	08101-06306	볼베어링	1		1			<-0->	
30	T5210-22651	31기어축	1		1				

----> 개정전의 부품이 개정후의 부품을 대체 할 수 있음 <---- 개정후의 부품이 개정전의 부품에 대체 할 수 있음
<-X-> 개정전과 후의 부품이 상호 호환성이 없음 <---> 개정전과 후의 부품이 상호 호환성이 있음
<-0-> 단품 상태로는 상호호환성이 없으나 관련 부품의 조합상태로는 호환성이 있음

MX58-T0160A 셔틀축그룹

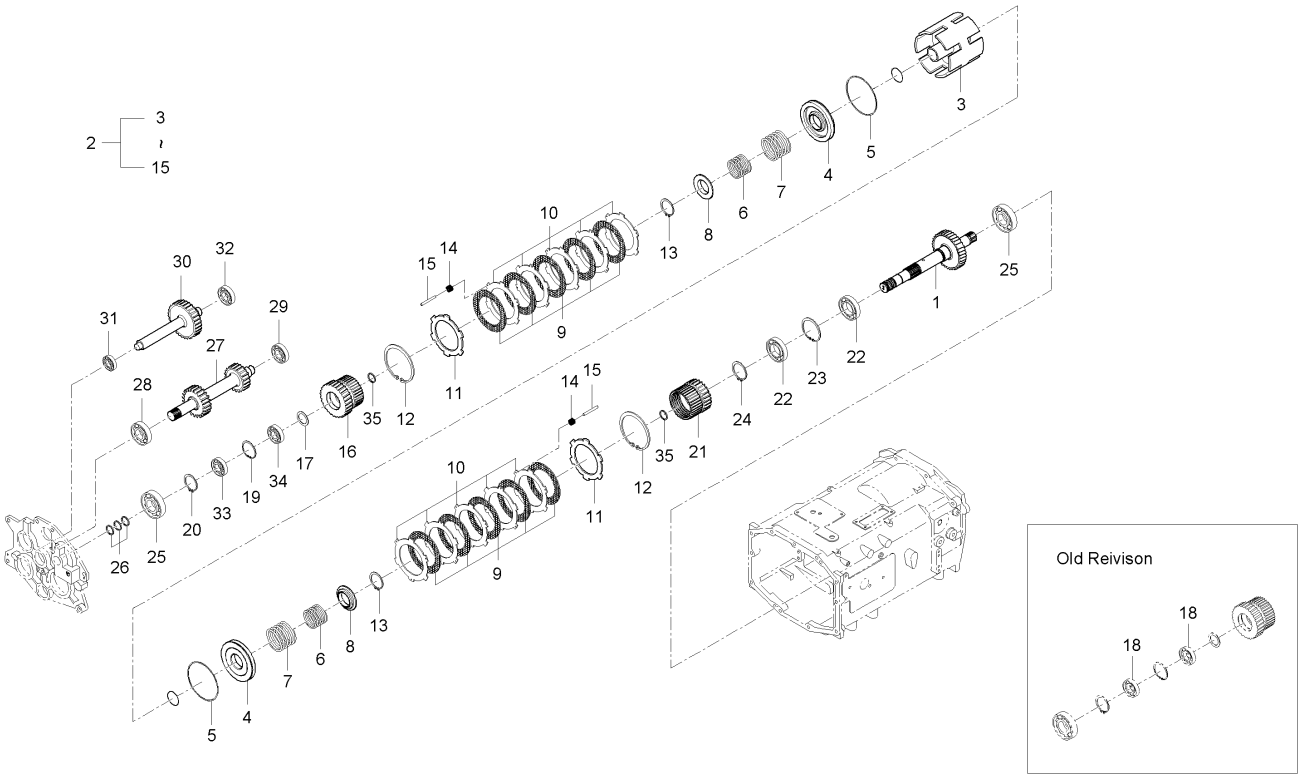

A : RX560PSC , B : RX620SC , C : RX620PSC , D : RX700SC , E : RX700PSC

No.	부품번호	부품명	수량					I.C	비고
			A	B	C	D	E		
31	08101-06204	볼베어링	1		1				
32	08101-06205	볼베어링	1		1				
33	08141-06006	볼베어링	1		1				
34	08101-06006	볼베어링	1		1				
35	T5220-22653	시일링	2		2				

----> 개정전의 부품이 개정후의 부품을 대체 할 수 있음 <---- 개정후의 부품이 개정전의 부품에 대체 할 수 있음
<-X-> 개정전과 후의 부품이 상호 호환성이 없음 <---> 개정전과 후의 부품이 상호 호환성이 있음
<-0-> 단품 상태로는 상호호환성이 없으나 관련 부품의 조합상태로는 호환성이 있음

MX58-T0160B

셔틀축그룹

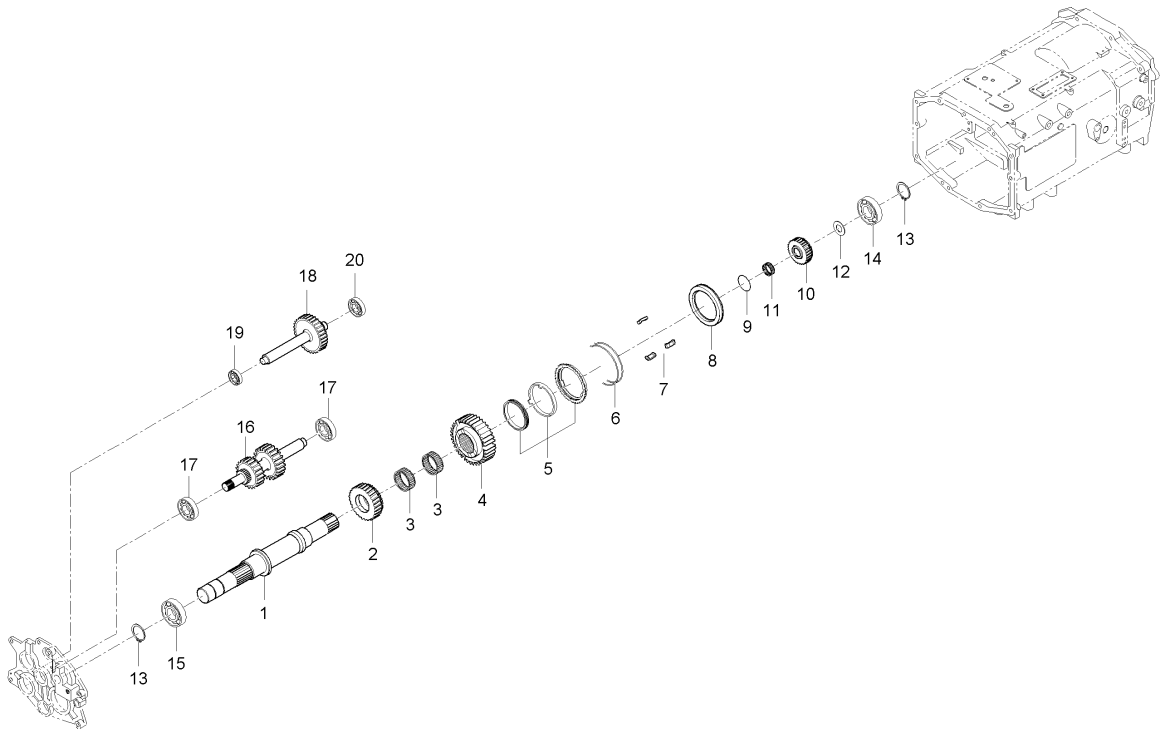

A : RX560PSC , B : RX620SC , C : RX620PSC , D : RX700SC , E : RX700PSC

No.	부품번호	부품명	수량					I.C	비고
			A	B	C	D	E		
1	T5210-22633	셔틀축		1					
2	T5210-22612	23기어(전진)		1					
3	08823-74217	니들베어링		2					
4	T5210-22811	스플라인허브		1					
5	T2610-22851	싱크로나이저조합		2					
6	38360-2178-1	스프링		2					
7	T2610-21812	싱크로나이저키		3					
8	T2610-22834	시프터		1					
9	T2610-22821	스냅링		1					
10	T5210-22623	21기어(후진)		1					
10	T5210-22624	21기어(후진)		1				<----	
10	T5210-22625	21기어(후진)		1				<----	
11	08823-03526	니들베어링		1					
12	T2305-25191	스러스트간격판		1					
13	04612-00300	스냅링		2					
14	08101-06306	볼베어링		1					
15	08101-06307	볼베어링		1					
16	T5210-22743	28-26-13기어축		1					
17	T4682-25111	볼베어링		2					

----> 개정전의 부품이 개정후의 부품을 대체 할 수 있음 <---- 개정후의 부품이 개정전의 부품에 대체 할 수 있음
<-X-> 개정전과 후의 부품이 상호 호환성이 없음 <---> 개정전과 후의 부품이 상호 호환성이 있음
<-0-> 단품 상태로는 상호호환성이 없으나 관련 부품의 조합상태로는 호환성이 있음

MX58-T0160B 셔틀축그룹

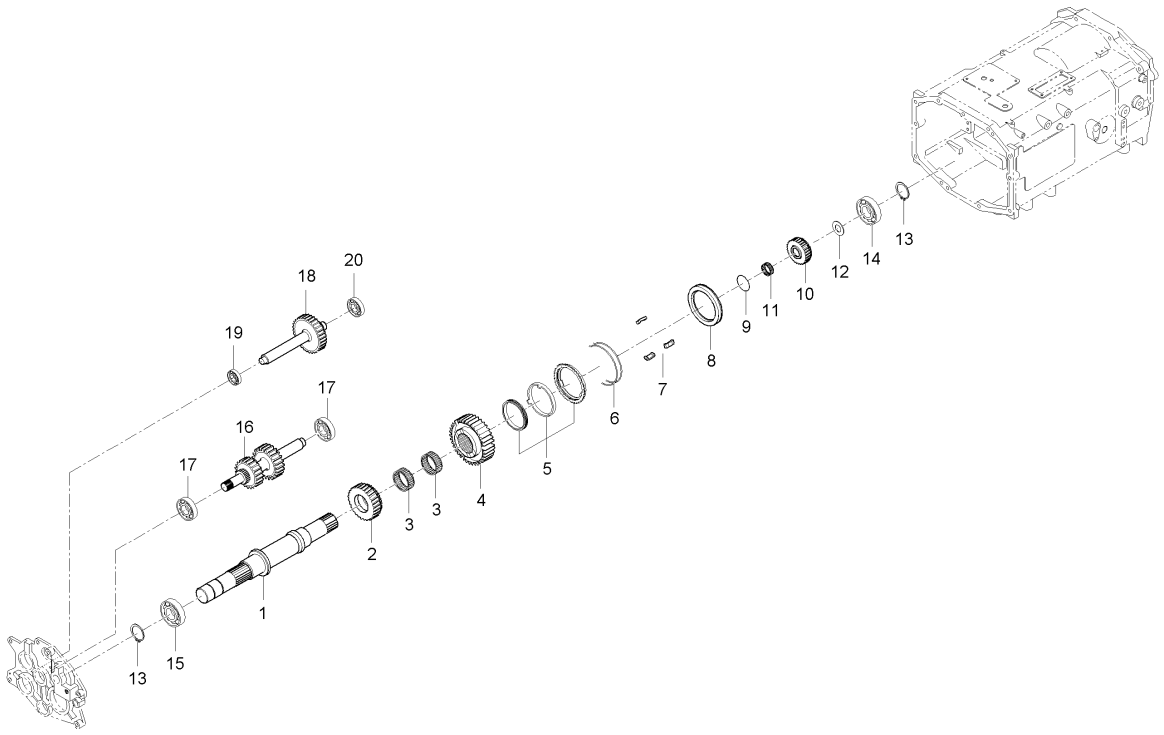

A : RX560PSC , B : RX620SC , C : RX620PSC , D : RX700SC , E : RX700PSC

No.	부품번호	부품명	수량 A	수량 B	수량 C	수량 D	수량 E	I.C	비고
17	38260-2216-1	볼베어링		2				<--->	
18	T5210-22651	31기어축		1					
18	T5210-22652	31기어축		1				<----	
19	08101-06204	볼베어링		1					
20	08101-06205	볼베어링		1					

----> 개정전의 부품이 개정후의 부품을 대체 할 수 있음 <---- 개정후의 부품이 개정전의 부품에 대체 할 수 있음
<-X-> 개정전과 후의 부품이 상호 호환성이 없음 <---> 개정전과 후의 부품이 상호 호환성이 있음
<-0-> 단품 상태로는 상호호환성이 없으나 관련 부품의 조합상태로는 호환성이 있음

RX701-T0160A 셔틀축그룹

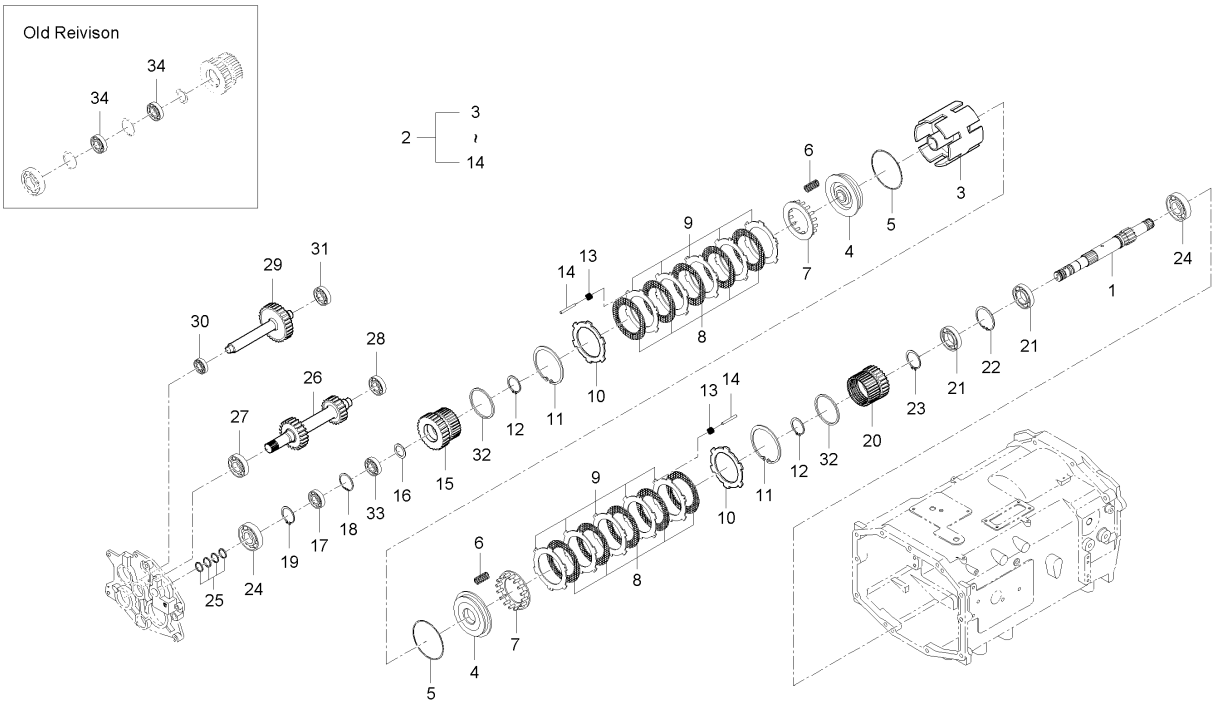

A : RX560PSC , B : RX620SC , C : RX620PSC , D : RX700SC , E : RX700PSC

No.	부품번호	부품명	수량					I.C	비고
			A	B	C	D	E		
1	T5220-22744	셔틀축					1		
2	T5225-26007	클러치조합(셔틀)					1		
3	T5225-26016	클러치몸체(셔틀)					1		
4	T5225-26025	피스톤(셔틀)					2		
5	T4810-25641	피스톤링					2		
6	T2670-15182	스프링					32		
7	T5225-26063	스프링시트					2		
8	T5225-26073	클러치디스크					10		
9	T4710-24532	전후진클러치판					8		
10	T4880-24492	압력판, 전후진					2		
11	T4710-24511	멈춤링					2		
12	04612-00450	스냅링					2		
13	T4980-22831	스프링					30		
14	T4710-22841	핀					6		
15	T5220-22613	28기어(전진)					1		
16	T2305-21661	간격판					1		
17	08101-06006	볼베어링					1		#6006
18	04611-00550	스냅링					1		DIA55
19	04612-00300	스냅링					1		

----> 개정전의 부품이 개정후의 부품을 대체 할 수 있음 <---- 개정후의 부품이 개정전의 부품에 대체 할 수 있음
<-X-> 개정전과 후의 부품이 상호 호환성이 없음 <---> 개정전과 후의 부품이 상호 호환성이 있음
<-0-> 단품 상태로는 상호호환성이 없으나 관련 부품의 조합상태로는 호환성이 있음

RX701-T0160A 셔틀축그룹

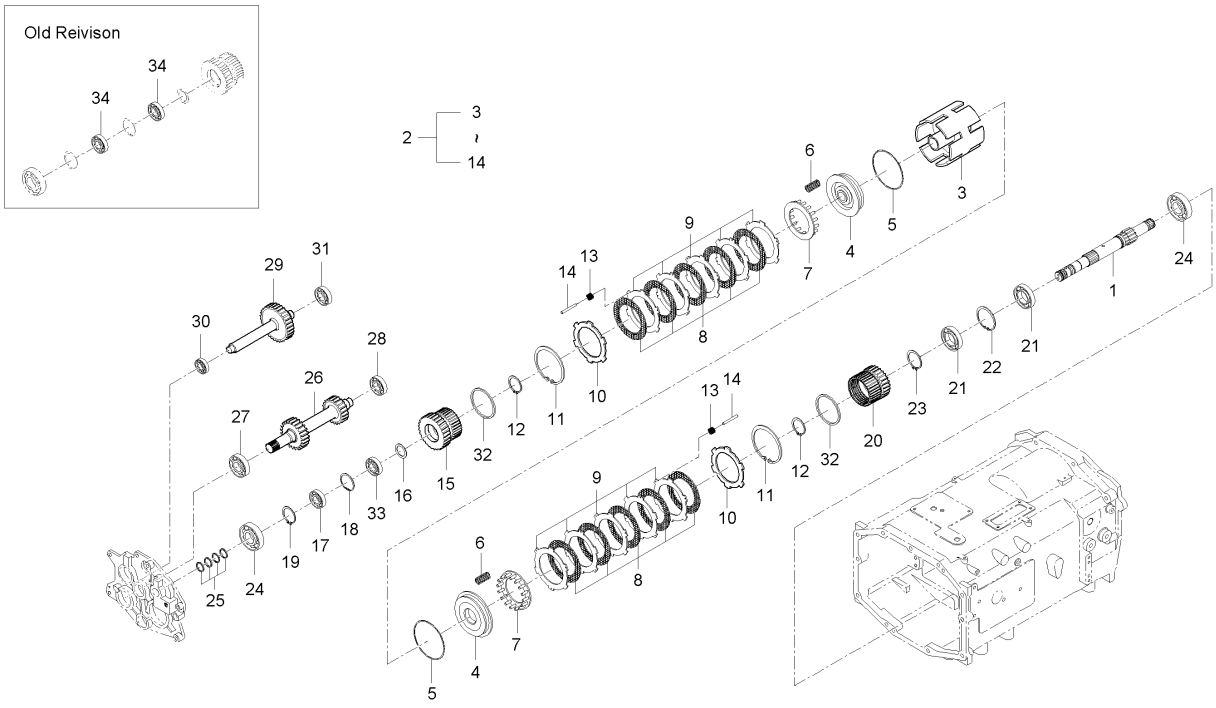

A : RX560PSC , B : RX620SC , C : RX620PSC , D : RX700SC , E : RX700PSC

No.	부품번호	부품명	수량					I.C	비고
			A	B	C	D	E		
20	T5220-22623	26기어(후진)					1		
21	08101-06908	볼베어링					2		#6908
22	04611-00620	멈춤링					1		
23	04612-00400	스냅링					1		
24	38260-2216-1	볼베어링					2		
25	T5225-26111	시일링					4		
26	T5220-22634	23-21기어축					1		
27	08100-00026	볼베어링, B/L307					1		KOYO,M6307
28	08101-06306	볼베어링					1		#6306
29	T5210-22652	31기어축					1		
30	08101-06204	볼베어링					1		#6204
31	08101-06205	볼베어링					1		DIA25
32	T5220-22653	시일링					2		
33	08141-06006	볼베어링					1		#6006DD
34	08101-06006	볼베어링					2		#6006

----> 개정전의 부품이 개정후의 부품을 대체 할 수 있음 <---- 개정후의 부품이 개정전의 부품에 대체 할 수 있음
<-X-> 개정전과 후의 부품이 상호 호환성이 없음 <---> 개정전과 후의 부품이 상호 호환성이 있음
<-0-> 단품 상태로는 상호호환성이 없으나 관련 부품의 조합상태로는 호환성이 있음

RX701-T0160B 셔틀축그룹

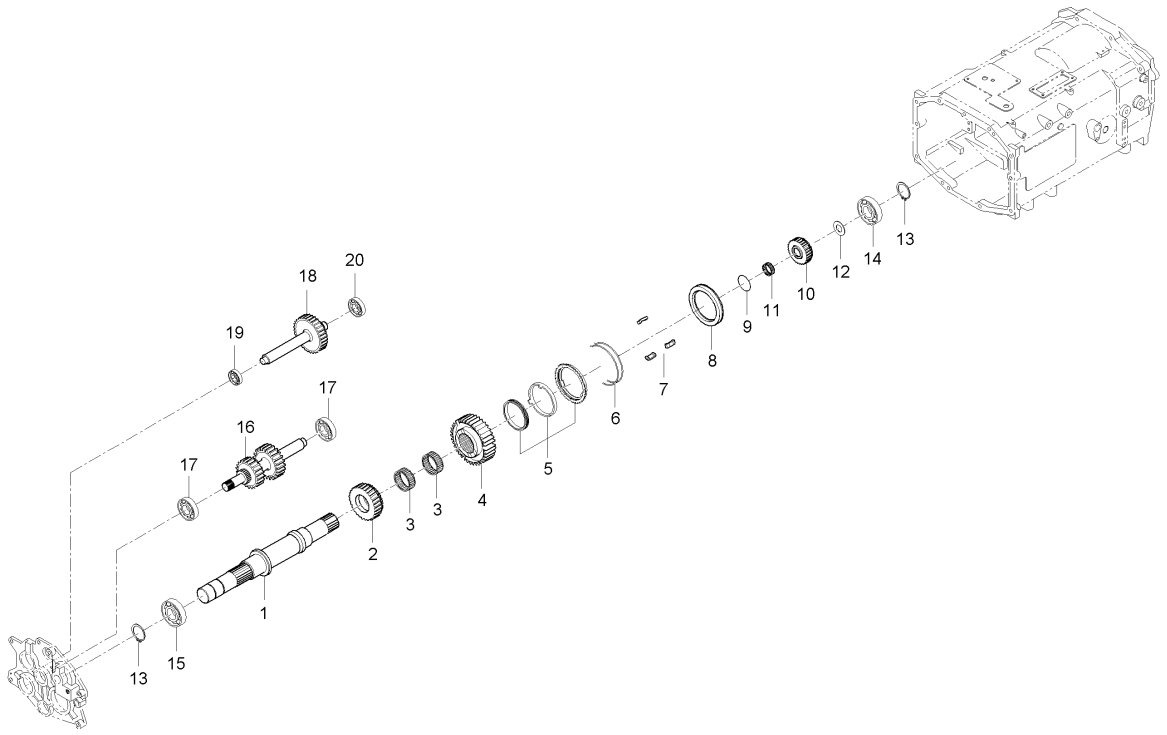

A : RX560PSC , B : RX620SC , C : RX620PSC , D : RX700SC , E : RX700PSC

No.	부품번호	부품명	수량					I.C	비고
			A	B	C	D	E		
1	T5210-22633	셔틀축				1			
2	T5210-22612	23기어(전진)				1			
3	08823-74217	니들베어링				2			
4	T5210-22811	스플라인허브				1			
5	T2610-22851	싱크로나이저조합				2			
6	38360-2178-1	스프링				2			
7	T2610-21812	싱크로나이저키				3			
8	T2610-22834	시프터				1			
9	T2610-22821	스냅링				1			
10	T5210-22624	21기어(후진)				1			
10	T5210-22625	21기어(후진)				1		<----	
11	08823-03526	니들베어링				1			
12	T2305-25191	스러스트간격판				1			
13	04612-00300	스냅링				2			
14	38260-2216-1	볼베어링				1			
15	08101-06307	볼베어링				1			
16	T5210-22743	28-26-13기어축				1			
17	38260-2216-1	볼베어링				2			
18	T5210-22652	31기어축				1			

----> 개정전의 부품이 개정후의 부품을 대체 할 수 있음 <---- 개정후의 부품이 개정전의 부품에 대체 할 수 있음
<-X-> 개정전과 후의 부품이 상호 호환성이 없음 <---> 개정전과 후의 부품이 상호 호환성이 있음
<-0-> 단품 상태로는 상호호환성이 없으나 관련 부품의 조합상태로는 호환성이 있음

RX701-T0160B 셔틀축그룹

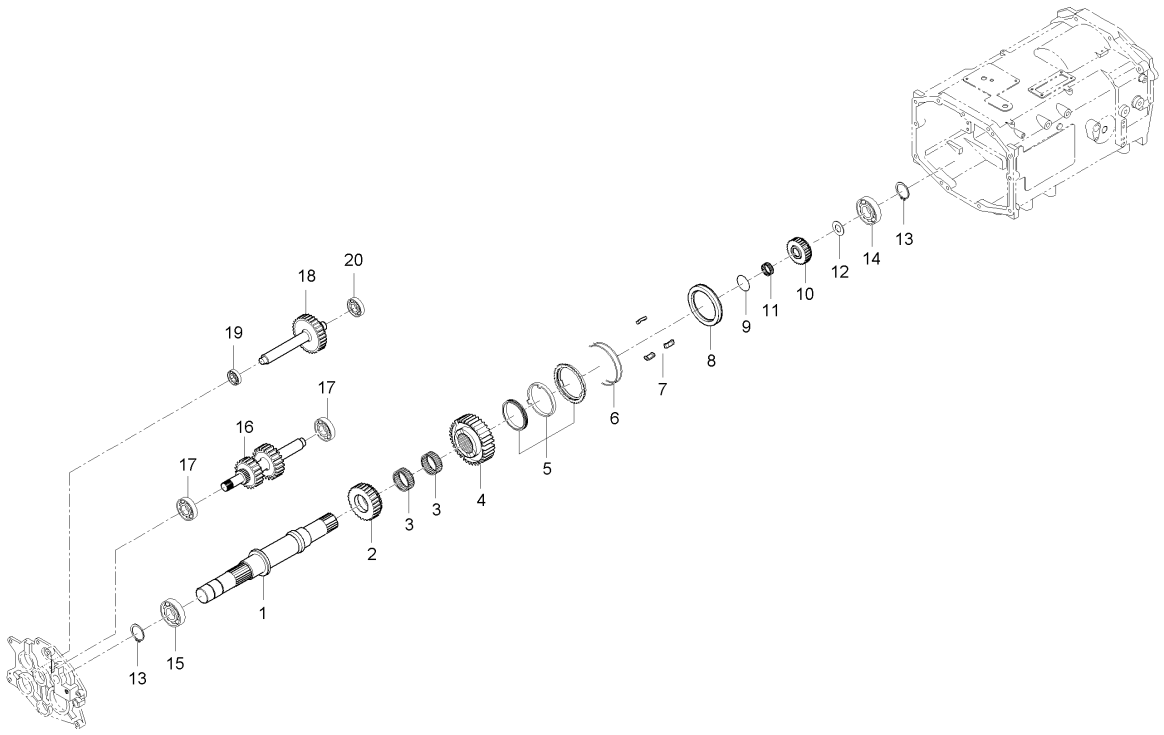

A : RX560PSC , B : RX620SC , C : RX620PSC , D : RX700SC , E : RX700PSC

No.	부품번호	부품명	수량					I.C	비고
			A	B	C	D	E		
19	08101-06204	볼베어링				1			
20	08101-06205	볼베어링				1			

----> 개정전의 부품이 개정후의 부품을 대체 할 수 있음 <---- 개정후의 부품이 개정전의 부품에 대체 할 수 있음
<-X-> 개정전과 후의 부품이 상호 호환성이 없음 <---> 개정전과 후의 부품이 상호 호환성이 있음
<-0-> 단품 상태로는 상호호환성이 없으나 관련 부품의 조합상태로는 호환성이 있음

RX531-T0170A 부변속축그룹

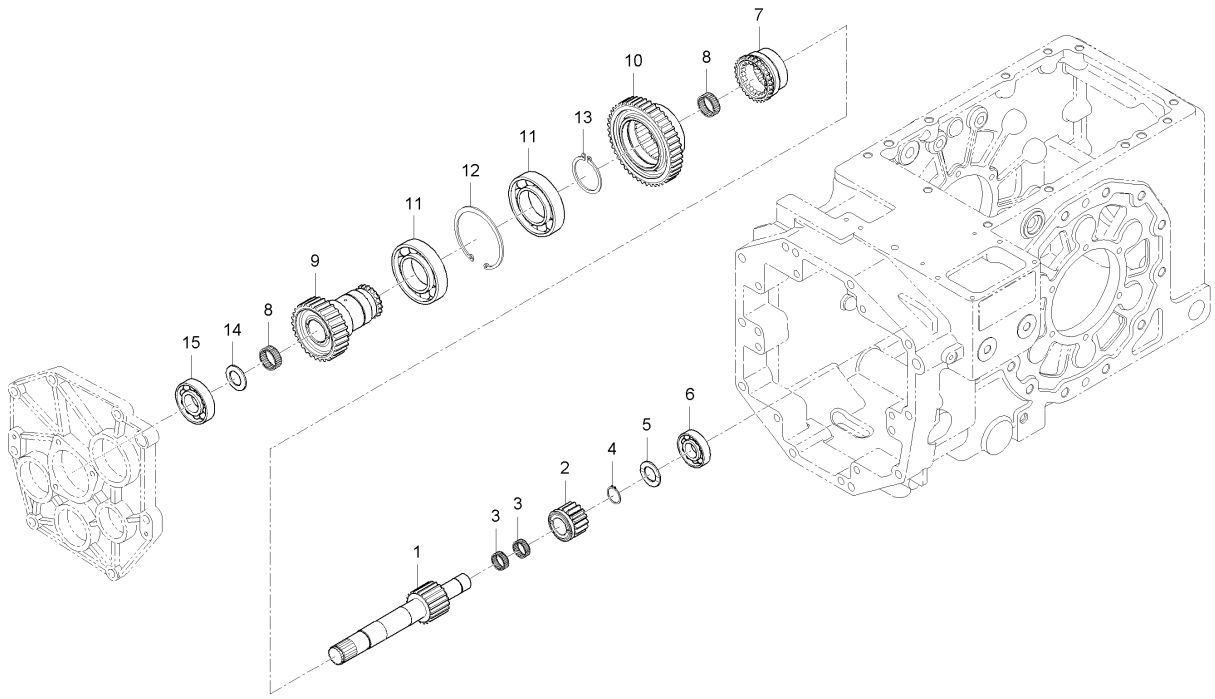

A : RX560PSC , B : RX620SC , C : RX620PSC , D : RX700SC , E : RX700PSC

No.	부품번호	부품명	수량					I.C	비고
			A	B	C	D	E		
1	T5210-23641	부변속축	1	1	1				
2	T5270-23631	17기어	1	1	1				
2	T5270-23632	17기어	1	1	1			<----	
3	08822-53020	니들베어링	2	2	2				
4	37150-2179-1	스냅링	1	1	1				
5	37150-2176-1	스러스트간격판	1	1	1				
6	T5210-96305	볼베어링	1	1	1				
7	T4125-23673	시프트	1	1	1				
8	08823-54027	니들베어링	2	2	2				
9	T5210-23613	29기어축	1	1	1				
10	T5270-23622	46기어	1	1	1				
10	T5270-23623	46기어	1		1			<----	
11	08101-06911	볼베어링	2	2	2				
12	04611-00800	스냅링	1	1	1				
13	04612-00550	스냅링	1	1	1				
14	T2305-25191	스러스트간격판	1	1	1				
15	38260-2216-1	볼베어링	1	1	1				

----> 개정전의 부품이 개정후의 부품을 대체 할 수 있음 <---- 개정후의 부품이 개정전의 부품에 대체 할 수 있음
<-X-> 개정전과 후의 부품이 상호 호환성이 없음 <---> 개정전과 후의 부품이 상호 호환성이 있음
<-0-> 단품 상태로는 상호호환성이 없으나 관련 부품의 조합상태로는 호환성이 있음

RX701-T0170B 부변속축그룹

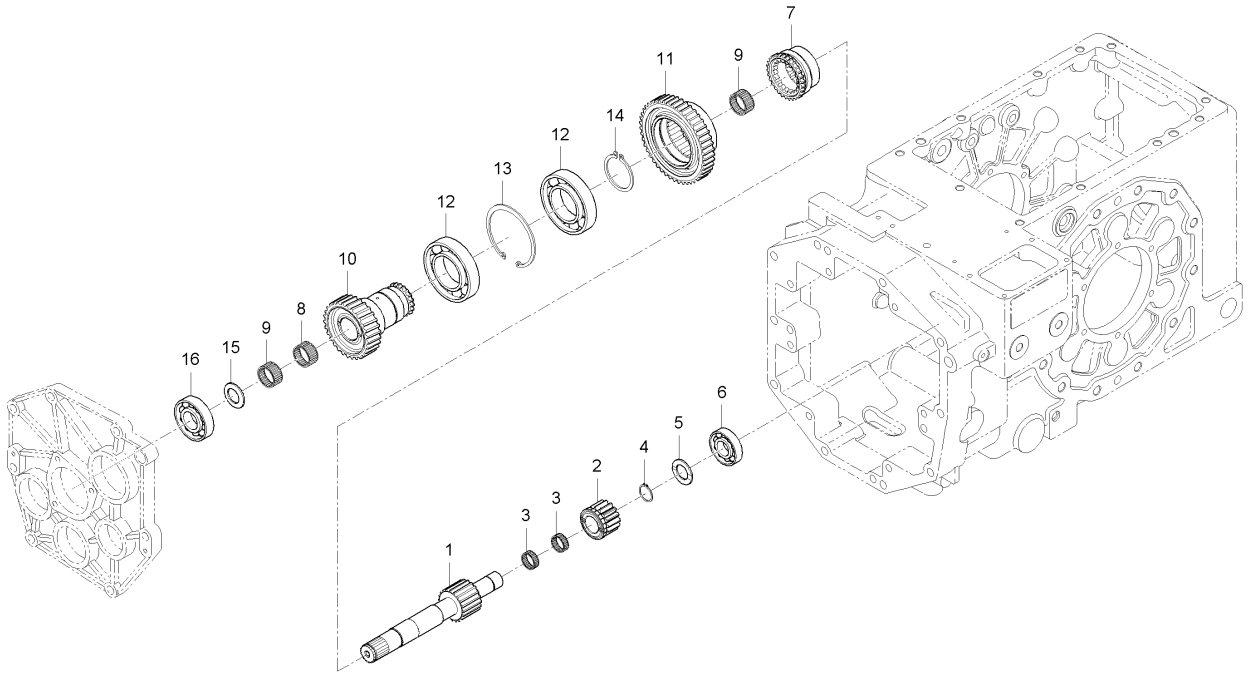

A : RX560PSC , B : RX620SC , C : RX620PSC , D : RX700SC , E : RX700PSC

No.	부품번호	부품명	수량					I.C	비고
			A	B	C	D	E		
1	T5280-23641	부변속축				1	1		
2	T5270-23632	17기어				1	1		
3	08822-53020	니들베어링				2	2		NTN K253020S
4	37150-2179-1	스냅링				1	1		
5	37150-2176-1	스러스트간격판				1	1		
6	T5210-96305	볼베어링				1	1		
7	T4125-23673	시프트				1	1		
8	08824-04527	니들베어링				1	1		
9	T5283-54027	니들베어링				2	2		
10	T5280-23611	29기어축				1	1		
11	T5270-23621	56기어				1	1		
11	T5270-23622	46기어				1	1	<----	
11	T5270-23623	46기어				1	1	<----	
12	08101-06911	볼베어링				2	2		#6911
13	04611-00800	스냅링				1	1		
14	04612-00550	스냅링				1	1		DIA52
15	T2440-22581	스러스트간격판				1	1		
16	08101-06207	볼베어링				2	2		#6207

----> 개정전의 부품이 개정후의 부품을 대체 할 수 있음
<-X-> 개정전과 후의 부품이 상호 호환성이 없음
<-0-> 단품 상태로는 상호호환성이 없으나 관련 부품의 조합상태로는 호환성이 있음
<---- 개정후의 부품이 개정전의 부품에 대체 할 수 있음
<---> 개정전과 후의 부품이 상호 호환성이 있음

MX58-T0180A 초저속축그룹

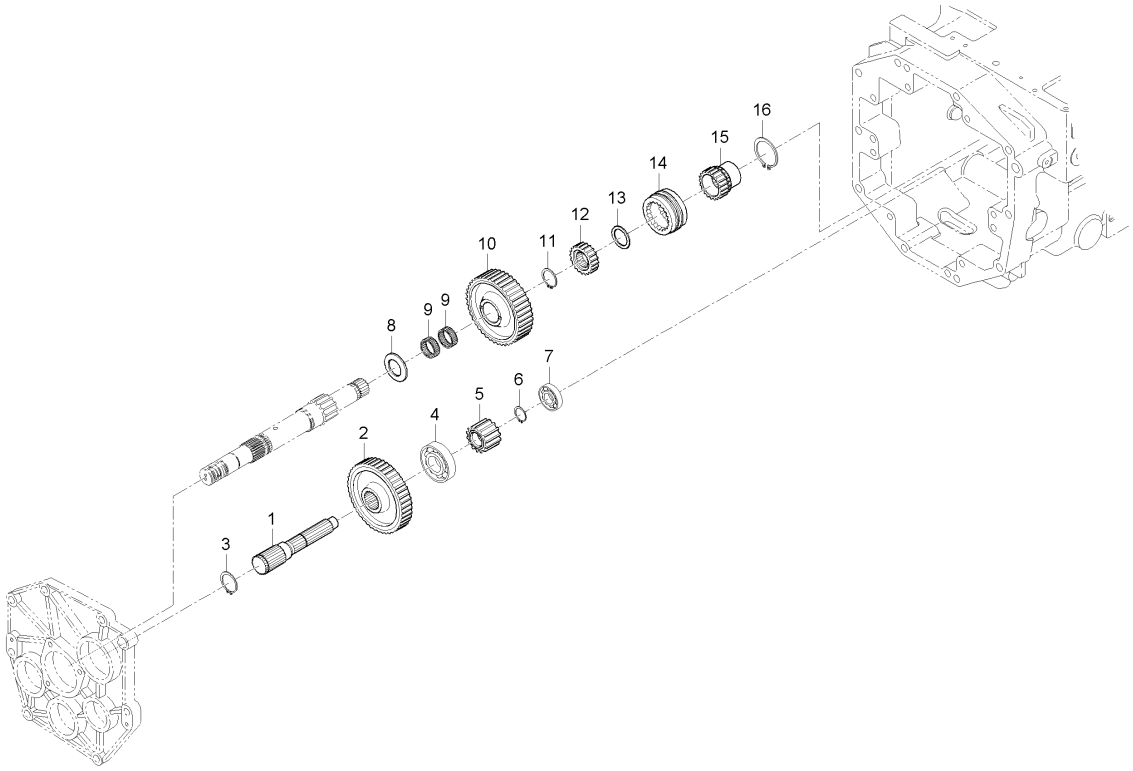

A : RX560PSC , B : RX620SC , C : RX620PSC , D : RX700SC , E : RX700PSC

No.	부품번호	부품명	수량					I.C	비고
			A	B	C	D	E		
1	T5210-23712	카운터축(초저속)	1	1	1				
2	T5210-23722	43기어	1	1	1				
3	04612-00350	스냅링	1	1	1				
4	08101-06207	볼베어링	1	1	1				
5	T5210-23733	14기어	1	1	1				
6	T2185-23701	스냅링	1	1	1				
7	08101-06304	볼베어링	1	1	1				
8	T2305-25191	스러스트간격판	1	1	1				
9	08823-03716	니들베어링	2	2	2				
10	T5210-23743	41기어	1	1	1				
10	T5210-23744	41기어	1	1	1			<----	
10	T5210-23745	41기어	1	1	1			<-0->	
10	T5210-23746	41기어	1	1	1			<----	
11	38430-2554-1	스냅링	3	3	3				
12	T5210-23761	스플라인보스	1	1	1				
12	T5210-23762	스플라인보스	1	1	1			<----	
12	T5210-23763	스플라인보스	1	1	1			<----	
13	38455-2314-1	와셔	1	1	1				
14	T5210-23752	시프터	1	1	1				

----> 개정전의 부품이 개정후의 부품을 대체 할 수 있음 <---- 개정후의 부품이 개정전의 부품에 대체 할 수 있음
<-X-> 개정전과 후의 부품이 상호 호환성이 없음 <---> 개정전과 후의 부품이 상호 호환성이 있음
<-0-> 단품 상태로는 상호호환성이 없으나 관련 부품의 조합상태로는 호환성이 있음

MX58-T0180A 초저속축그룹

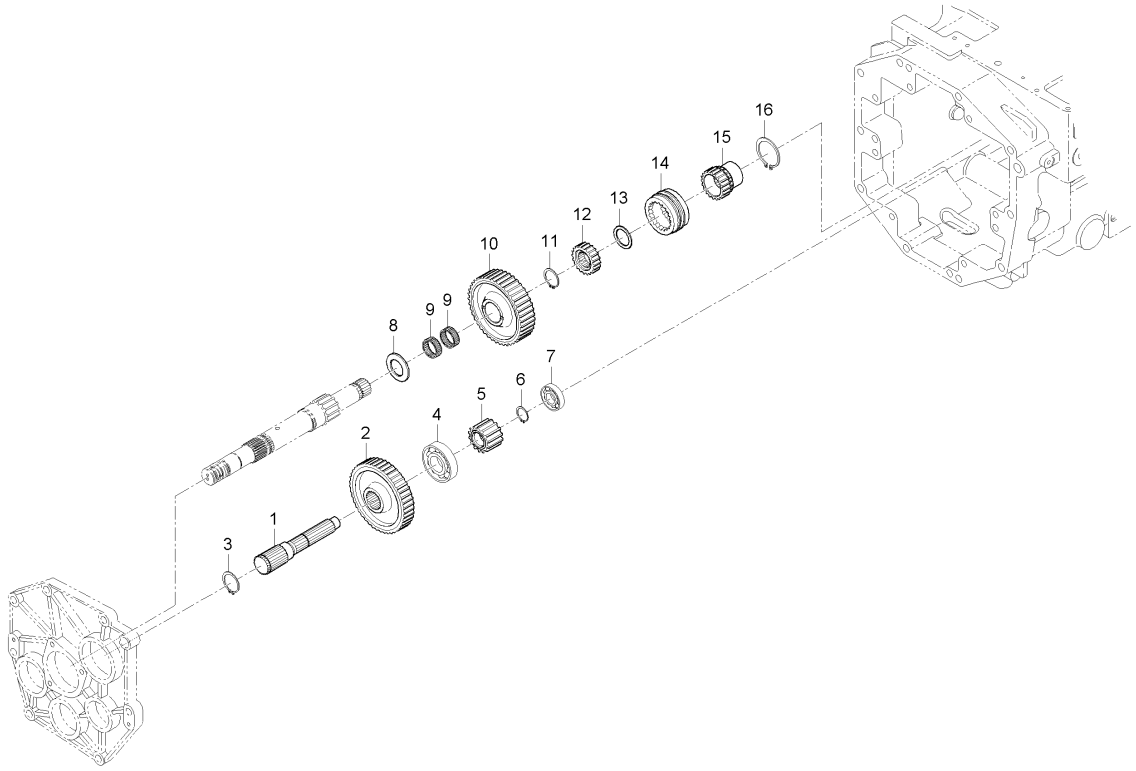

A : RX560PSC , B : RX620SC , C : RX620PSC , D : RX700SC , E : RX700PSC

No.	부품번호	부품명	수량					I.C	비고
			A	B	C	D	E		
15	T5210-23771	스플라인보스	1	1	1				
16	04612-00500	스냅링	1	1	1				

----> 개정전의 부품이 개정후의 부품을 대체 할 수 있음 <---- 개정후의 부품이 개정전의 부품에 대체 할 수 있음
<-X-> 개정전과 후의 부품이 상호 호환성이 없음 <---> 개정전과 후의 부품이 상호 호환성이 있음
<-0-> 단품 상태로는 상호호환성이 없으나 관련 부품의 조합상태로는 호환성이 있음

RX701-T0180A 초저속축그룹

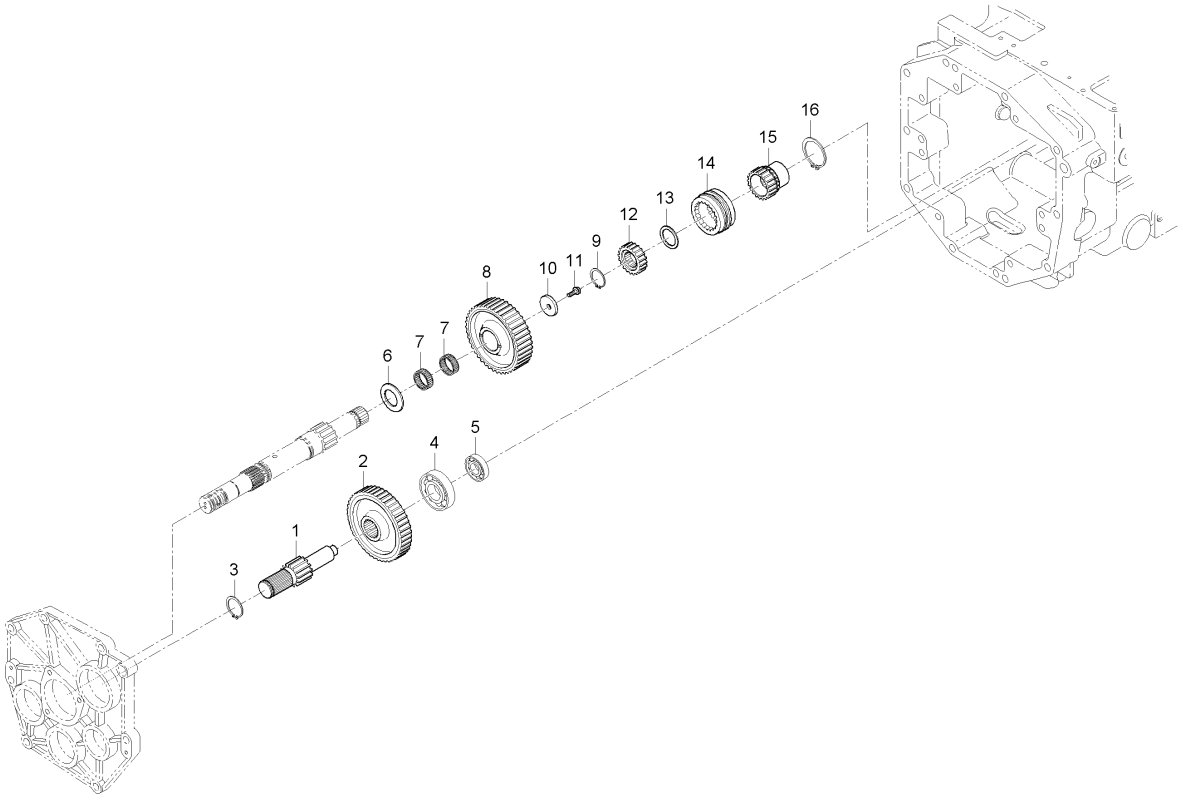

A : RX560PSC , B : RX620SC , C : RX620PSC , D : RX700SC , E : RX700PSC

No.	부품번호	부품명	수량					I.C	비고
			A	B	C	D	E		
1	T5270-23731	14기어축				1	1		
1	T5270-23732	14기어축				1	1	<-0->	
2	T5210-23722	43기어				1	1		
3	04612-00350	스냅링				1	1		
4	08101-06306	볼베어링				1	1		#6306
5	08101-06207	볼베어링				1	1		#6207
6	T2305-25191	스러스트간격판				1	1		
7	08823-03716	니들베어링				2	2		KOYO RV303716
8	T5210-23744	41기어				1	1		
8	T5210-23745	41기어				1	1	<-0->	
8	T5210-23746	41기어				1	1	<----	
9	38430-2554-1	스냅링				2	2		
10	T5280-23781	고정판				1	1		
11	T8105-75770	UBS볼트				1	1		
12	T5210-23762	스플라인보스				1	1		
12	T5210-23763	스플라인보스				1	1	<----	
13	38455-2314-1	와셔				1	1		
14	T5210-23752	시프터				1	1		
15	T5270-23772	스플라인보스				1	1		

----> 개정전의 부품이 개정후의 부품을 대체 할 수 있음 <---- 개정후의 부품이 개정전의 부품에 대체 할 수 있음
<-X-> 개정전과 후의 부품이 상호 호환성이 없음 <---> 개정전과 후의 부품이 상호 호환성이 있음
<-0-> 단품 상태로는 상호호환성이 없으나 관련 부품의 조합상태로는 호환성이 있음

RX701-T0180A 초저속축그룹

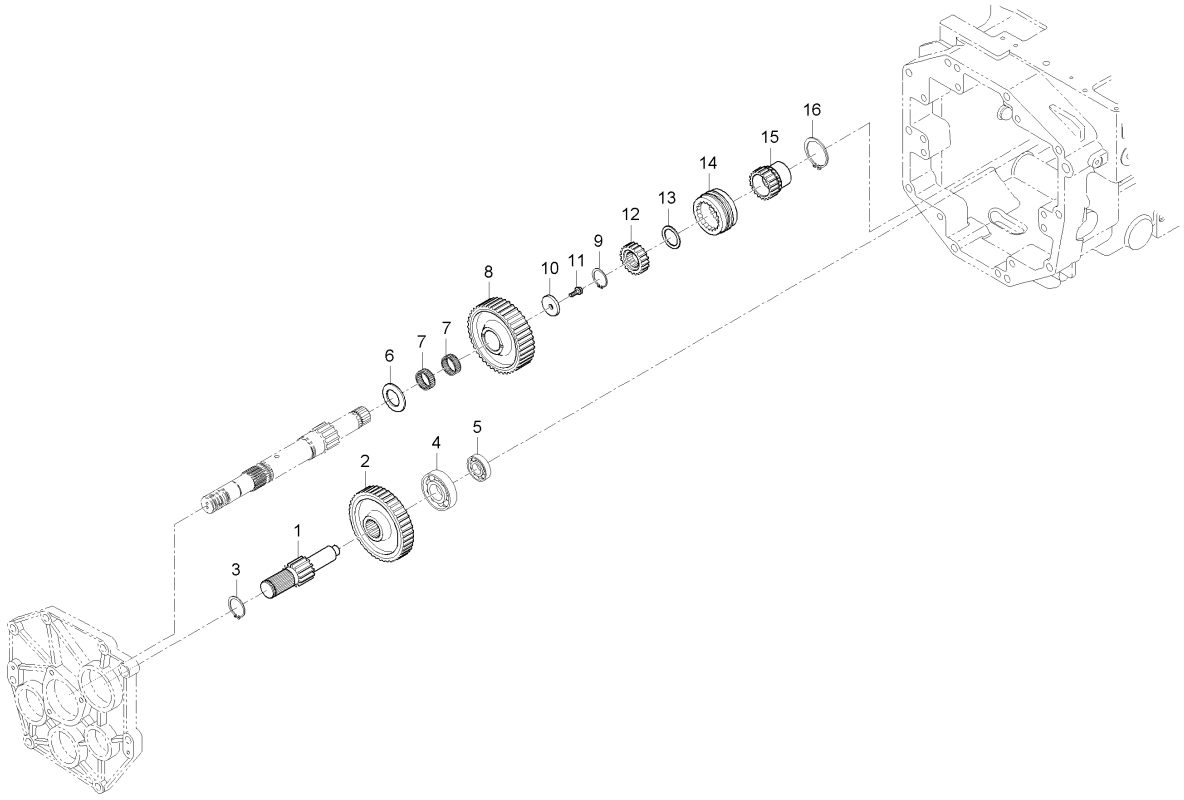

A : RX560PSC , B : RX620SC , C : RX620PSC , D : RX700SC , E : RX700PSC

No.	부품번호	부품명	수량					I.C	비고
			A	B	C	D	E		
16	04612-00500	스냅링				1	1		

----> 개정전의 부품이 개정후의 부품을 대체 할 수 있음 <---- 개정후의 부품이 개정전의 부품에 대체 할 수 있음
<-X-> 개정전과 후의 부품이 상호 호환성이 없음 <---> 개정전과 후의 부품이 상호 호환성이 있음
<-0-> 단품 상태로는 상호호환성이 없으나 관련 부품의 조합상태로는 호환성이 있음

RX531-T0200A 스파이얼베벨피니언그룹

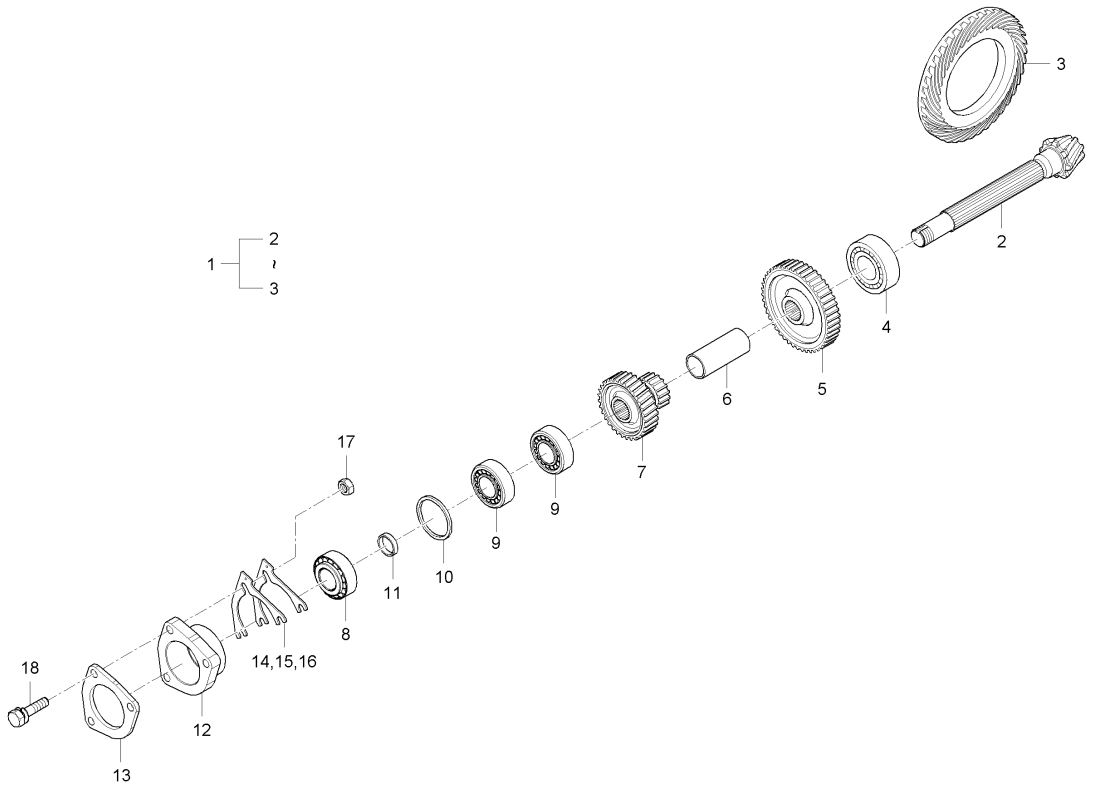

A : RX560PSC , B : RX620SC , C : RX620PSC , D : RX700SC , E : RX700PSC

No.	부품번호	부품명	수량					I.C	비고
			A	B	C	D	E		
1	T5270-26111	스파이럴베벨기어조합	1	1	1	1	1		
2	T5270-22111	스파이럴베벨피니언	1	1	1	1	1		
3	T4710-26123	스파이럴베벨기어, 39	1	1	1	1	1		
4	T4710-23501	롤러베어링	1	1	1	1	1		
5	T5270-23671	55기어	1	1	1	1	1		
6	T5210-23682	간격통	1	1	1	1	1		
7	T5270-23662	31-16기어축	1	1	1	1	1		
8	T5210-24101	베어링조합	1	1	1	1	1		
9	T5210-23691	테이퍼롤러베어링	2	2	2	2	2		
10	T5210-24112	간격판1	1	1	1	1	1		
11	T5210-24122	간격판2	1	1	1	1	1		
12	T5210-23653	베어링케이스	1	1	1	1	1		
13	T5210-23881	베어링커버	1	1	1	1	1		
14	T2610-23831	심, 0.1	2	2	2	2	2		
15	T2610-23841	심, 0.2	2	2	2	2	2		
16	T2610-23851	심, 0.5	2	2	2	2	2		
17	T2185-22341	너트, 30	1	1	1	1	1		
18	01133-51040	와셔붙임볼트	3	3	3	3	3		M10XP1.25X40

----> 개정전의 부품이 개정후의 부품을 대체 할 수 있음 <---- 개정후의 부품이 개정전의 부품에 대체 할 수 있음
<-X-> 개정전과 후의 부품이 상호 호환성이 없음 <---> 개정전과 후의 부품이 상호 호환성이 있음
<-0-> 단품 상태로는 상호호환성이 없으나 관련 부품의 조합상태로는 호환성이 있음

MX58-T0210A 전륜구동장치그룹

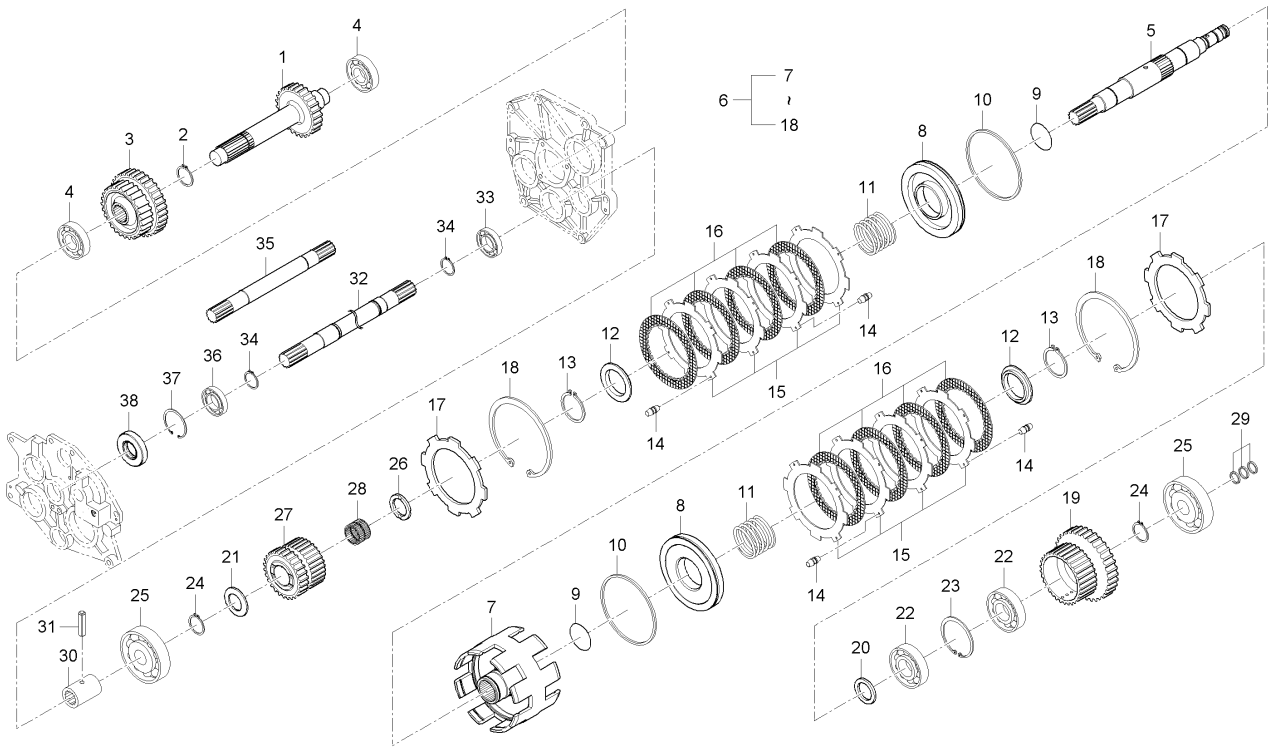

A : RX560PSC , B : RX620SC , C : RX620PSC , D : RX700SC , E : RX700PSC

No.	부품번호	부품명	수량					I.C	비고
			A	B	C	D	E		
1	T5210-44633	26기어축	1	1	1	1	1		
2	04612-00300	스냅링	1	1	1	1	1		
3	T5210-44613	27-34기어	1	1	1	1	1		
4	08101-06205	볼베어링	2	2	2	2	2		DIA25
5	T5210-46203	배속턴축	1	1	1	1	1		
6	T5210-46004	클러치조합(전륜/배속)	1	1	1	1	1		
7	T5210-46013	클러치몸체(전륜/배속)	1	1	1	1	1		
8	T5210-46023	피스톤(전륜/배속)	2	2	2	2	2		
9	04811-06420	오링	2	2	2	2	2		
10	T2670-15161	피스톤링	2	2	2	2	2		
11	T5210-46051	스프링	2	2	2	2	2		
12	T5210-46061	스프링시트	2	2	2	2	2		
13	04612-00450	스냅링	2	2	2	2	2		
14	T2670-15311	간격고무	20	20	20	20	20		
15	T2670-15282	클러치판	9	9	9	9	9		
16	T2670-15272	클러치디스크	9	9	9	9	9		
17	T2660-46111	압력판	2	2	2	2	2		
18	T2670-15362	스냅링	2	2	2	2	2		
19	T5210-46152	32기어(전륜)	1	1	1	1	1		

----> 개정전의 부품이 개정후의 부품을 대체 할 수 있음 <---- 개정후의 부품이 개정전의 부품에 대체 할 수 있음
<-X-> 개정전과 후의 부품이 상호 호환성이 없음 <---> 개정전과 후의 부품이 상호 호환성이 있음
<-0-> 단품 상태로는 상호호환성이 없으나 관련 부품의 조합상태로는 호환성이 있음

MX58-T0210A 전륜구동장치그룹

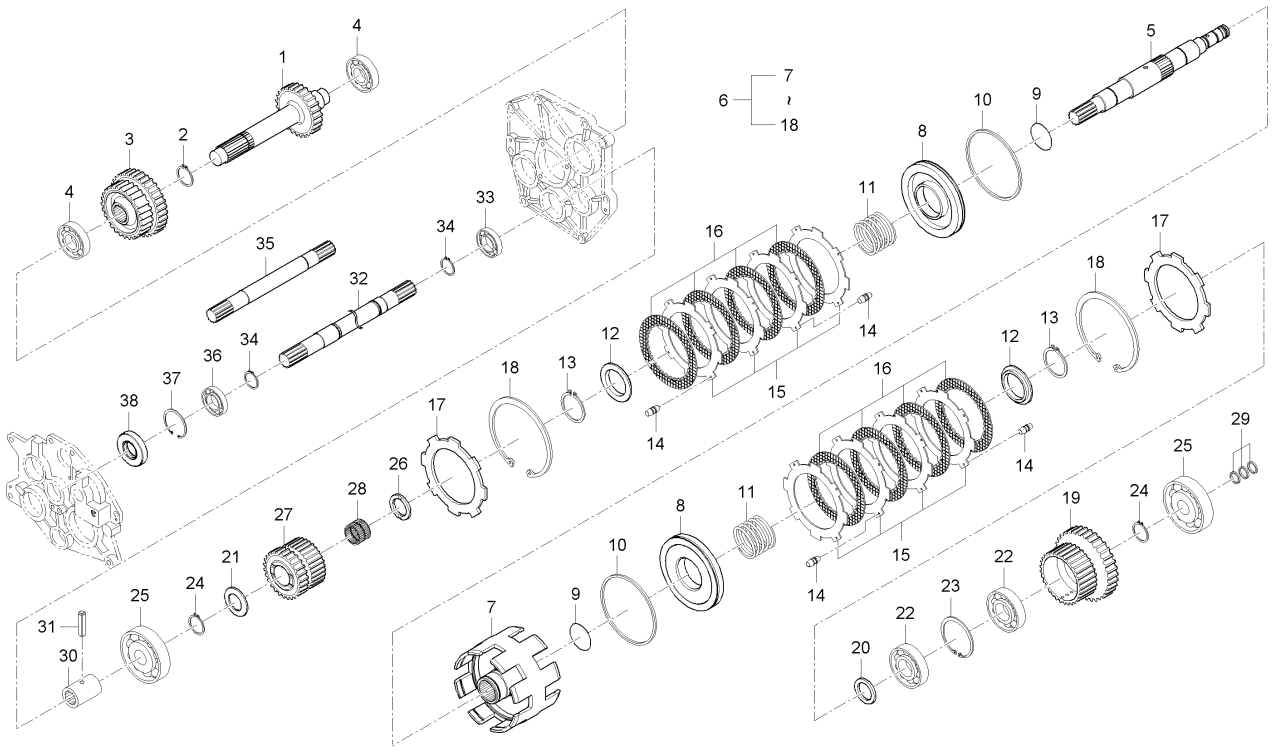

A : RX560PSC , B : RX620SC , C : RX620PSC , D : RX700SC , E : RX700PSC

No.	부품번호	부품명	수량					I.C	비고
			A	B	C	D	E		
20	T2305-21661	간격판	1	1	1	1	1		
21	T2305-25191	스러스트간격판	1	1	1	1	1		
22	08101-06006	볼베어링	2	2	2	2	2		#6006
23	04611-00550	스냅링	1	1	1	1	1		DIA55
24	04612-50300	스냅링	2	2	2	2	2		
25	08101-06305	볼베어링	2	2	2	2	2		DIA25
26	T4810-22581	스러스트간격판	1	1	1	1	1		
27	T5210-46163	26기어(배속턴)	1	1	1	1	1		
28	08823-03526	니들베어링	1	1	1	1	1		K30*35*26ZW
29	T2630-46231	시일링	3	3	3	3	3		
30	T4620-44592	커플링	2	2	2	2	2		
31	05411-00635	스프링핀	2	2	2	2	2		DIA5*36
32	T5210-44573	추진축1	1	1	1	1	1		
33	08101-06905	볼베어링	2	2	2	2	2		#6905
34	04612-00250	스냅링	1	1	1	1	1		
35	T5210-44561	전륜구동축2	1	1	1	1	1		
36	08101-06005	볼베어링	1	1	1	1	1		#6005
37	04611-00470	스냅링	1	1	1	1	1		
38	09502-55210	오일시일	1	1	1	1	1		DIA25

----> 개정전의 부품이 개정후의 부품을 대체 할 수 있음 <---- 개정후의 부품이 개정전의 부품에 대체 할 수 있음
<-X-> 개정전과 후의 부품이 상호 호환성이 없음 <---> 개정전과 후의 부품이 상호 호환성이 있음
<-0-> 단품 상태로는 상호호환성이 없으나 관련 부품의 조합상태로는 호환성이 있음

MX58-T0220A PT0카운터축그룹

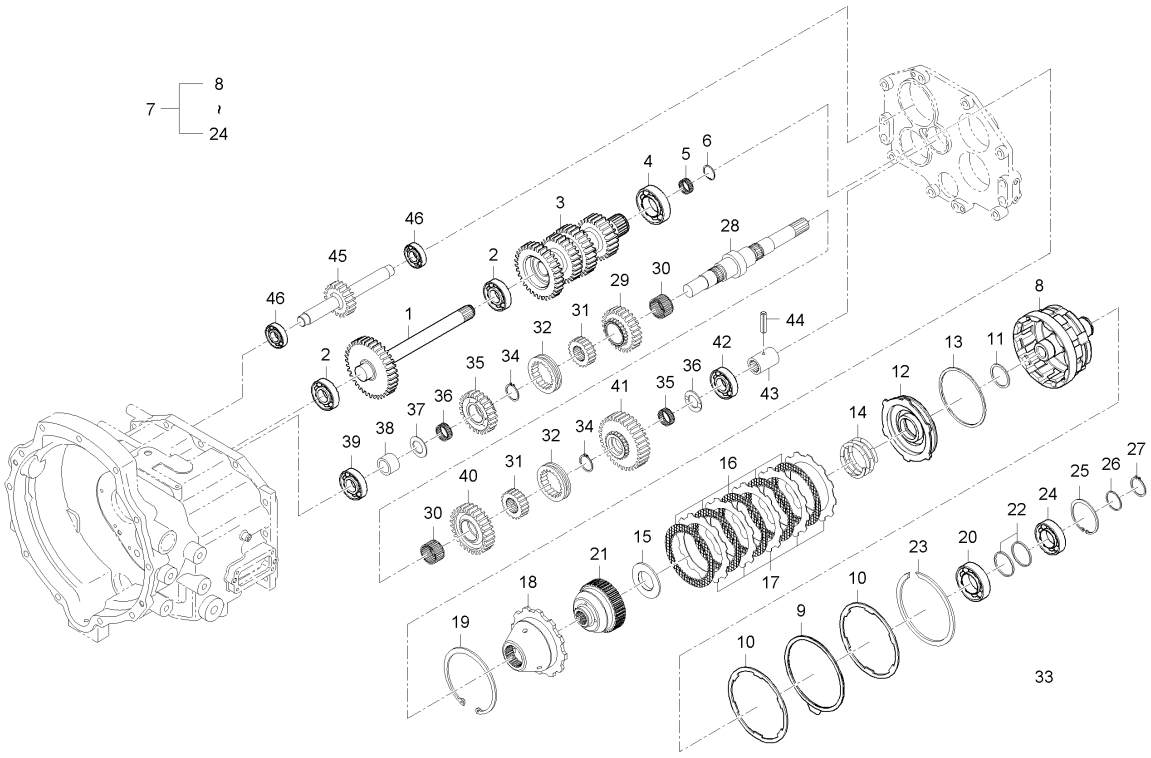

A : RX560PSC , B : RX620SC , C : RX620PSC , D : RX700SC , E : RX700PSC

No.	부품번호	부품명	수량					I.C	비고
			A	B	C	D	E		
1	T5210-25203	36기어축	1	1	1	1	1		
2	08101-06206	볼베어링	1	1	1	1	1		#6206
3	T5210-25222	주축기어(PT0)	1	1	1	1	1		
4	08101-06208	볼베어링	1	1	1	1	1		#6208
5	08822-53020	니들베어링	1	1	1	1	1		NTN K253020S
6	T2305-21891	스냅링	1	1	1	1	1		
7	T5210-25602	PT0클러치조합	1	1	1	1	1		
7	T5210-25603	PT0클러치조합	1	1	1	1	1	<----	
8	T5210-25612	클러치몸체(PT0)	1	1	1	1	1		
9	T5210-25621	브레이크판	1	1	1	1	1		
10	T5210-25631	되돌림판	2	2	2	2	2		
11	T2615-25661	피스톤링	1	1	1	1	1		
12	T5210-25651	피스톤	1	1	1	1	1		
13	T2670-15161	피스톤링	1	1	1	1	1		
14	T5210-25671	스프링	1	1	1	1	1		
15	T5210-25681	스프링시트	1	1	1	1	1		
16	T4710-25671	클러치디스크	5	5	5	5	5		
17	T5210-25711	클러치판	5	5	5	5	5		
18	T5210-25721	압력판	1	1	1	1	1		

----> 개정전의 부품이 개정후의 부품을 대체 할 수 있음 <---- 개정후의 부품이 개정전의 부품에 대체 할 수 있음
<-X-> 개정전과 후의 부품이 상호 호환성이 없음 <---> 개정전과 후의 부품이 상호 호환성이 있음
<-0-> 단품 상태로는 상호호환성이 없으나 관련 부품의 조합상태로는 호환성이 있음

MX58-T0220A PT0카운터축그룹

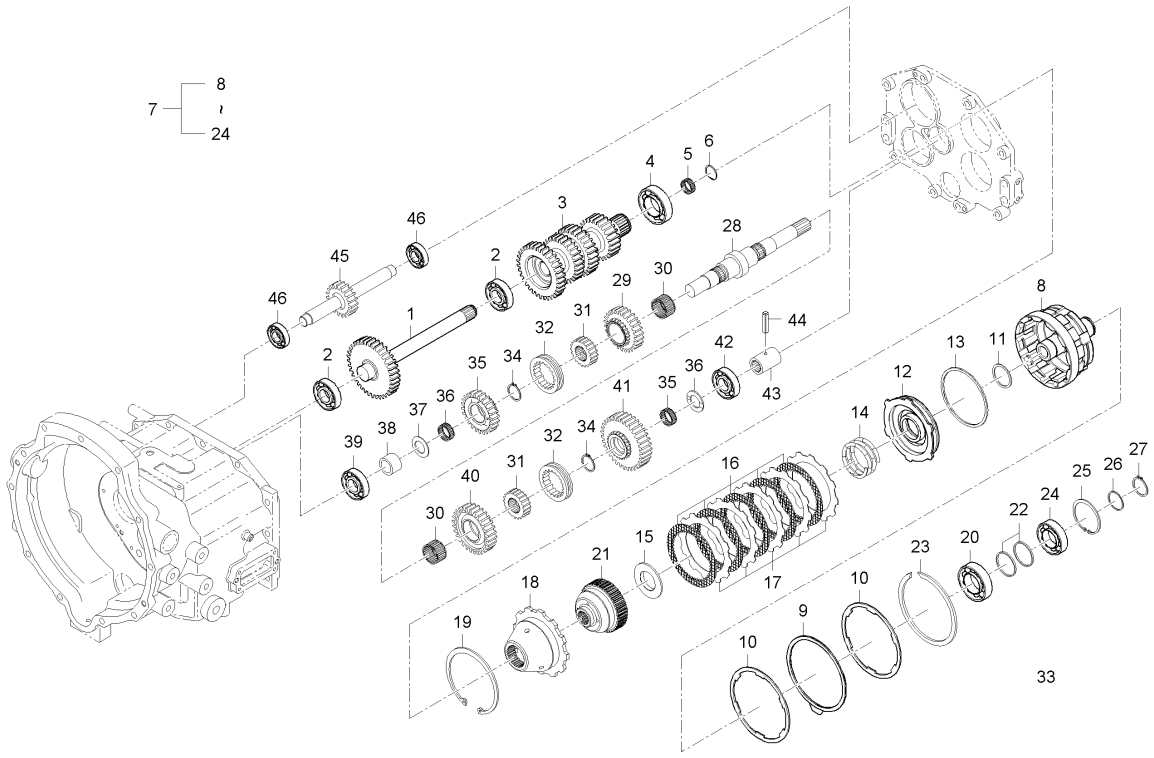

A : RX560PSC , B : RX620SC , C : RX620PSC , D : RX700SC , E : RX700PSC

No.	부품번호	부품명	수량					I.C	비고
			A	B	C	D	E		
19	T5210-25731	스냅링	1	1	1	1	1		
20	08101-06007	볼베어링	1	1	1	1	1		
21	T5210-25751	스플라인허브	1	1	1	1	1		
22	T2615-25621	시일링	2	2	2	2	2		
23	T5210-25771	스냅링	1	1	1	1	1		
24	08101-06207	볼베어링	1	1	1	1	1		#6207
25	04611-00720	스냅링	1	1	1	1	1		DIA72
26	T2615-25681	간격판	1	1	1	1	1		
27	T2615-25691	스냅링	1	1	1	1	1		
28	T5210-25101	PT0카운터축	1	1	1	1	1		
29	T5210-25122	26기어	1	1	1	1	1		
30	08823-54027	니들베어링	2	2	2	2	2		NTN,K354027
31	T5210-25152	스플라인보스	2	2	2	2	2		
32	38430-2175-1	시프트	2	2	2	2	2		
33	38430-2554-0	외부써클립	2	2	2	2	2		
34	38430-2554-1	스냅링	2	2	2	2	2		
35	T5210-25112	25기어	1	1	1	1	1		
36	08822-83518	니들베어링	2	2	2	2	2		
37	T2305-21762	스러스트간격판	2	2	2	2	2		

----> 개정전의 부품이 개정후의 부품을 대체 할 수 있음 <---- 개정후의 부품이 개정전의 부품에 대체 할 수 있음
<-X-> 개정전과 후의 부품이 상호 호환성이 없음 <---> 개정전과 후의 부품이 상호 호환성이 있음
<-0-> 단품 상태로는 상호호환성이 없으나 관련 부품의 조합상태로는 호환성이 있음

MX58-T0220A PT0카운터축그룹

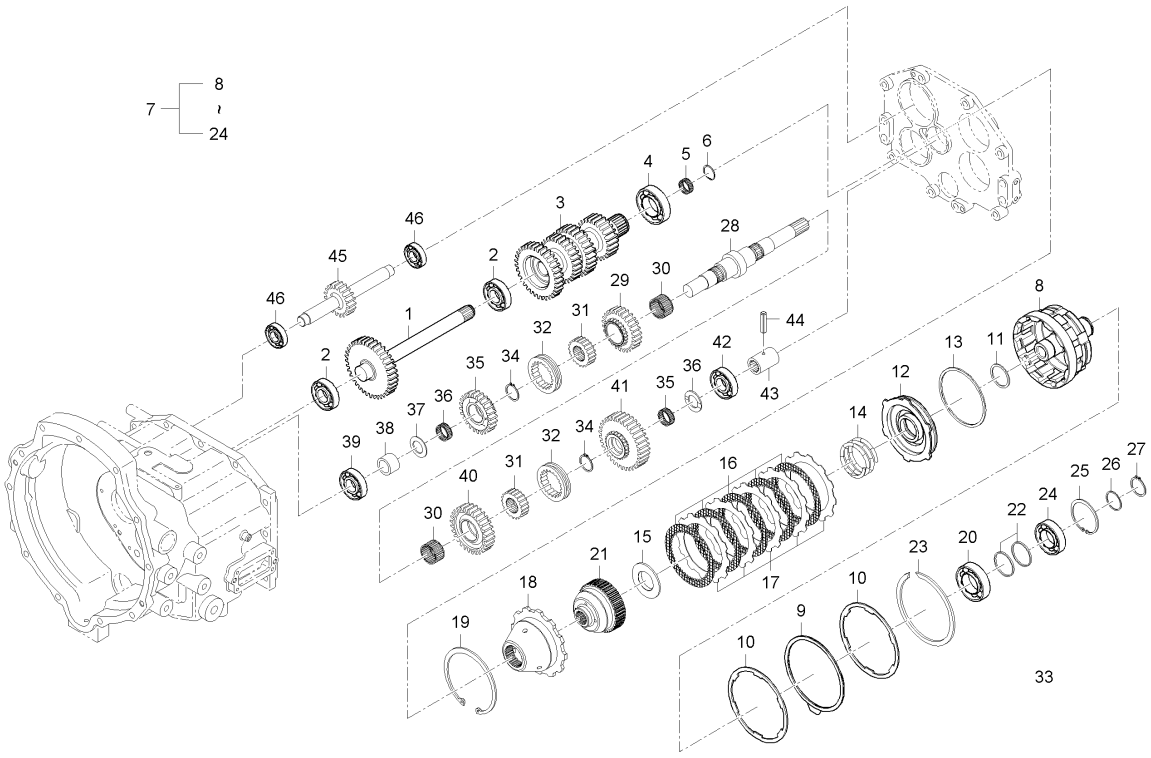

A : RX560PSC , B : RX620SC , C : RX620PSC , D : RX700SC , E : RX700PSC

No.	부품번호	부품명	수량					I.C	비고
			A	B	C	D	E		
38	T5210-25161	간격통	1	1	1	1	1		
39	08101-06305	볼베어링	1	1	1	1	1		DIA25
40	T5210-25132	29기어	1	1	1	1	1		
41	T5210-25142	33기어	1	1	1	1	1		
42	T2610-22661	볼베어링	1	1	1	1	1		
42	T5210-96305	볼베어링	1	1	1	1	1	<--->	
43	37805-4452-1	커플링	1	1	1	1	1		
44	05411-00635	스프링핀	1	1	1	1	1		DIA5*36
45	T5210-25232	19기어축	1	1	1	1	1		
45	T5210-25233	19기어축	1	1	1	1	1	<----	
46	08101-06304	볼베어링	2	2	2	2	2		#6304

----> 개정전의 부품이 개정후의 부품을 대체 할 수 있음
<-X-> 개정전과 후의 부품이 상호 호환성이 없음
<-0-> 단품 상태로는 상호호환성이 없으나 관련 부품의 조합상태로는 호환성이 있음
<---- 개정후의 부품이 개정전의 부품에 대체 할 수 있음
<---> 개정전과 후의 부품이 상호 호환성이 있음

MX58-T0230A PTO축그룹

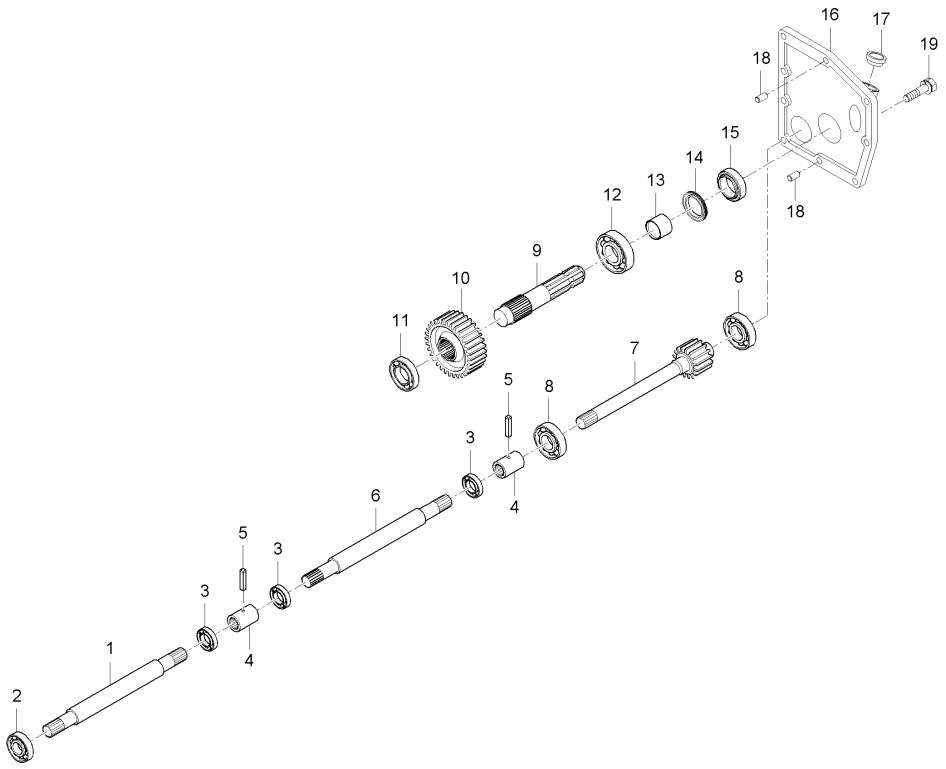

A : RX560PSC , B : RX620SC , C : RX620PSC , D : RX700SC , E : RX700PSC

No.	부품번호	부품명	수량					I.C	비고
			A	B	C	D	E		
1	T5210-25242	PTO구동축1	1	1	1	1	1		
1	T5210-25243	PTO구동축1	1	1	1	1	1	<----	
2	08101-06305	볼베어링	1	1	1	1	1		DIA25
3	08101-06205	볼베어링	3	3	3	3	3		DIA25
4	37805-4452-1	커플링	2	2	2	2	2		
5	05411-00635	스프링핀	2	2	2	2	2		DIA5*36
6	T5210-25252	PTO구동축2	1	1	1	1	1		
6	T5210-25253	PTO구동축2	1	1	1	1	1	<----	
7	T5210-25262	16기어축	1	1	1	1	1		
8	08101-06306	볼베어링	2	2	2	2	2		#6306
9	T5210-25314	PTO축	1	1	1	1	1		
10	T5210-25271	32기어	1	1	1	1	1		
11	08101-06207	볼베어링	1	1	1	1	1		#6207
12	08101-06307	볼베어링	1	1	1	1	1		#6307
13	T4620-25383	슬리브	1	1	1	1	1		
14	T4620-25442	오일시일	1	1	1	1	1		
15	T4620-25452	오일시일	1	1	1	1	1		
16	T5210-25415	베어링케이스(PTO)	1	1	1	1	1		
17	T5210-25452	오일게이지안내	1	1	1	1	1		

----> 개정전의 부품이 개정후의 부품을 대체 할 수 있음 <---- 개정후의 부품이 개정전의 부품에 대체 할 수 있음
<-X-> 개정전과 후의 부품이 상호 호환성이 없음 <---> 개정전과 후의 부품이 상호 호환성이 있음
<-0-> 단품 상태로는 상호호환성이 없으나 관련 부품의 조합상태로는 호환성이 있음

MX58-T0230A PT0축그룹

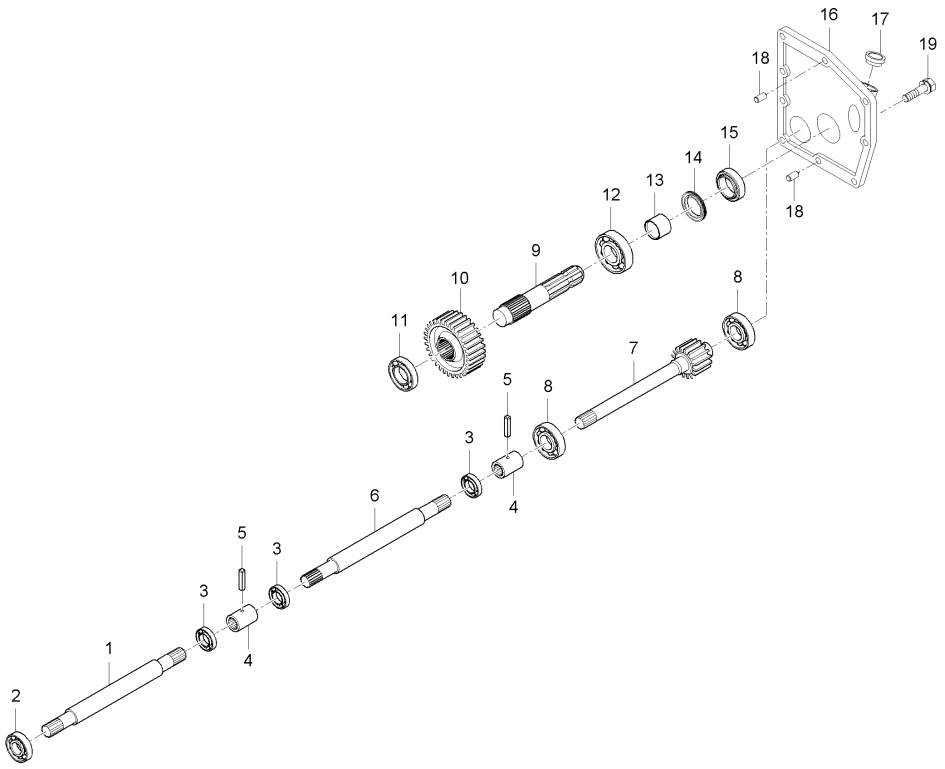

A : RX560PSC , B : RX620SC , C : RX620PSC , D : RX700SC , E : RX700PSC

No.	부품번호	부품명	수량					I.C	비고
			A	B	C	D	E		
18	05012-01018	평행핀	2	2	2	2	2		
19	01133-51235	와셔붙임볼트	9	9	9	9	9		M12*P1.25

----> 개정전의 부품이 개정후의 부품을 대체 할 수 있음
<-X-> 개정전과 후의 부품이 상호 호환성이 없음
<-0-> 단품 상태로는 상호호환성이 없으나 관련 부품의 조합상태로는 호환성이 있음
<---- 개정후의 부품이 개정전의 부품에 대체 할 수 있음
<---> 개정전과 후의 부품이 상호 호환성이 있음

MX58-T0240A 주변속포크그룹

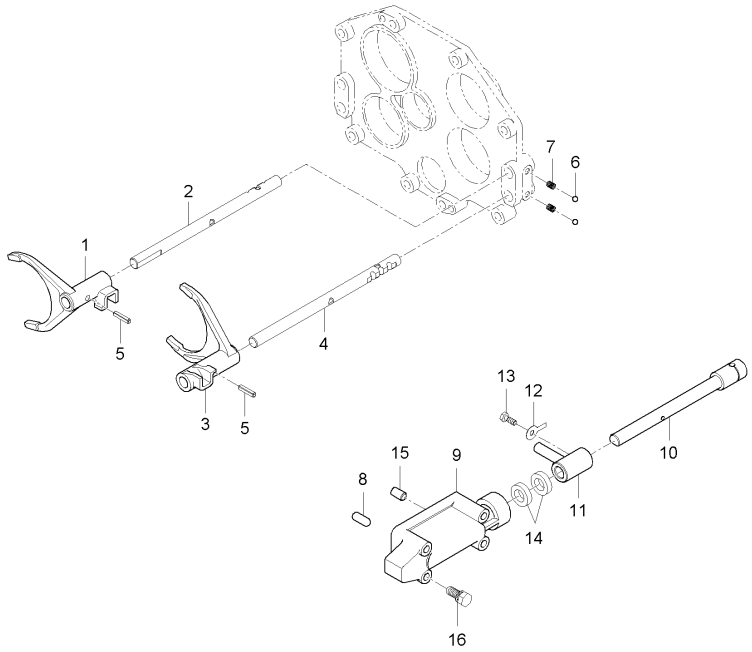

A : RX560PSC , B : RX620SC , C : RX620PSC , D : RX700SC , E : RX700PSC

No.	부품번호	부품명	수량					I.C	비고
			A	B	C	D	E		
1	T5210-21243	변속포크(1,2)	1	1	1	1	1		
2	T5210-21544	포크로드(1,2)	1	1	1	1	1		
2	T5210-21545	포크로드(1,2)	1	1	1	1	1	<-X->	
3	T5210-21253	변속포크(3,4)	1	1	1	1	1		
4	T5210-21554	포크로드(3,4)	1	1	1	1	1		
4	T5210-21555	포크로드(3,4)	1	1	1	1	1	<-X->	
5	05411-00625	스프링핀	2	2	2	2	2		DIA6*25
6	07715-01605	강구	2	2	2	2	2		5/16"
7	62331-1853-2	스프링	2	2	2	2	2		
8	T2350-21281	주변속핀	1	1	1	1	1		
9	T2610-21212	주변속커버	1	1	1	1	1		
10	T5210-21361	주변속로드	1	1	1	1	1		
11	T4182-21351	변속암	1	1	1	1	1		
12	04111-50060	혀붙이와셔	1	1	1	1	1		
13	T4620-21371	고정볼트	1	1	1	1	1		
14	09500-16287	오일시일	2	2	2	2	2		
15	05012-00818	평행핀	2	2	2	2	2		
16	01123-50865	와셔붙임볼트	4	4	4	4	4		

----> 개정전의 부품이 개정후의 부품을 대체 할 수 있음 <---- 개정후의 부품이 개정전의 부품에 대체 할 수 있음
<-X-> 개정전과 후의 부품이 상호 호환성이 없음 <---> 개정전과 후의 부품이 상호 호환성이 있음
<-0-> 단품 상태로는 상호호환성이 없으나 관련 부품의 조합상태로는 호환성이 있음

MX58-T0245A 셔틀변속포크그룹

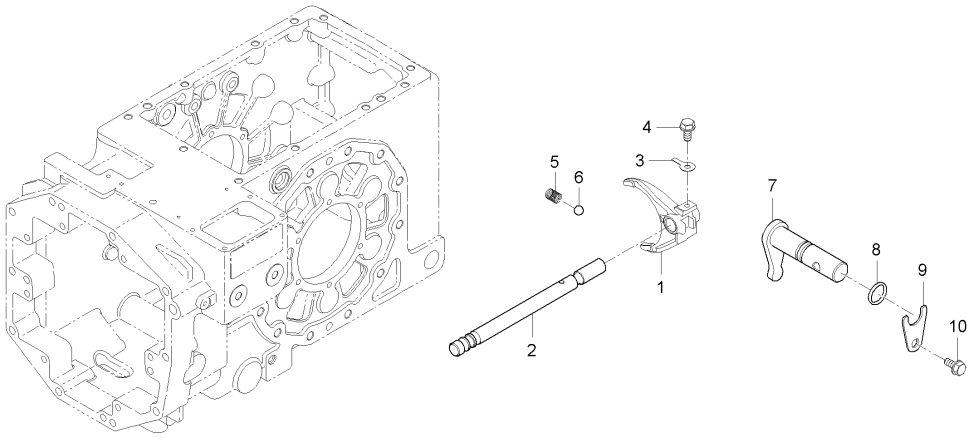

A : RX560PSC , B : RX620SC , C : RX620PSC , D : RX700SC , E : RX700PSC

No.	부품번호	부품명	수량					I.C	비고
			A	B	C	D	E		
1	T5210-22153	변속포크(셔틀)		1		1			
2	T5210-22163	포크로드(셔틀)		1		1			
3	04111-50060	혀붙이와셔		1		1			
4	T2610-22171	고정볼트		1		1			
5	62331-1853-2	스프링		1		1			
6	07715-01605	강구		1		1			
7	T5210-22122	변속암(셔틀)		1		1			
8	04811-00160	오링		1		1			
9	T5210-22131	스토퍼		1		1			
10	01123-50816	와셔붙임볼트		1		1			

----> 개정전의 부품이 개정후의 부품을 대체 할 수 있음 <---- 개정후의 부품이 개정전의 부품에 대체 할 수 있음
<-X-> 개정전과 후의 부품이 상호 호환성이 없음 <---> 개정전과 후의 부품이 상호 호환성이 있음
<-0-> 단품 상태로는 상호호환성이 없으나 관련 부품의 조합상태로는 호환성이 있음

MX58-T0250A 부변속포크그룹

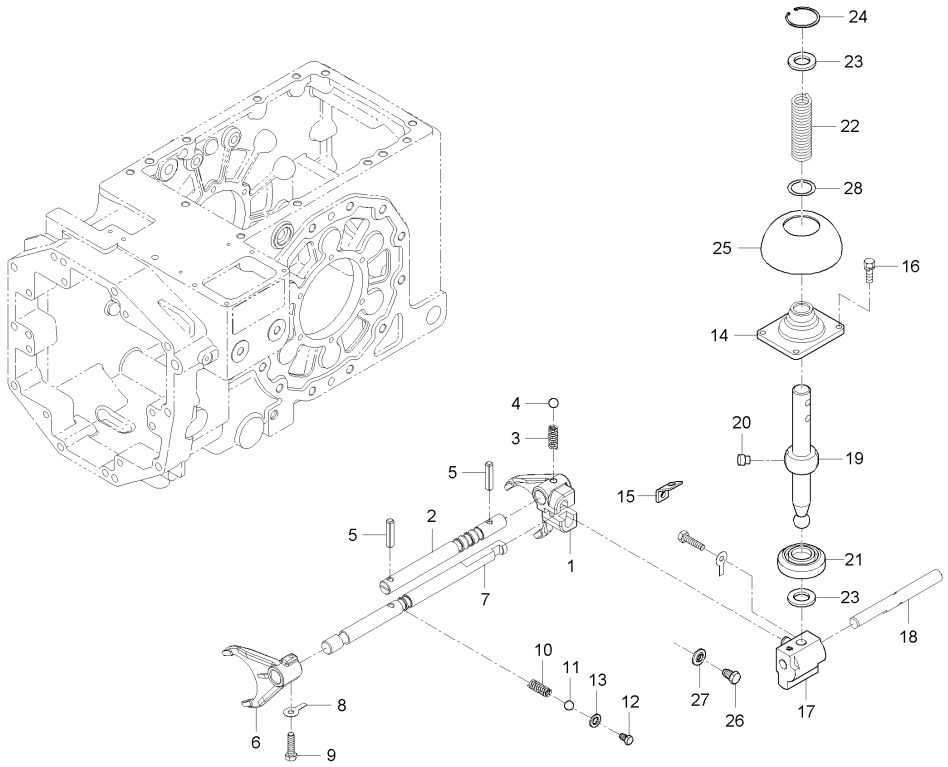

A : RX560PSC , B : RX620SC , C : RX620PSC , D : RX700SC , E : RX700PSC

No.	부품번호	부품명	수량					I.C	비고
			A	B	C	D	E		
1	T5210-23114	변속포크(부변속)	1	1	1	1	1		
1	T5210-23115	변속포크(부변속)	1	1	1	1	1	<----	
1	T5210-23116	변속포크(부변속)	1	1	1	1	1	<----	
2	T5210-23125	포크로드(부변속)	1	1	1	1	1		
3	T5210-23131	스프링	1	1	1	1	1		
3	62331-1853-2	스프링	1	1	1	1	1	<-X->	
4	07715-01605	강구	1	1	1	1	1		5/16"
5	05411-00628	스프링핀	2	2	2	2	2		
6	T5210-23152	변속포크(초저속)	1	1	1	1	1		
7	T5210-23163	포크로드(초저속)	1	1	1	1	1		
8	04111-50060	혀붙이와셔	1	1	1	1	1		
9	T2305-17151	볼트	1	1	1	1	1		
10	62331-1853-2	스프링	1	1	1	1	1		
11	07715-01605	강구	1	1	1	1	1		5/16"
12	T2610-21593	고정볼트	1	1	1	1	1		
13	04714-00100	패킹	1	1	1	1	1		
14	T5210-23323	변속커버	1	1	1	1	1		
14	T5210-23324	변속커버	1	1	1	1	1	<----	
15	T5210-60441	주변속브라켓, 1	1	1	1	1	1		

----> 개정전의 부품이 개정후의 부품을 대체 할 수 있음 <---- 개정후의 부품이 개정전의 부품에 대체 할 수 있음
<-X-> 개정전과 후의 부품이 상호 호환성이 없음 <---> 개정전과 후의 부품이 상호 호환성이 있음
<-0-> 단품 상태로는 상호호환성이 없으나 관련 부품의 조합상태로는 호환성이 있음

MX58-T0250A 부변속포크그룹

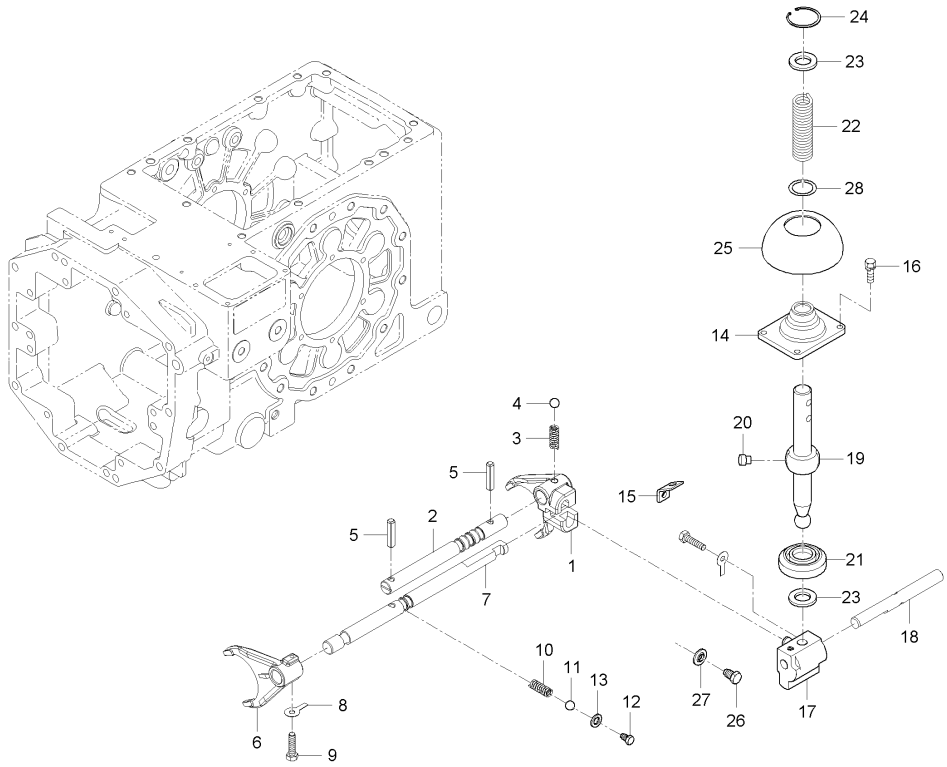

A : RX560PSC , B : RX620SC , C : RX620PSC , D : RX700SC , E : RX700PSC

No.	부품번호	부품명	수량					I.C	비고
			A	B	C	D	E		
16	01123-50820	와셔붙임볼트	4	4	4	4	4		M8*P1.25
17	T5210-23266	변속암	1	1	1	1	1		
18	T5210-23272	부변속로드	1	1	1	1	1		
19	T5210-23293	부변속레버1	1	1	1	1	1		
20	34150-2374-2	고정핀	2	2	2	2	2		
21	T4240-23871	실드	1	1	1	1	1		
22	T5210-23282	원추스프링	1	1	1	1	1		
23	41162-4283-1	이송축간격판	2	2	2	2	2		
24	04612-00160	스냅링	1	1	1	1	1		
25	T5210-23251	실드	1	1	1	1	1		
26	T4373-24561	핀볼트	2	2	2	2	2		
27	04717-00800	시일와셔	2	2	2	2	2		M8
28	04811-00160	오링	1	1	1	1	1		DIA15.8

----> 개정전의 부품이 개정후의 부품을 대체 할 수 있음 <---- 개정후의 부품이 개정전의 부품에 대체 할 수 있음
<-X-> 개정전과 후의 부품이 상호 호환성이 없음 <---> 개정전과 후의 부품이 상호 호환성이 있음
<-0-> 단품 상태로는 상호호환성이 없으나 관련 부품의 조합상태로는 호환성이 있음

MX58-T0260A PT0변속포크그룹

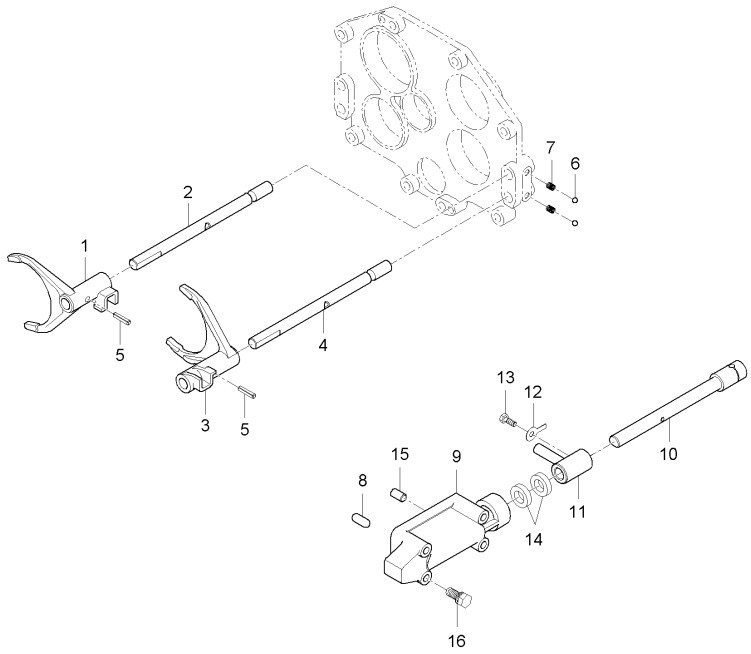

A : RX560PSC , B : RX620SC , C : RX620PSC , D : RX700SC , E : RX700PSC

No.	부품번호	부품명	수량					I.C	비고
			A	B	C	D	E		
1	T5210-24243	변속포크(PT01,2)	1	1	1	1	1		
2	T5210-21544	포크로드(1,2)	1	1	1	1	1		
2	T5210-21545	포크로드(1,2)	1	1	1	1	1	<-X->	
3	T5210-24543	변속포크(PT03,R)	1	1	1	1	1		
4	T5210-21554	포크로드(3,4)	1	1	1	1	1		
4	T5210-21555	포크로드(3,4)	1	1	1	1	1	<-X->	
5	05411-00625	스프링핀	2	2	2	2	2		DIA6*25
6	07715-01605	강구	2	2	2	2	2		5/16"
7	62331-1853-2	스프링	2	2	2	2	2		
8	T2350-21281	주변속핀	1	1	1	1	1		
9	T2610-21212	주변속커버	1	1	1	1	1		
10	T5210-21361	주변속로드	1	1	1	1	1		
11	T4182-21351	변속암	1	1	1	1	1		
12	04111-50060	혀붙이와셔	1	1	1	1	1		
13	T4620-21371	고정볼트	1	1	1	1	1		
14	09500-16287	오일시일	2	2	2	2	2		
15	05012-00818	평행핀	2	2	2	2	2		
16	01123-50865	와셔붙임볼트	4	4	4	4	4		

----> 개정전의 부품이 개정후의 부품을 대체 할 수 있음 <---- 개정후의 부품이 개정전의 부품에 대체 할 수 있음
<-X-> 개정전과 후의 부품이 상호 호환성이 없음 <---> 개정전과 후의 부품이 상호 호환성이 있음
<-0-> 단품 상태로는 상호호환성이 없으나 관련 부품의 조합상태로는 호환성이 있음

MX58-T0270A 뒷차동장치그룹

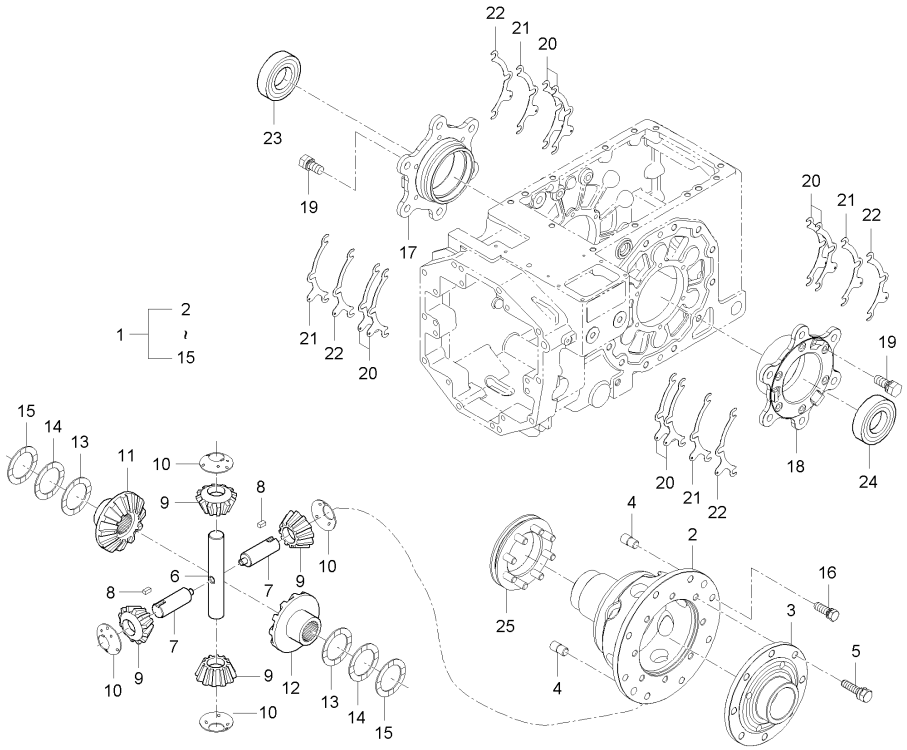

A : RX560PSC , B : RX620SC , C : RX620PSC , D : RX700SC , E : RX700PSC

No.	부품번호	부품명	수량					I.C	비고
			A	B	C	D	E		
1	T5210-26102	차동장치조합	1	1	1	1	1		
2	T5210-26132	차동장치케이스	1	1	1	1	1		
3	T4710-26522	차동케이스커버	1	1	1	1	1		
4	37300-2817-2	평행핀	2	2	2	2	2		
5	01133-51025	와셔붙임볼트	8	8	8	8	8		M10*1.25
6	T4850-26201	차동피니언축, 1	1	1	1	1	1		
7	T4850-26241	차동피니언축, 2	2	2	2	2	2		
8	05712-00512	평행키	2	2	2	2	2		
9	T4810-26191	차동피니언, 13	4	4	4	4	4		
10	T4810-26181	와셔, 차동장치피니언	4	4	4	4	4		
11	T4810-26171	차동베벨기어, 22	1	1	1	1	1		
12	T4710-26151	차동사이드기어(우)	1	1	1	1	1		
13	T4810-26141	와셔, 1	2	2	2	2	2		
14	T4810-26151	와셔, 2	2	2	2	2	2		
15	T4810-26161	와셔, 3	2	2	2	2	2		
16	37800-4387-1	볼트	8	8	8	8	8		
17	T5210-26563	차동베어링케이스(우)	1	1	1	1	1		
18	T5210-26553	차동베어링케이스(좌)	1	1	1	1	1		
19	01133-51030	와셔붙임볼트	12	12	12	12	12		M10*1.25

----> 개정전의 부품이 개정후의 부품을 대체 할 수 있음 <---- 개정후의 부품이 개정전의 부품에 대체 할 수 있음
<-X-> 개정전과 후의 부품이 상호 호환성이 없음 <---> 개정전과 후의 부품이 상호 호환성이 있음
<-0-> 단품 상태로는 상호호환성이 없으나 관련 부품의 조합상태로는 호환성이 있음

MX58-T0270A

뒷차동장치그룹

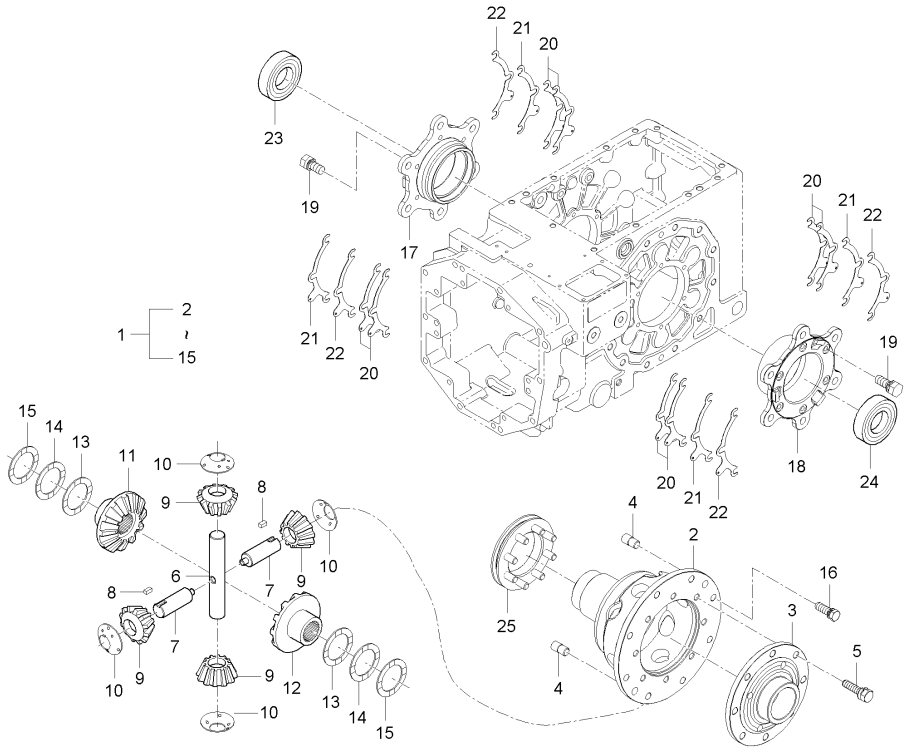

A : RX560PSC , B : RX620SC , C : RX620PSC , D : RX700SC , E : RX700PSC

No.	부품번호	부품명	수량					I.C	비고
			A	B	C	D	E		
20	T4710-26162	심, 0.2	8	8	8	8	8		
21	T4710-26172	심, 0.1	4	4	4	4	4		
22	T4710-26182	심, 0.5	4	4	4	4	4		
23	08711-30213	테이퍼롤러베어링	1	1	1	1	1		
24	08711-30212	테이퍼롤러베어링	1	1	1	1	1		#30212
25	T5210-26731	차동로크	1	1	1	1	1		

----> 개정전의 부품이 개정후의 부품을 대체 할 수 있음 <---- 개정후의 부품이 개정전의 부품에 대체 할 수 있음
<-X-> 개정전과 후의 부품이 상호 호환성이 없음 <---> 개정전과 후의 부품이 상호 호환성이 있음
<-0-> 단품 상태로는 상호호환성이 없으나 관련 부품의 조합상태로는 호환성이 있음

MX58-T0280A 차동고정포크그룹

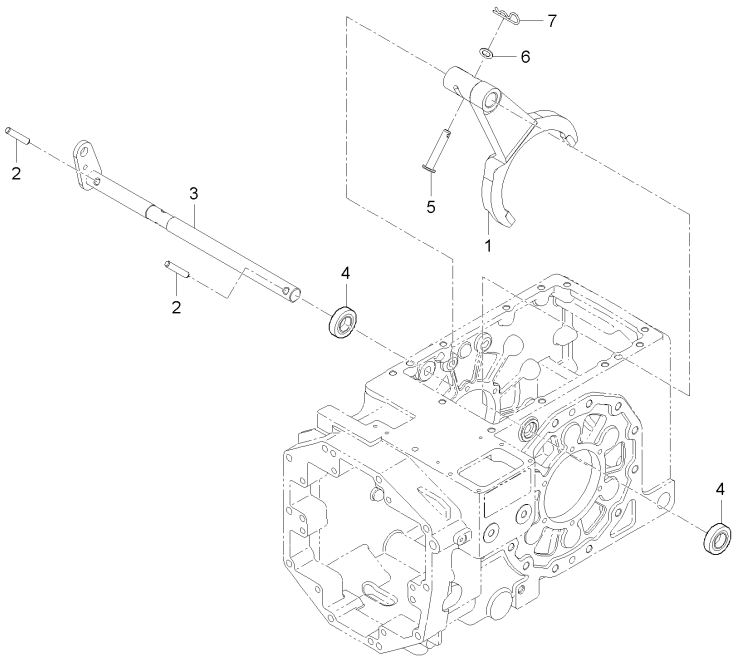

A : RX560PSC , B : RX620SC , C : RX620PSC , D : RX700SC , E : RX700PSC

No.	부품번호	부품명	수량					I.C	비고
			A	B	C	D	E		
1	T4710-26632	차동고정포크	1	1	1	1	1		
2	05411-00635	스프링핀	2	2	2	2	2		DIA5*36
3	T5210-26681	차동고정포크축	1	1	1	1	1		
4	09500-16287	오일시일	2	2	2	2	2		
5	31355-2662-1	핀	1	1	1	1	1		
6	04013-50060	평와셔	1	1	1	1	1		M6
7	52300-3411-1	스냅핀	1	1	1	1	1		
7	05511-50220	분할핀	1	1	1	1	1	<--->	2*20

----> 개정전의 부품이 개정후의 부품을 대체 할 수 있음 <---- 개정후의 부품이 개정전의 부품에 대체 할 수 있음
<-X-> 개정전과 후의 부품이 상호 호환성이 없음 <---> 개정전과 후의 부품이 상호 호환성이 있음
<-0-> 단품 상태로는 상호호환성이 없으나 관련 부품의 조합상태로는 호환성이 있음

RX531-T0290A 브레이크케이스그룹

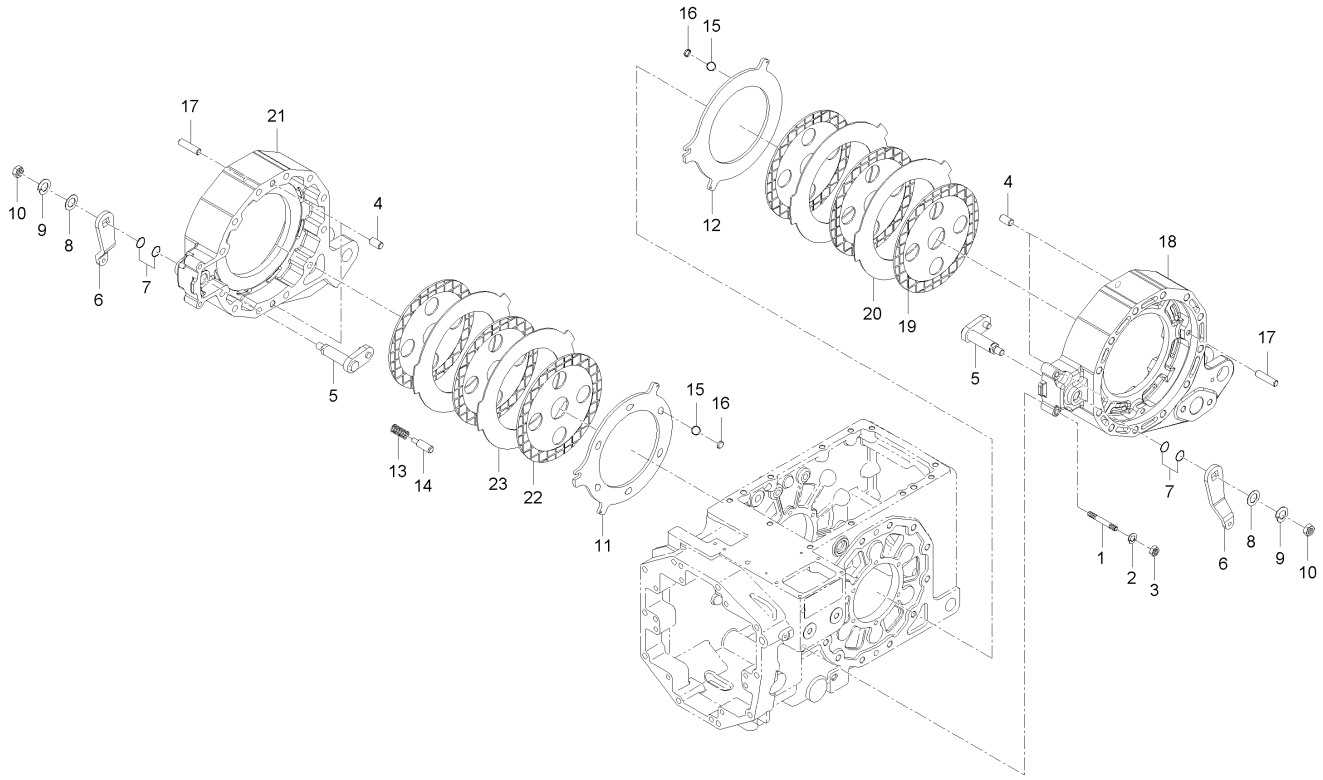

A : RX560PSC , B : RX620SC , C : RX620PSC , D : RX700SC , E : RX700PSC

No.	부품번호	부품명	수량					I.C	비고
			A	B	C	D	E		
1	01513-50850	심음볼트	4	4	4	4	4		
2	04512-50080	스프링와셔	4	4	4	4	4		M08
3	02114-50080	너트	4	4	4	4	4		M8*P1.25
4	05012-01325	평행핀	4	4	4	4	4		
5	T4710-28212	브레이크캠	2	2	2	2	2		
6	T5210-28223	브레이크캠레버	2	2	2	2	2		
7	04811-00220	오링	4	4	4	4	4		
8	04013-50140	평와셔	2	2	2	2	2		M14
9	04512-50140	스프링와셔	2	2	2	2	2		
10	02176-50140	너트	2	2	2	2	2		M14*P1.5
11	T5270-28271	캠판(우)	1	1	1	1	1		
12	T5270-28241	캠판(좌)	1	1	1	1	1		
13	T5270-28311	스프링	4	4	4	4	4		
14	T5270-28331	핀	4	4	4	4	4		
15	07715-00805	강구	12	12	12	12	12		5/8"
16	37150-2825-3	강구시트	12	12	12	12	12		
17	05012-01063	평행핀	8	8	8	8	8		
18	T5270-28141	브레이크케이스(좌)	1	1	1	1	1		
19	T4810-26471	브레이크판	3	3	3	3	3		

----> 개정전의 부품이 개정후의 부품을 대체 할 수 있음 <---- 개정후의 부품이 개정전의 부품에 대체 할 수 있음
<-X-> 개정전과 후의 부품이 상호 호환성이 없음 <---> 개정전과 후의 부품이 상호 호환성이 있음
<-0-> 단품 상태로는 상호호환성이 없으나 관련 부품의 조합상태로는 호환성이 있음

RX531-T0290A 브레이크케이스그룹

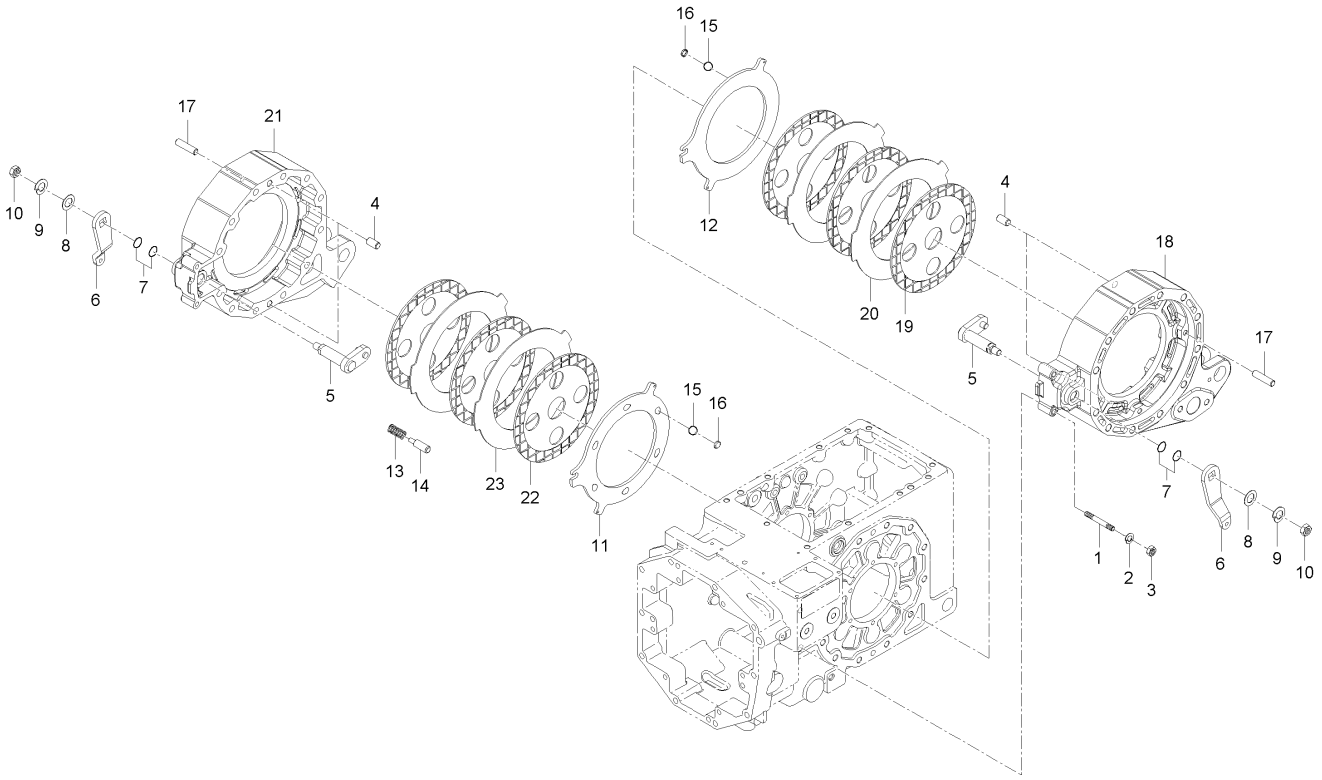

A : RX560PSC , B : RX620SC , C : RX620PSC , D : RX700SC , E : RX700PSC

No.	부품번호	부품명	수량					I.C	비고
			A	B	C	D	E		
20	T4710-28181	브레이크판	2	2	2	2	2		
21	T5270-28151	브레이크케이스(우)	1	1	1	1	1		
22	T4810-26471	브레이크판	3	3	3	3	3		
23	T4710-28181	브레이크판	2	2	2	2	2		

----> 개정전의 부품이 개정후의 부품을 대체 할 수 있음 <---- 개정후의 부품이 개정전의 부품에 대체 할 수 있음
<-X-> 개정전과 후의 부품이 상호 호환성이 없음 <---> 개정전과 후의 부품이 상호 호환성이 있음
<-0-> 단품 상태로는 상호호환성이 없으나 관련 부품의 조합상태로는 호환성이 있음

MX58-T0300A 뒷차축그룹

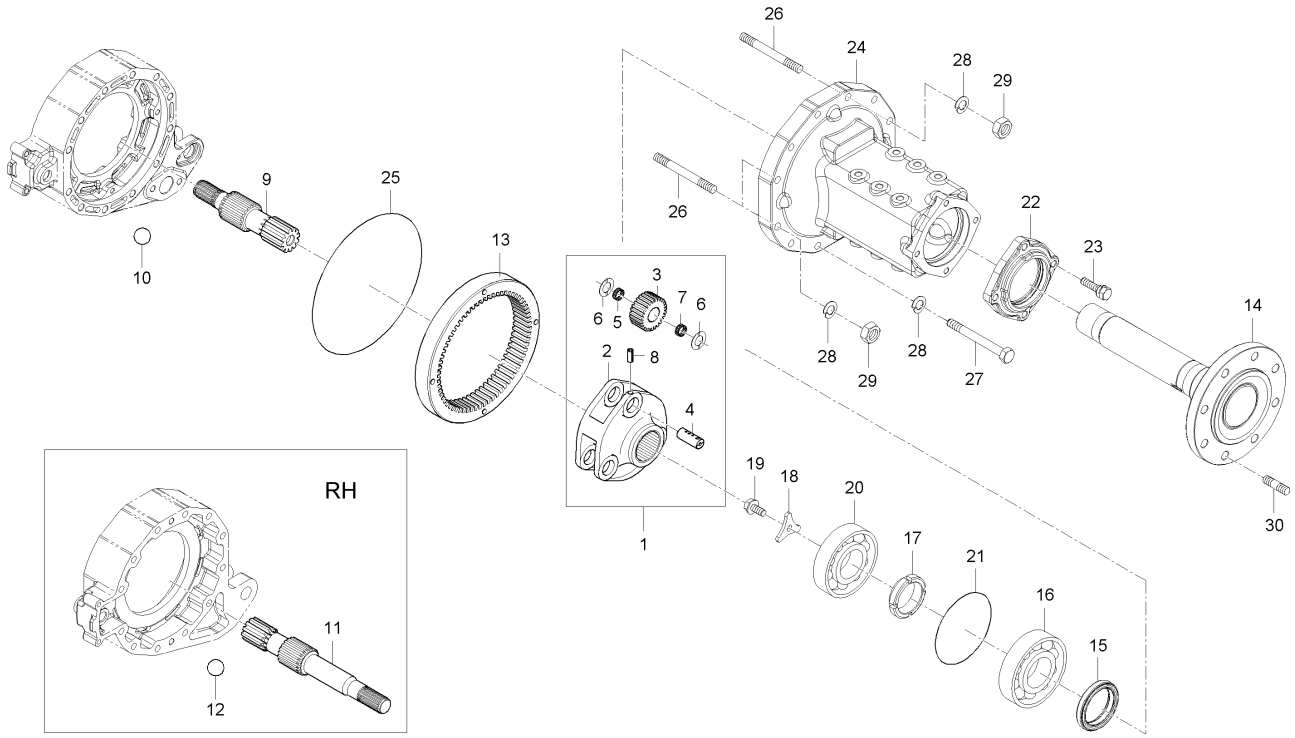

A : RX560PSC , B : RX620SC , C : RX620PSC , D : RX700SC , E : RX700PSC

No.	부품번호	부품명	수량					I.C	비고
			A	B	C	D	E		
1	T4710-26802	유성기어조합	2	2	2				
1	T4710-26803	유성기어조합	2	2	2			<--->	
2	T4710-26821	유성기어지지	1	1	1				
2	T4710-26822	유성기어지지	1	1	1			<-0->	
3	T4710-26812	27유성기어	3	3	3				
3	T4710-26813	27유성기어	3	3	3			<-0->	
4	T4682-26832	유성기어축	3	3	3				
4	T4682-26833	유성기어축	3	3	3			<-0->	
5	T4850-26541	니들베어링	3	3	3				
6	T4810-26391	스러스트간격판	6	6	6				
7	T4810-26541	니들베어링	3	3	3				
8	05411-00825	스프링핀	3	3	3				
9	T5210-26712	12기어축(좌)	1	1	1				
10	07715-03219	강구	1	1	1				
11	T5210-26722	12기어축(우)	1	1	1				
12	07715-03219	강구	1	1	1				
13	T4710-26851	인터널기어, 66	2	2	2				
14	T5210-27111	뒷차축	2	2	2				
15	T4520-27193	오일시일	2	2	2				

----> 개정전의 부품이 개정후의 부품을 대체 할 수 있음 <---- 개정후의 부품이 개정전의 부품에 대체 할 수 있음
<-X-> 개정전과 후의 부품이 상호 호환성이 없음 <---> 개정전과 후의 부품이 상호 호환성이 있음
<-0-> 단품 상태로는 상호호환성이 없으나 관련 부품의 조합상태로는 호환성이 있음

MX58-T0300A 뒷차축그룹

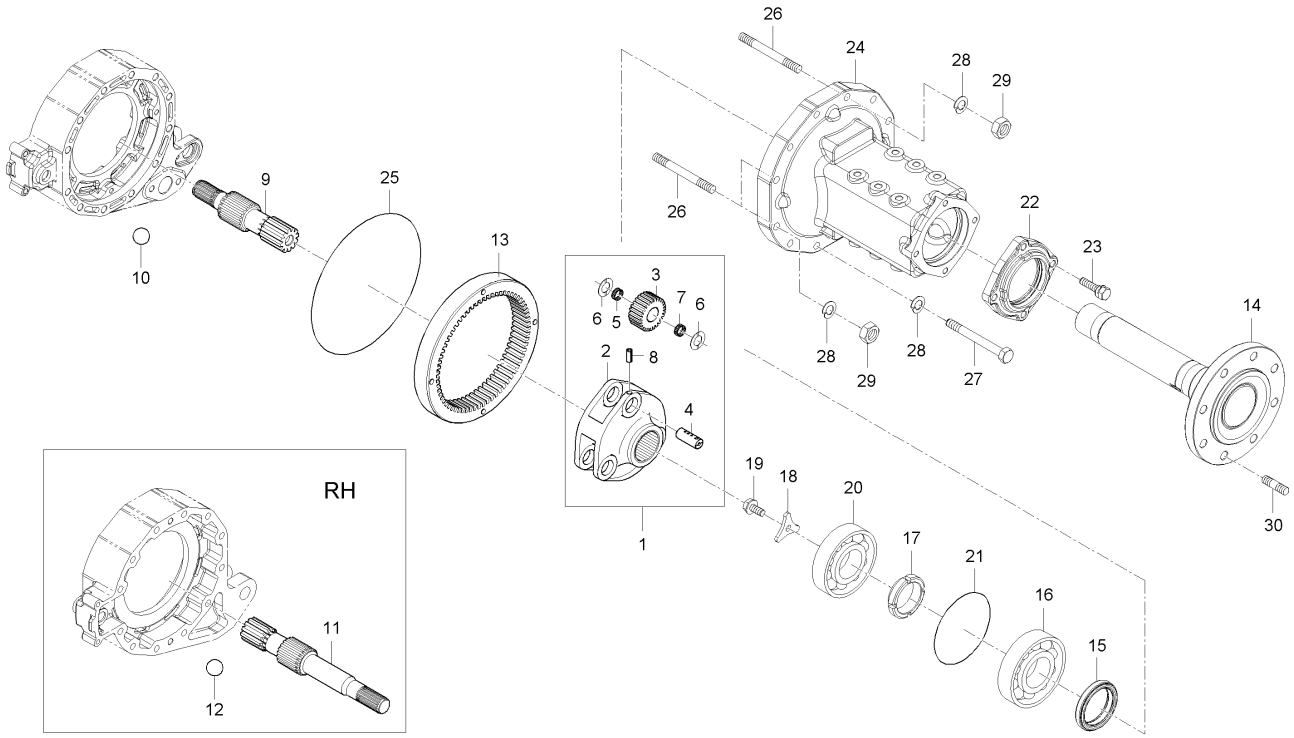

A : RX560PSC , B : RX620SC , C : RX620PSC , D : RX700SC , E : RX700PSC

No.	부품번호	부품명	수량					I.C	비고
			A	B	C	D	E		
16	08101-06213	볼베어링	2	2	2				
17	T4810-26331	너트	2	2	2				
18	T4710-27171	고정판	2	2	2				
19	T4810-26571	UBS볼트	2	2	2				
20	08101-06212	볼베어링	2	2	2				
21	04811-51250	오링	2	2	2				
22	T4810-26345	차축베어링커버, 뒤	2	2	2				
23	01133-51245	와셔붙임볼트	8	8	8				
24	T5210-27314	뒷차축케이스	2	2	2				
24	T5210-27315	뒷차축케이스	2	2	2			<--->	
25	T4810-26551	오링	2	2	2				
26	T4810-26491	심음볼트	6	6	6				
27	T4810-26501	볼트	18	18	18				
28	04512-50140	스프링와셔	24	24	24				
29	02176-50140	너트	6	6	6				
30	T4810-26912	심음볼트	4	4	4				

----> 개정전의 부품이 개정후의 부품을 대체 할 수 있음 <---- 개정후의 부품이 개정전의 부품에 대체 할 수 있음
<-X-> 개정전과 후의 부품이 상호 호환성이 없음 <---> 개정전과 후의 부품이 상호 호환성이 있음
<-0-> 단품 상태로는 상호호환성이 없으나 관련 부품의 조합상태로는 호환성이 있음

RX701-T0300A 뒷차축그룹

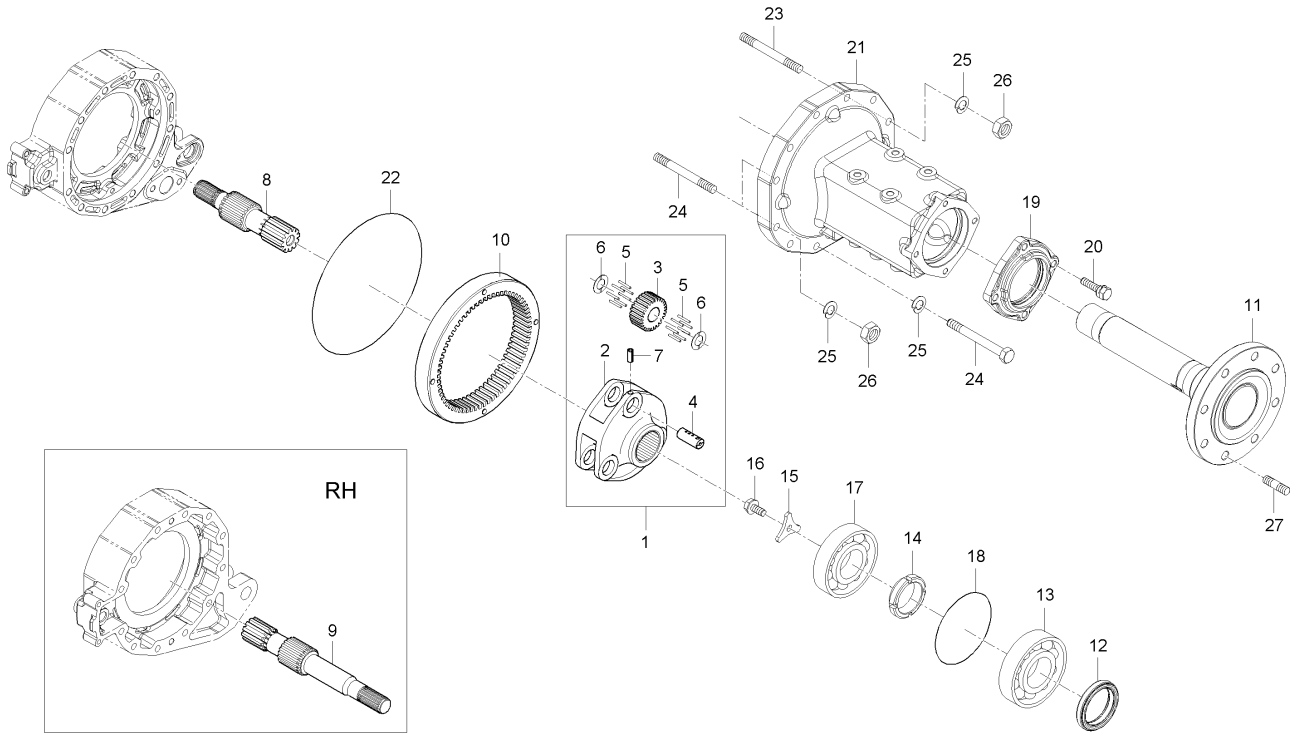

A : RX560PSC , B : RX620SC , C : RX620PSC , D : RX700SC , E : RX700PSC

No.	부품번호	부품명	수량					I.C	비고
			A	B	C	D	E		
1	T4710-26803	유성기어조합				2	2		
2	T4710-26822	유성기어지지				1	1		
3	T4710-26813	27유성기어				3	3		
4	T4682-26833	유성기어축				3	3		
5	T5310-26541	롤러				57	57		
6	T5270-26391	칼라				6	6		
7	05411-00825	스프링핀				3	3		
8	T5210-26712	12기어축(좌)				1	1		
9	T5210-26722	12기어축(우)				1	1		
10	T4710-26851	인터널기어, 66				2	2		
11	T5270-27111	뒷차축				2	2		
12	T4520-27193	오일시일				2	2		
13	08101-06213	볼베어링				2	2		
14	T4810-26331	너트				2	2		
15	T4710-27171	고정판				2	2		
16	T4810-26571	UBS볼트				2	2		
17	08101-06212	볼베어링				2	2		
18	04811-51250	오링				2	2		
19	T4810-26345	차축베어링커버, 뒤				2	2		

----> 개정전의 부품이 개정후의 부품을 대체 할 수 있음 <---- 개정후의 부품이 개정전의 부품에 대체 할 수 있음
<-X-> 개정전과 후의 부품이 상호 호환성이 없음 <---> 개정전과 후의 부품이 상호 호환성이 있음
<-0-> 단품 상태로는 상호호환성이 없으나 관련 부품의 조합상태로는 호환성이 있음

RX701-T0300A

뒷차축그룹

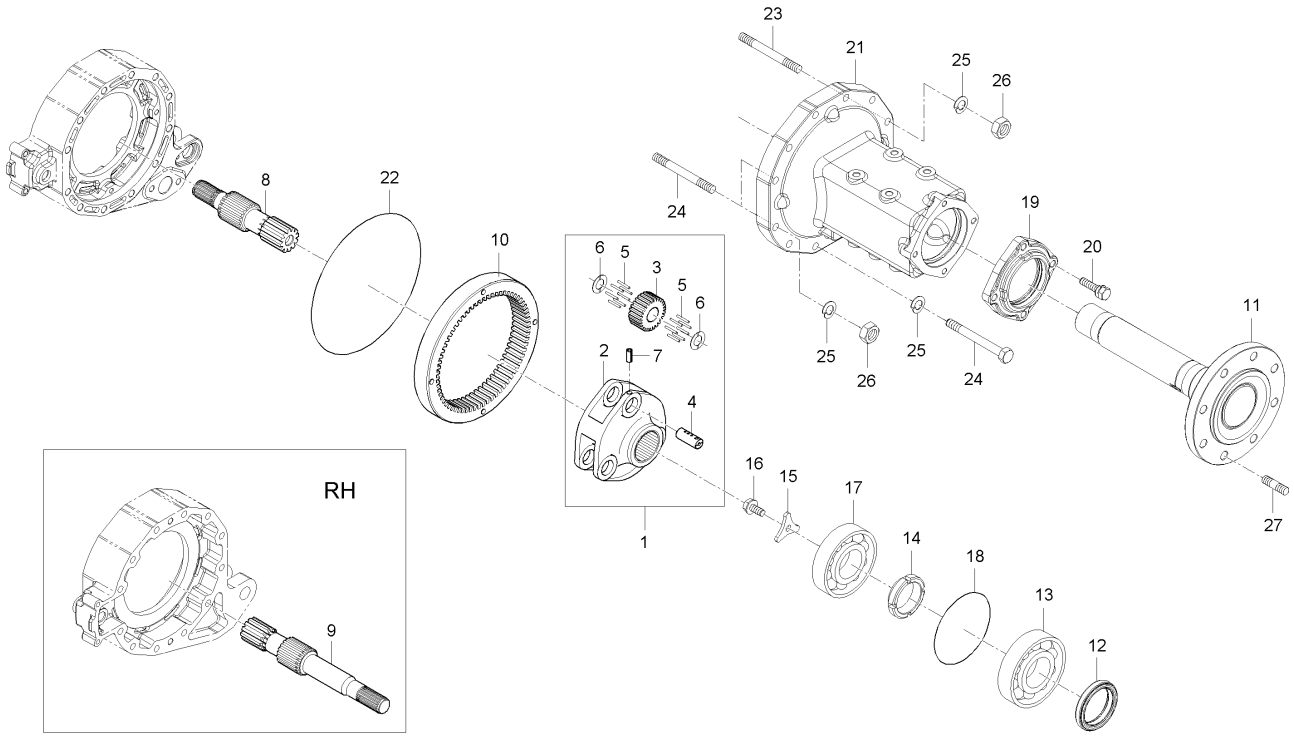

A : RX560PSC , B : RX620SC , C : RX620PSC , D : RX700SC , E : RX700PSC

No.	부품번호	부품명	수량					I.C	비고
			A	B	C	D	E		
20	01133-51245	와셔붙임볼트				8	8		
21	T5270-27311	뒷차축케이스				2	2		
21	T5270-27312	뒷차축케이스				2	2	<--->	
22	T4810-26551	오링				2	2		
23	T4810-26491	심음볼트				6	6		
24	T4810-26501	볼트				18	18		
25	04512-50140	스프링와셔				24	24		
26	02176-50140	너트				6	6		M14*P1.5
27	T4810-26912	심음볼트				4	4		

----> 개정전의 부품이 개정후의 부품을 대체 할 수 있음
<-X-> 개정전과 후의 부품이 상호 호환성이 없음
<-0-> 단품 상태로는 상호호환성이 없으나 관련 부품의 조합상태로는 호환성이 있음

<---- 개정후의 부품이 개정전의 부품에 대체 할 수 있음
<---> 개정전과 후의 부품이 상호 호환성이 있음

MX58-T0520A 추진축그룹

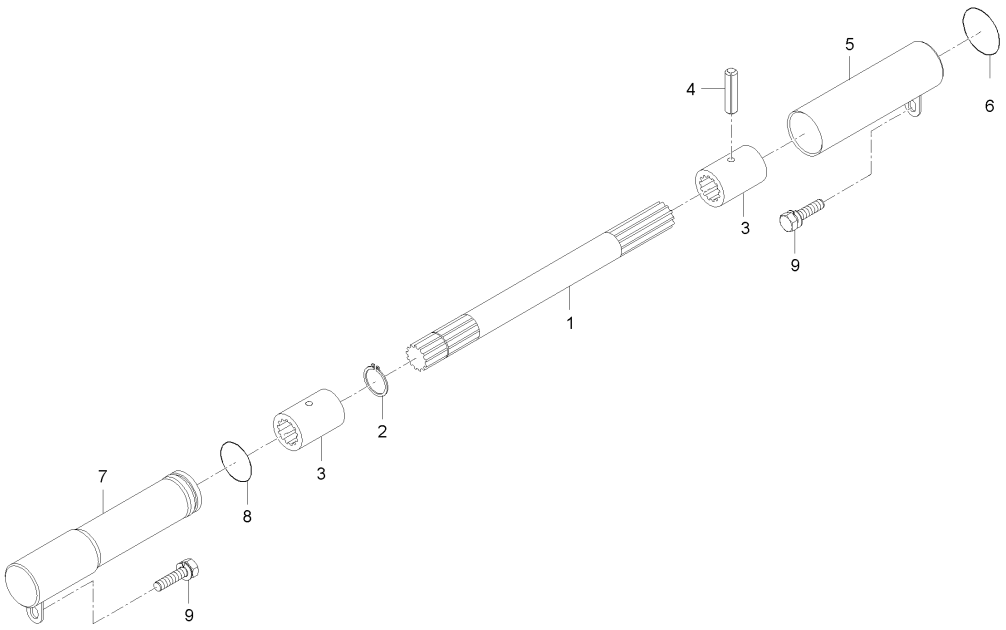

A : RX560PSC , B : RX620SC , C : RX620PSC , D : RX700SC , E : RX700PSC

No.	부품번호	부품명	수량					I.C	비고
			A	B	C	D	E		
1	T5225-44581	추진축2	1	1	1				
2	04612-00250	스냅링	1	1	1				
3	T4620-44592	커플링	2	2	2				
4	05411-00635	스프링핀	1	1	1				
5	T5225-44591	추진축카버1	1	1	1				
5	T5225-44592	추진축카버1	1	1	1			<----	
6	04811-06420	오링	1	1	1				
7	T2630-44601	추진축커버, 2	1	1	1				
7	T2630-44602	추진축커버, 2	1	1	1			<----	
8	04811-06350	오링	1	1	1				
9	01123-50816	와셔붙임볼트	2	2	2				

----> 개정전의 부품이 개정후의 부품을 대체 할 수 있음 <---- 개정후의 부품이 개정전의 부품에 대체 할 수 있음
<-X-> 개정전과 후의 부품이 상호 호환성이 없음 <---> 개정전과 후의 부품이 상호 호환성이 있음
<-0-> 단품 상태로는 상호호환성이 없으나 관련 부품의 조합상태로는 호환성이 있음

MX58-T0780B 변속레버2그룹

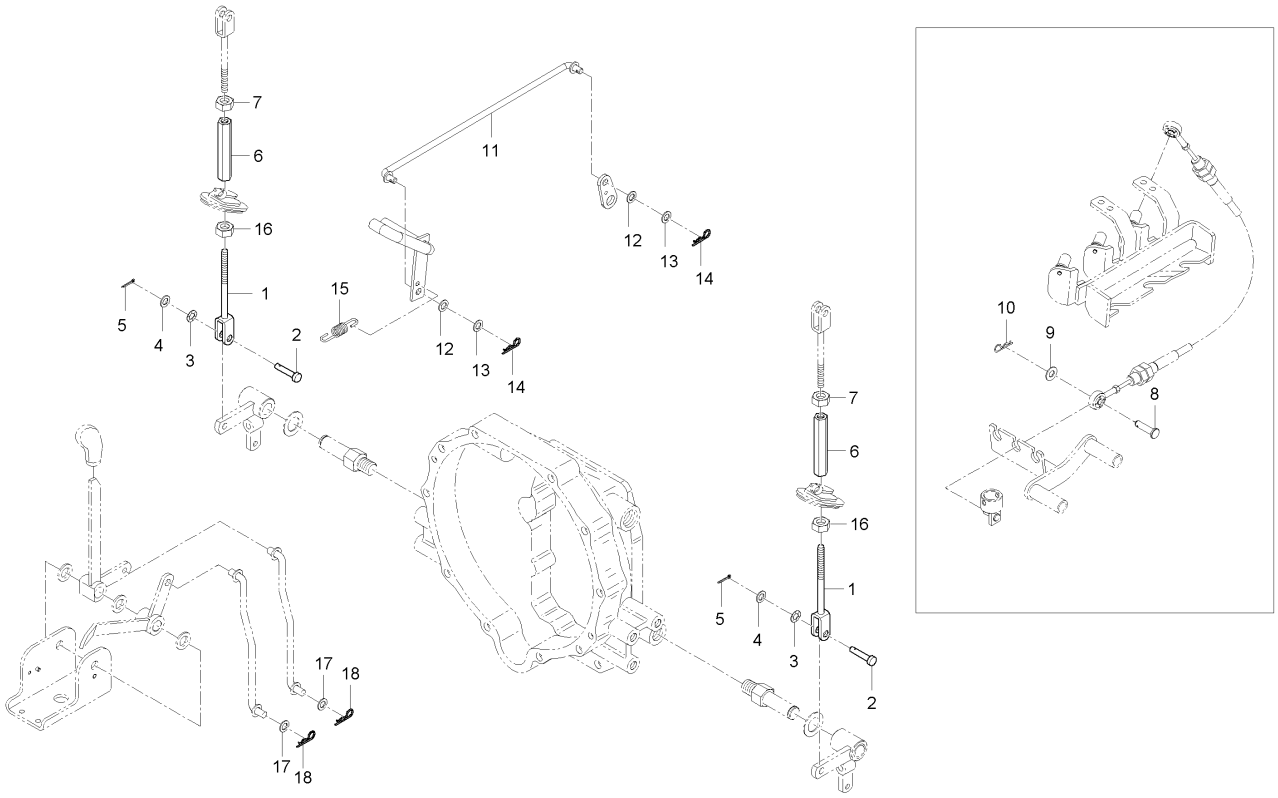

A : RX560PSC , B : RX620SC , C : RX620PSC , D : RX700SC , E : RX700PSC

No.	부품번호	부품명	수량					I.C	비고
			A	B	C	D	E		
1	T5210-55751	브레이크로드1		2		2			
2	05122-51028	두부핀		2		2			
3	T4157-56111	판스프링		2		2			
4	T4930-66731	와셔, 1		2		2			
5	05511-50318	분할핀		2		2			
6	55311-3156-1	턴버클		2		2			
7	02176-50100	너트		1		1			
8	05122-50618	두부핀		3		3			
9	T4930-66751	와셔, 3		3		3			
10	05515-50600	스냅핀		3		3			
11	T5210-65021	로드, 차동		1		1			
12	T4682-65311	와셔 3, 고무		2		2			
13	04011-50100	평와셔		2		2			
14	05515-51000	스냅핀		2		2			
15	T4520-62331	고정스프링		1		1			
16	37300-2891-2	너트		1		1			
16	55311-3155-1	너트		2		2		<----	
17	T4930-66731	와셔, 1		1		1			
18	52300-3413-1	스냅핀		1		1			

----> 개정전의 부품이 개정후의 부품을 대체 할 수 있음 <---- 개정후의 부품이 개정전의 부품에 대체 할 수 있음
<-X-> 개정전과 후의 부품이 상호 호환성이 없음 <---> 개정전과 후의 부품이 상호 호환성이 있음
<-0-> 단품 상태로는 상호호환성이 없으나 관련 부품의 조합상태로는 호환성이 있음

MX58-T0365A 유압실린더그룹

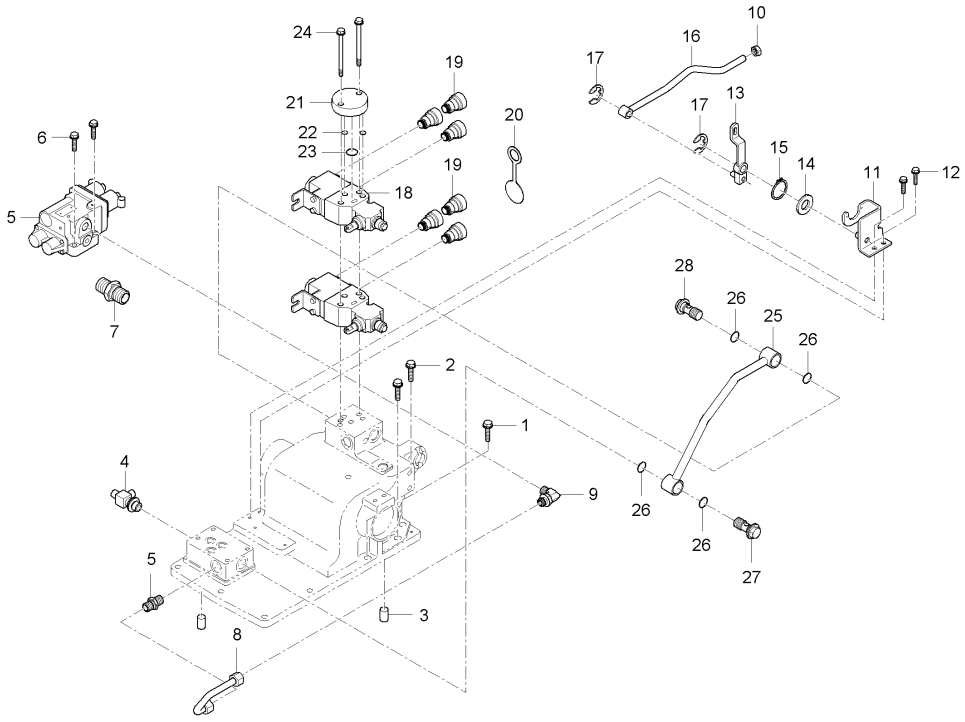

A : RX560PSC , B : RX620SC , C : RX620PSC , D : RX700SC , E : RX700PSC

No.	부품번호	부품명	수량					I.C	비고
			A	B	C	D	E		
1	01133-51235	와셔붙임볼트	7		7	7	7		M12*P1.25
2	01133-51240	와셔붙임볼트	4		4	4	4		
3	37805-4350-1	평행핀	2		2	2	2		
4	T5210-37621	콘넥터T	1		1	1	1		
5	T4720-37131	컨트롤밸브	1		1	1	1		
6	T4720-37142	육각볼트	4		4	4	4		
7	T4810-47131	연결관	1		1	1	1		
8	T5210-37491	되돌림파이프	1		1	1	1		
9	T4810-45761	엘보우	1		1	1	1		
10	02118-50100	너트	1		1	1	1		M10*P1.25
11	T5210-38421	견인센서브라켓	1		1	1	1		
12	01123-50820	와셔붙임볼트	2		2	2	2		M8*P1.25
13	T4920-66551	견인센서레버	1		1	1	1		
14	04013-50120	평와셔	1		1	1	1		M12
15	04612-00120	스냅링	1		1	1	1		#12
16	T5210-38401	견인로드	1		1	1	1		
17	04613-50070	스냅링	2		2	2	2		
18	T5210-34302	복동밸브	2		2	2	2		
19	T5210-34402	복동밸브(DETENT)	1		1	1	1		

----> 개정전의 부품이 개정후의 부품을 대체 할 수 있음 <---- 개정후의 부품이 개정전의 부품에 대체 할 수 있음
<-X-> 개정전과 후의 부품이 상호 호환성이 없음 <---> 개정전과 후의 부품이 상호 호환성이 있음
<-0-> 단품 상태로는 상호호환성이 없으나 관련 부품의 조합상태로는 호환성이 있음

MX58-T0365A 유압실린더그룹

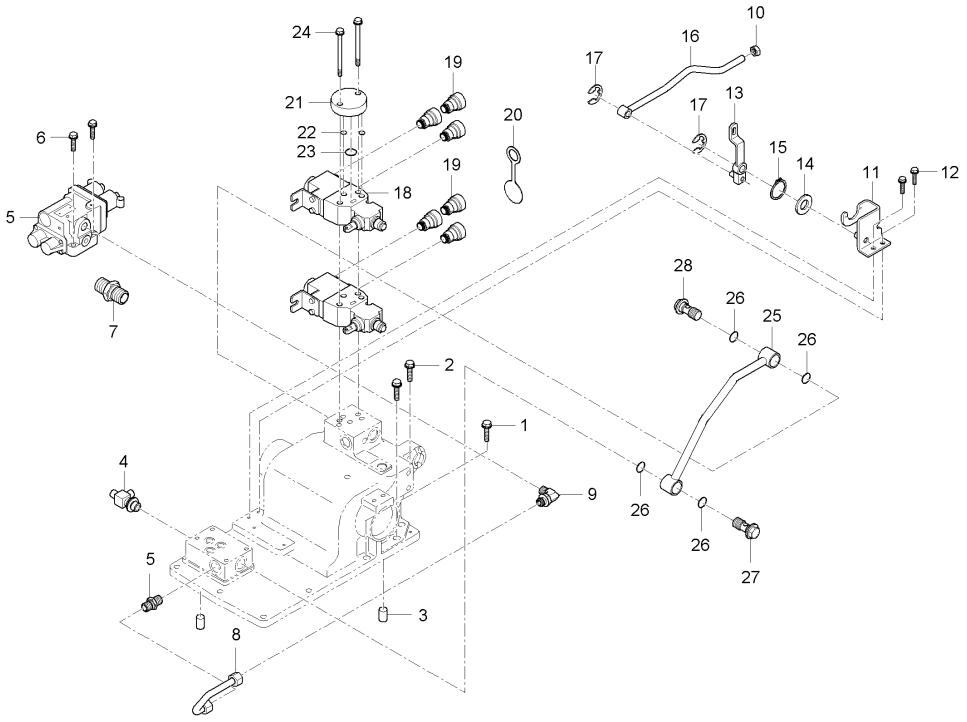

A : RX560PSC , B : RX620SC , C : RX620PSC , D : RX700SC , E : RX700PSC

No.	부품번호	부품명	수량					I.C	비고
			A	B	C	D	E		
20	T5210-30091	커플러 1/2 소켓	6		6	6	6		
21	T2610-37473	커버	1		1	1	1		
22	04810-00120	오링	2		2	2	2		
23	04810-06250	O링	1		1	1	1		
24	T5210-30081	와셔붙임볼트	2		2	2	2		
25	T5210-36622	유압튜브(승강P_	1		1	1	1		
26	04810-00220	오링	4		4	4	4		DIA21.8
27	T5210-36681	죠인트볼트(필터)	1		1	1	1		
28	T4835-46591	조인트볼트	1		1	1	1		

----> 개정전의 부품이 개정후의 부품을 대체 할 수 있음 <---- 개정후의 부품이 개정전의 부품에 대체 할 수 있음
<-X-> 개정전과 후의 부품이 상호 호환성이 없음 <---> 개정전과 후의 부품이 상호 호환성이 있음
<-0-> 단품 상태로는 상호호환성이 없으나 관련 부품의 조합상태로는 호환성이 있음

RX70-T0365A 유압실린더그룹

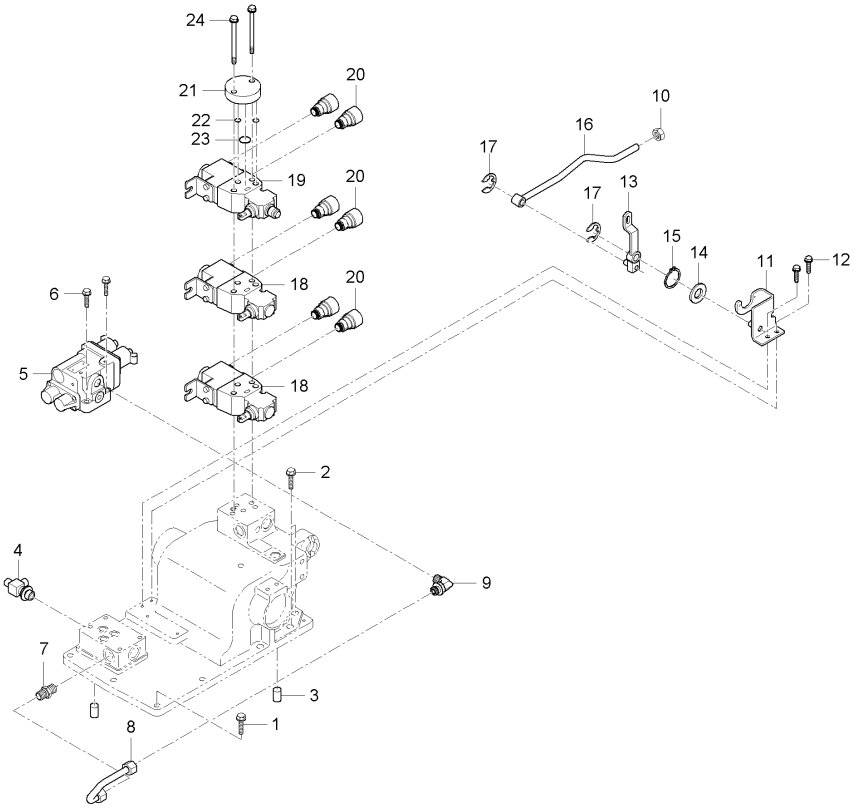

A : RX560PSC , B : RX620SC , C : RX620PSC , D : RX700SC , E : RX700PSC

No.	부품번호	부품명	수량					I.C	비고
			A	B	C	D	E		
1	01133-51235	와셔붙임볼트	7	7	7	7	7		M12*P1.25
2	01133-51240	와셔붙임볼트	4	4	4	4	4		
3	37805-4350-1	평행핀	2	2	2	2	2		
4	T5210-37621	콘넥터T	1	1	1	1	1		
5	T4720-37131	컨트롤밸브	1	1	1	1	1		
5	T5520-44001	승강콘트롤밸브조합	1	1	1	1	1	<-0->	
6	T4720-37142	육각볼트	4	4	4	4	4		
6	01123-50860	와셔붙임볼트	4	4	4	4	4	<-0->	M8*1.25
7	T4810-47131	연결관	1	1	1	1	1		
8	T5210-37491	되돌림파이프	1	1	1	1	1		
9	T4810-45761	엘보우	1	1	1	1	1		
10	02118-50100	너트	1	1	1	1	1		M10*P1.25
11	T5210-38421	견인센서브라켓	1	1	1	1	1		
12	01123-50820	와셔붙임볼트	2	2	2	2	2		M8*P1.25
13	T4920-66551	견인센서레버	1	1	1	1	1		
14	04013-50120	평와셔	1	1	1	1	1		M12
15	04612-00120	스냅링	1	1	1	1	1		#12
16	T5210-38401	견인로드	1	1	1	1	1		
17	04613-50070	스냅링	2	2	2	2	2		

----> 개정전의 부품이 개정후의 부품을 대체 할 수 있음 <---- 개정후의 부품이 개정전의 부품에 대체 할 수 있음
<-X-> 개정전과 후의 부품이 상호 호환성이 없음 <---> 개정전과 후의 부품이 상호 호환성이 있음
<-0-> 단품 상태로는 상호호환성이 없으나 관련 부품의 조합상태로는 호환성이 있음

RX70-T0365A 유압실린더그룹

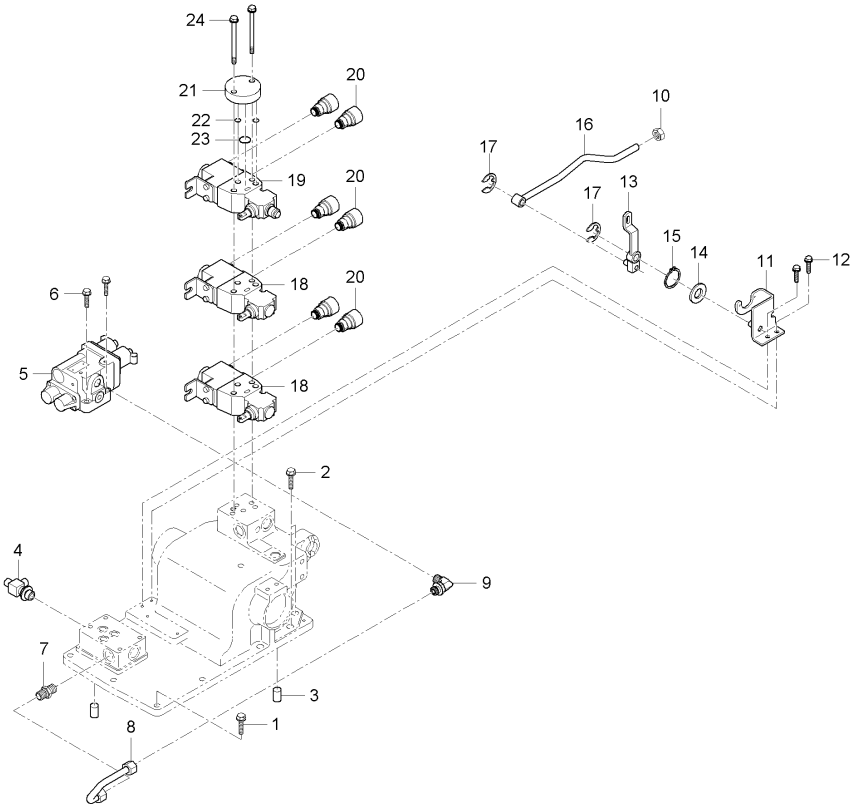

A : RX560PSC , B : RX620SC , C : RX620PSC , D : RX700SC , E : RX700PSC

No.	부품번호	부품명	수량					I.C	비고
			A	B	C	D	E		
18	T5210-34302	복동밸브	2	2	2	2	2		
19	T5210-34402	복동밸브(DETENT)	1	1	1	1	1		
20	T5210-30091	커플러 1/2 소켓	6	6	6	6	6		
21	T2610-37473	커버	1	1	1	1	1		
22	04810-00120	오링	2	2	2	2	2		
23	04810-06250	O링	1	1	1	1	1		
24	T5210-30081	와셔붙임볼트	2	2	2	2	2		

----> 개정전의 부품이 개정후의 부품을 대체 할 수 있음 <---- 개정후의 부품이 개정전의 부품에 대체 할 수 있음
<-X-> 개정전과 후의 부품이 상호 호환성이 없음 <---> 개정전과 후의 부품이 상호 호환성이 있음
<-0-> 단품 상태로는 상호호환성이 없으나 관련 부품의 조합상태로는 호환성이 있음

MX58-T0370A 유압실린더몸체그룹

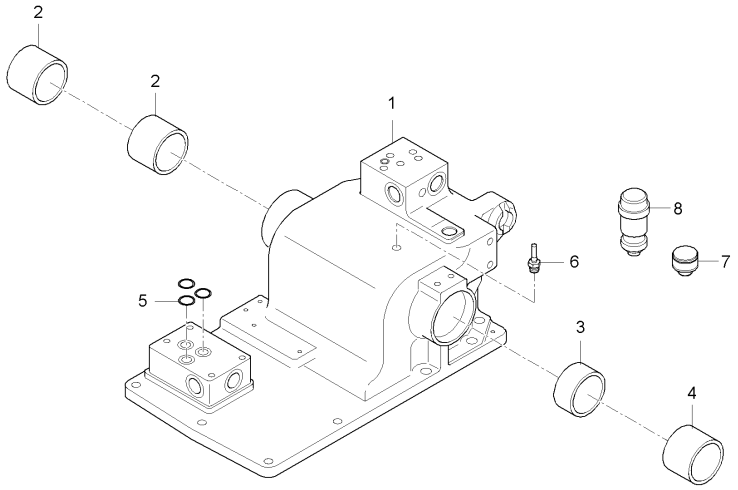

A : RX560PSC , B : RX620SC , C : RX620PSC , D : RX700SC , E : RX700PSC

No.	부품번호	부품명	수량					I.C	비고
			A	B	C	D	E		
1	T5210-37115	유압실린더몸체	1	1	1	1	1		
1	T5210-37117	유압실린더몸체	1	1	1	1	1	<----	
2	08511-05540	부시	2	2	2	2	2		
3	08511-05030	부시	1	1	1	1	1		MB5030DU
4	08511-05040	부시	1	1	1	1	1		50/55*40
5	04810-00160	오링	3	3	3	3	3		P16
6	T5210-34412	공기빼기연결관	1	1	1	1	1		
7	T8101-43101	급유마개조합	1	1	1	1	1		
8	T5210-37311	릴리프밸브조합	1	1	1	1	1		

----> 개정전의 부품이 개정후의 부품을 대체 할 수 있음 <---- 개정후의 부품이 개정전의 부품에 대체 할 수 있음
<-X-> 개정전과 후의 부품이 상호 호환성이 없음 <---> 개정전과 후의 부품이 상호 호환성이 있음
<-0-> 단품 상태로는 상호호환성이 없으나 관련 부품의 조합상태로는 호환성이 있음

RX70-T0370A 유압실린더몸체그룹

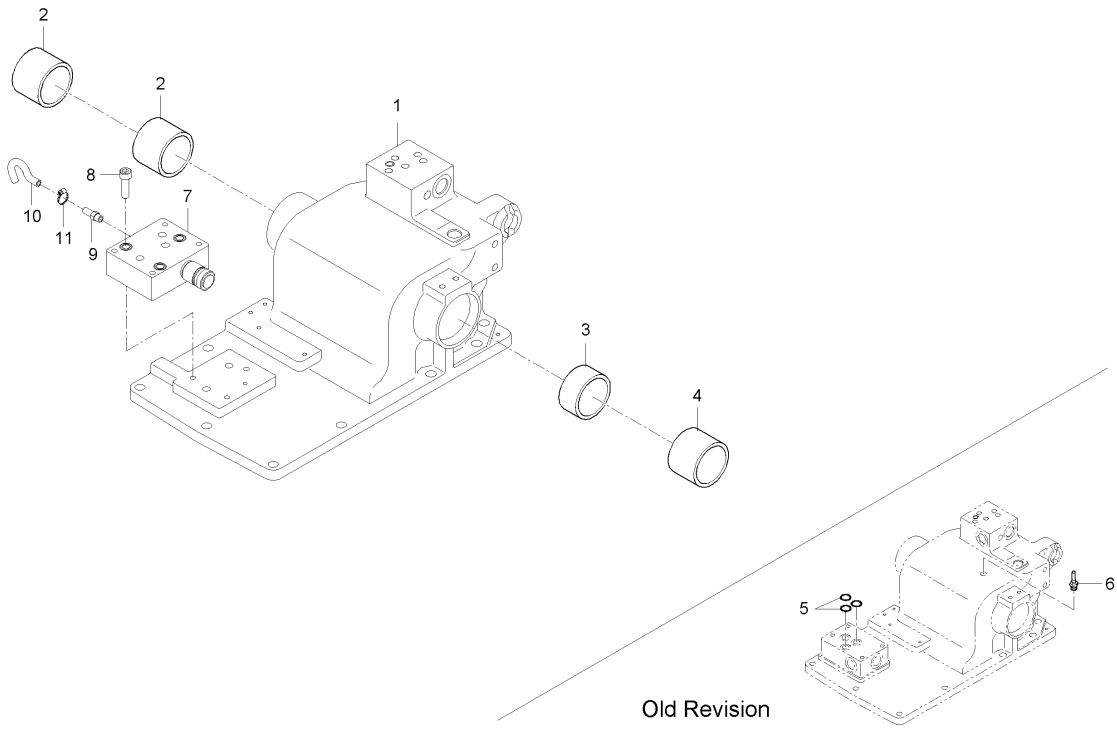

A : RX560PSC , B : RX620SC , C : RX620PSC , D : RX700SC , E : RX700PSC

No.	부품번호	부품명	수량					I.C	비고
			A	B	C	D	E		
1	T5210-37117	유압실린더몸체	1	1	1	1	1		
2	08511-05540	부시	2	2	2	2	2		
3	08511-05030	부시	1	1	1	1	1		MB5030DU
4	08511-05040	부시	1	1	1	1	1		50/55*40
5	04810-00160	오링	3	3	3	3	3		P16
6	T5210-34412	공기빼기연결관	1	1	1	1	1		
7	T5270-38111	유로블럭조합	1	1	1	1	1		
8	T5210-37141	육각구멍붙이볼트	3	3	3	3	3		
9	T5525-46031	공기빼기연결관	1	1	1	1	1		
10	31351-3714-2	공기빼기튜브, 2	1	1	1	1	1		
11	09318-87016	호스밴드	1	1	1	1	1		DIA8~16

----> 개정전의 부품이 개정후의 부품을 대체 할 수 있음 <---- 개정후의 부품이 개정전의 부품에 대체 할 수 있음
<-X-> 개정전과 후의 부품이 상호 호환성이 없음 <---> 개정전과 후의 부품이 상호 호환성이 있음
<-0-> 단품 상태로는 상호호환성이 없으나 관련 부품의 조합상태로는 호환성이 있음

MX58-T0375A 승강암그룹

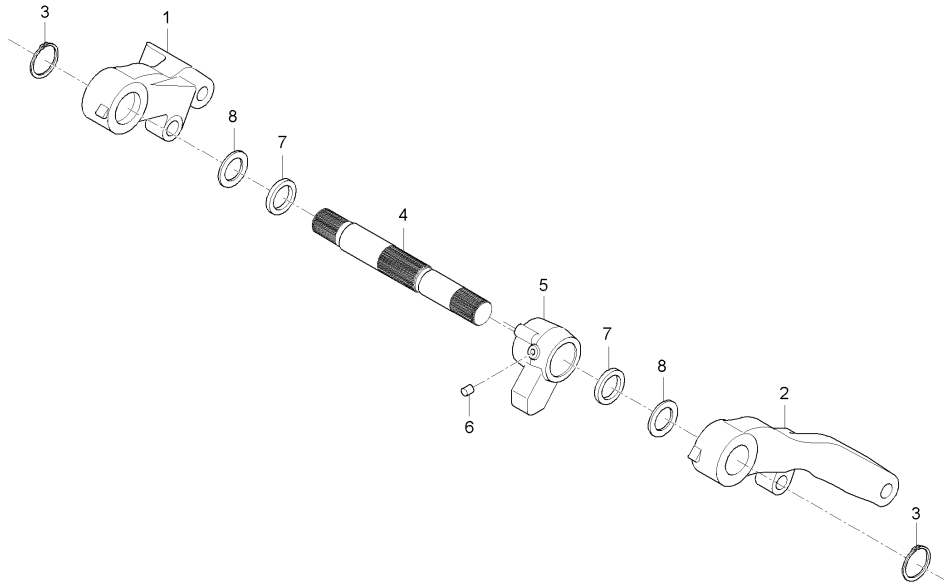

A : RX560PSC , B : RX620SC , C : RX620PSC , D : RX700SC , E : RX700PSC

No.	부품번호	부품명	수량					I.C	비고
			A	B	C	D	E		
1	T5210-46401	승강암(우)	1	1	1	1	1		
2	T5210-46501	승강암(좌)	1	1	1	1	1		
3	04612-00500	스냅링	2	2	2	2	2		
4	T4720-39912	유압암축	1	1	1	1	1		
5	T5210-39922	유압암	1	1	1	1	1		
6	T2610-37453	고정나사	1	1	1	1	1		
7	09500-50689	오일시일	2	2	2	2	2		
8	T4720-39951	와셔	2	2	2	2	2		

----> 개정전의 부품이 개정후의 부품을 대체 할 수 있음 <---- 개정후의 부품이 개정전의 부품에 대체 할 수 있음
<-X-> 개정전과 후의 부품이 상호 호환성이 없음 <---> 개정전과 후의 부품이 상호 호환성이 있음
<-0-> 단품 상태로는 상호호환성이 없으나 관련 부품의 조합상태로는 호환성이 있음

MX58-T0390A 톱링크브라켓그룹

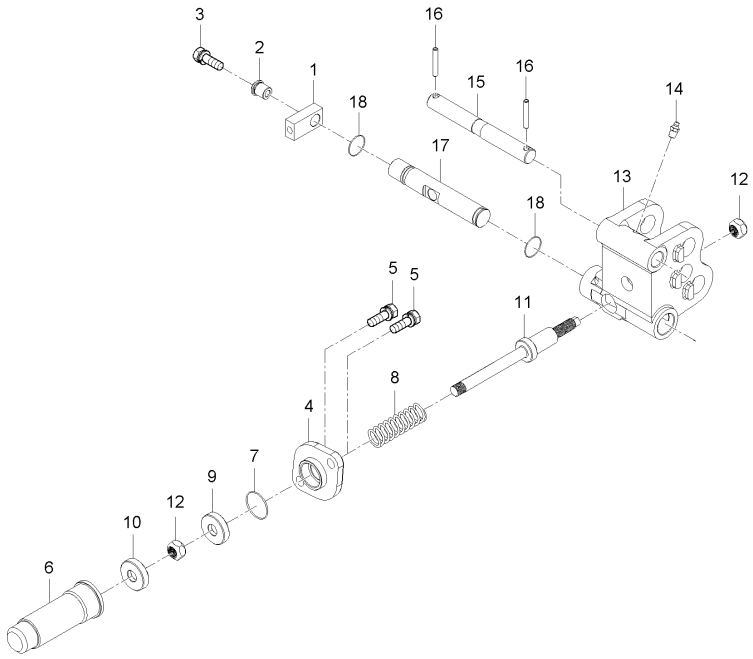

A : RX560PSC , B : RX620SC , C : RX620PSC , D : RX700SC , E : RX700PSC

No.	부품번호	부품명	수량					I.C	비고
			A	B	C	D	E		
1	T2610-39911	판	1	1	1	1	1		
2	T2610-39921	롤러	1	1	1	1	1		
3	01123-50835	와셔붙임볼트	1	1	1	1	1		M8X1.25
4	T4720-39811	플랜지	1	1	1	1	1		
5	01133-51228	와셔붙임볼트	2	2	2	2	2		M10*P1.25*40
6	T4720-39821	견인커버	1	1	1	1	1		
7	04811-10530	오링	1	1	1	1	1		
8	350058000	스프링	1	1	1	1	1		
8	T5310-38001	스프링	1	1	1	1	1	<--->	
9	T4720-39841	견인스프링시트, 1	1	1	1	1	1		
10	T4720-39852	견인스프링시트, 2	1	1	1	1	1		
11	T4720-39862	견인가이드핀	1	1	1	1	1		
12	T4720-39831	고정너트	2	2	2	2	2		
13	T5210-39801	톱링크홀더	1	1	1	1	1		
14	06613-10010	그리스니플	1	1	1	1	1		A-M6F
15	T4720-39891	히치핀, 1	1	1	1	1	1		
16	05411-00640	스프링핀	2	2	2	2	2		
17	T5210-39901	히치핀2	1	1	1	1	1		
18	04811-07220	오링	2	2	2	2	2		P22A

----> 개정전의 부품이 개정후의 부품을 대체 할 수 있음 <---- 개정후의 부품이 개정전의 부품에 대체 할 수 있음
<-X-> 개정전과 후의 부품이 상호 호환성이 없음 <---> 개정전과 후의 부품이 상호 호환성이 있음
<-0-> 단품 상태로는 상호호환성이 없으나 관련 부품의 조합상태로는 호환성이 있음

MX58-T0395A 승강실린더그룹

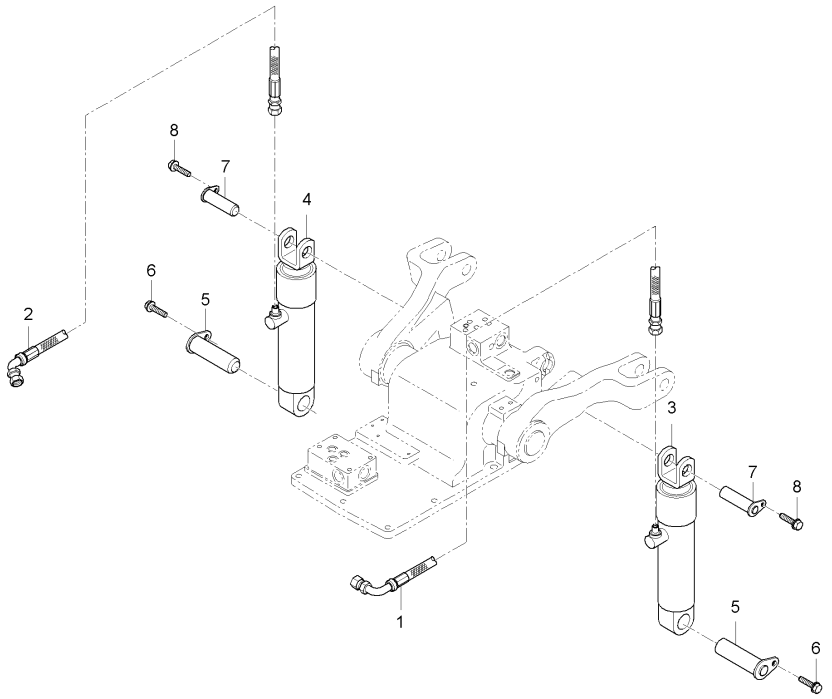

A : RX560PSC , B : RX620SC , C : RX620PSC , D : RX700SC , E : RX700PSC

No.	부품번호	부품명	수량					I.C	비고
			A	B	C	D	E		
1	T5210-35101	유압호스조합L	1	1	1	1	1		
2	T5210-35112	유압호스조합R	1	1	1	1	1		
2	T5210-35113	유압호스조합R	1	1	1	1	1	<----	
2	T5245-35112	유압호스조합R	1	1	1	1	1	<--->	
3	T5210-37173	승강실린더(좌)	1	1	1	1	1		
4	T5210-37183	승강실린더(우)	1	1	1	1	1		
5	T5210-37272	승강실린더 하부핀	2	2	2	2	2		
5	T5210-37273	승강실린더 하부핀	2	2	2	2	2	<--->	
6	01123-50816	와셔붙임볼트	2	2	2	2	2		M8*P1.25
7	T5210-35511	승강실린더 상부핀	2	2	2	2	2		
8	01123-50816	와셔붙임볼트	2	2	2	2	2		M8*P1.25

----> 개정전의 부품이 개정후의 부품을 대체 할 수 있음 <---- 개정후의 부품이 개정전의 부품에 대체 할 수 있음
<-X-> 개정전과 후의 부품이 상호 호환성이 없음 <---> 개정전과 후의 부품이 상호 호환성이 있음
<-0-> 단품 상태로는 상호호환성이 없으나 관련 부품의 조합상태로는 호환성이 있음

MX58-T0400B 유압밸브그룹

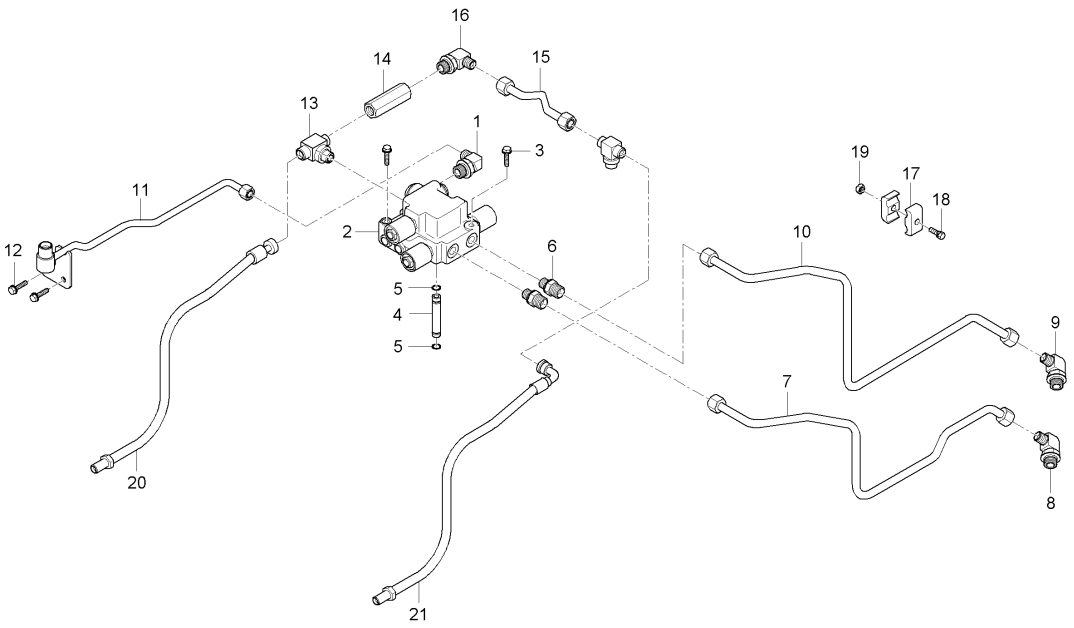

A : RX560PSC , B : RX620SC , C : RX620PSC , D : RX700SC , E : RX700PSC

No.	부품번호	부품명	수량					I.C	비고
			A	B	C	D	E		
1	T4810-45761	엘보우		1					
2	T5250-37461	모듈레이터밸브조합(PTO,4WD,Q		1					
2	T5210-37462	모듈레이터밸브조합		1				<----	
3	01123-50850	와셔붙임볼트		2					
4	T2615-25921	연결튜브		1					
4	T2615-25922	연결튜브		1				<-0->	
5	04811-00090	오링		2					
6	T4810-45721	연결관		2					
7	T5210-36452	4WD유압파이프		1					
8	T4420-37361	엘보우		1					
9	T4624-34111	엘보우		1					
10	T5210-36462	QT유압파이프		1					
11	T5250-36431	스티어링파이프조합T		1					
12	01125-50825	와셔붙임볼트		2					
13	T5210-47111	콘넥터T		1					
14	T4720-47201	라인체크밸브		1					
15	T5210-47243	쿨링파이프1		1					
16	T4876-45162	엘보우		1					
17	T4810-47151	튜브잡이		2					

----> 개정전의 부품이 개정후의 부품을 대체 할 수 있음 <---- 개정후의 부품이 개정전의 부품에 대체 할 수 있음
<-X-> 개정전과 후의 부품이 상호 호환성이 없음 <---> 개정전과 후의 부품이 상호 호환성이 있음
<-0-> 단품 상태로는 상호호환성이 없으나 관련 부품의 조합상태로는 호환성이 있음

MX58-T0400B 유압밸브그룹

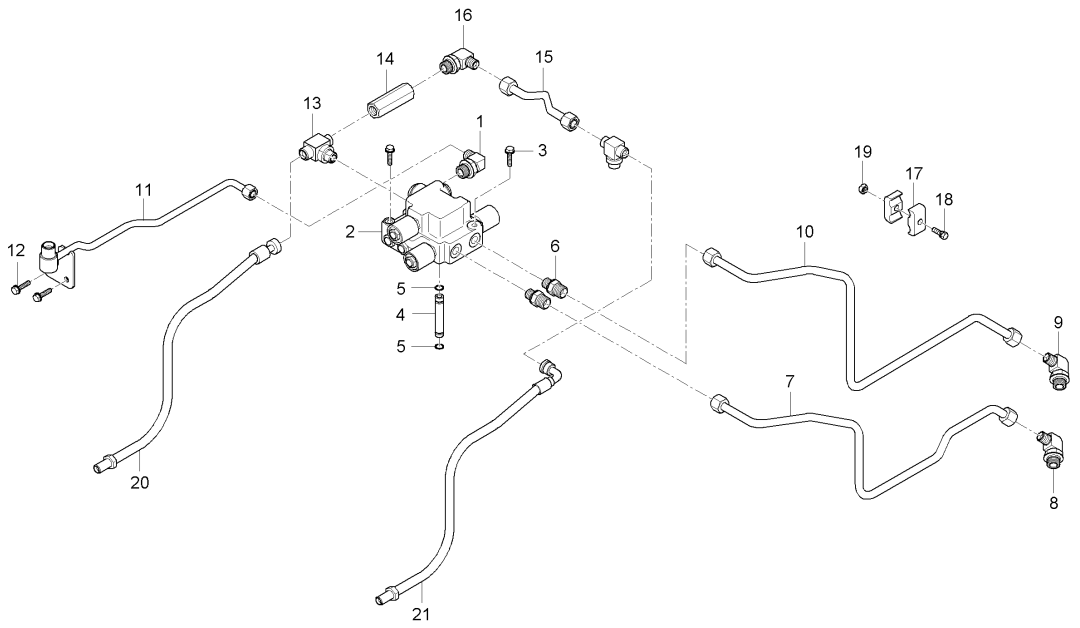

A : RX560PSC , B : RX620SC , C : RX620PSC , D : RX700SC , E : RX700PSC

No.	부품번호	부품명	수량					I.C	비고
			A	B	C	D	E		
18	01754-50840	플랜지볼트		1					
19	02751-50080	플랜지너트		1					
20	T5210-47222	쿨링호스A2		1					
21	T5210-47232	쿨링호스D2		1					

----> 개정전의 부품이 개정후의 부품을 대체 할 수 있음 <---- 개정후의 부품이 개정전의 부품에 대체 할 수 있음
<-X-> 개정전과 후의 부품이 상호 호환성이 없음 <---> 개정전과 후의 부품이 상호 호환성이 있음
<-0-> 단품 상태로는 상호호환성이 없으나 관련 부품의 조합상태로는 호환성이 있음

RX56-T0400A 유압밸브그룹

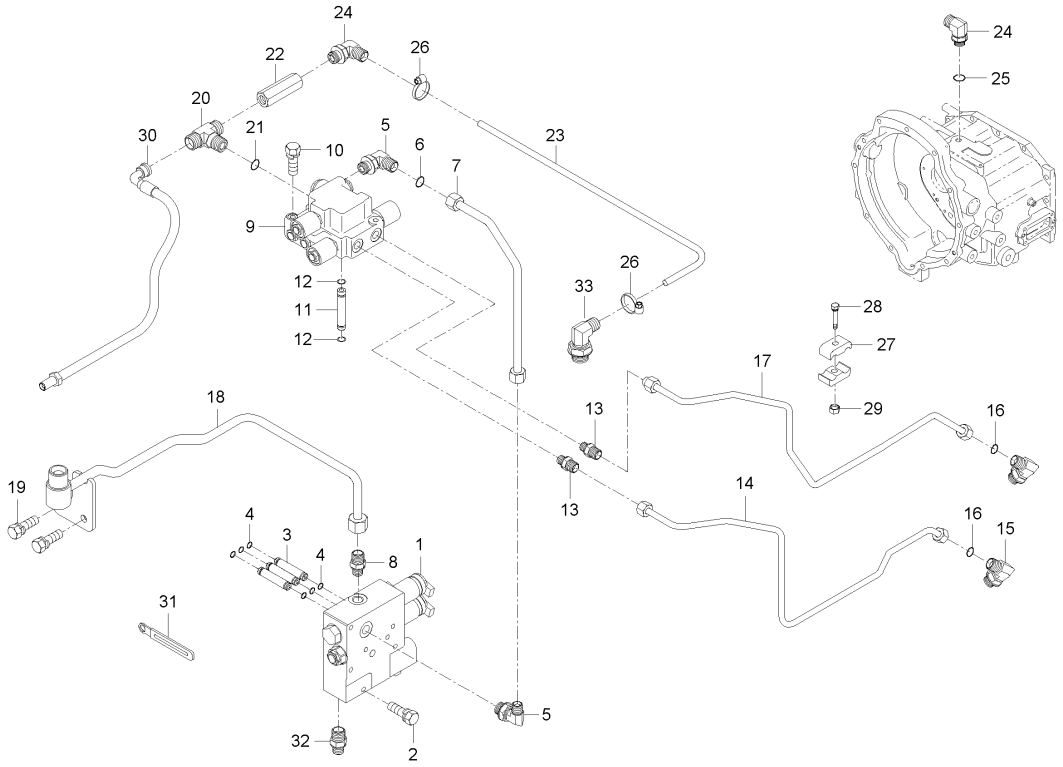

A : RX560PSC , B : RX620SC , C : RX620PSC , D : RX700SC , E : RX700PSC

No.	부품번호	부품명	수량					I.C	비고
			A	B	C	D	E		
1	T5210-37443	셔틀밸브조합	1		1				
2	01123-50865	와셔붙임볼트	4		4				
3	T2615-25922	연결튜브	3		3				
4	04811-00090	오링	6		6				
5	T4810-45761	엘보우	2		2				
6	04810-00140	오링	1		1				
7	T5210-36581	유압파이프B	1		1				
8	T5210-36671	콘넥터(필터)	1		1				
9	T5210-37462	모듈레이터밸브조합	1		1				
10	01123-50850	와셔붙임볼트	2		2				
11	T2615-25922	연결튜브	1		1				
12	04811-00090	오링	2		2				
13	T4810-45721	연결관	2		2				
14	T5210-36452	4WD유압파이프	1		1				
15	T4420-37361	엘보우	1		1				
16	04810-00110	오링	1		1				
17	T5210-36462	QT유압파이프	1		1				
18	T5210-36432	스티어링파이프조합T	1		1				
19	01125-50825	와셔붙임볼트	2		2				

----> 개정전의 부품이 개정후의 부품을 대체 할 수 있음 <---- 개정후의 부품이 개정전의 부품에 대체 할 수 있음
<-X-> 개정전과 후의 부품이 상호 호환성이 없음 <---> 개정전과 후의 부품이 상호 호환성이 있음
<-0-> 단품 상태로는 상호호환성이 없으나 관련 부품의 조합상태로는 호환성이 있음

RX56-T0400A 유압밸브그룹

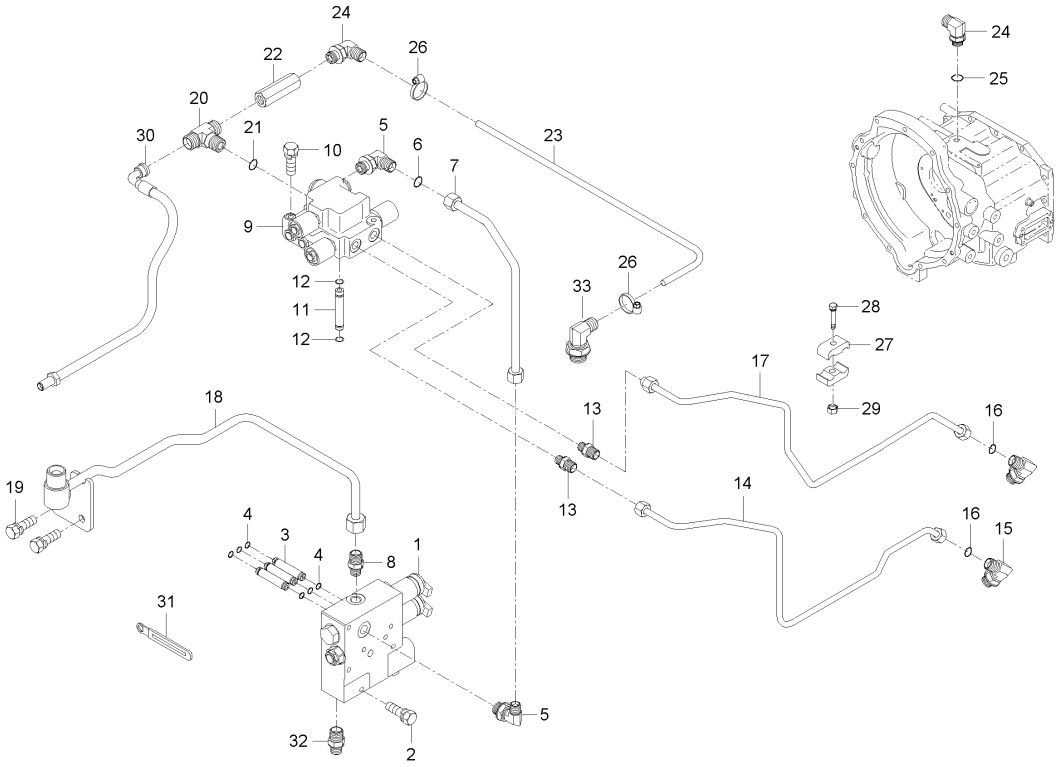

A : RX560PSC , B : RX620SC , C : RX620PSC , D : RX700SC , E : RX700PSC

No.	부품번호	부품명	수량					I.C	비고
			A	B	C	D	E		
20	T5210-47111	콘넥터T	1		1				
21	04810-00140	오링	2		2				
22	T4810-47202	라인체크밸브	1		1				
23	T5210-39712	윤활호스L	1		1				
24	T4876-45162	엘보우	2		2				
25	04810-00140	오링	1		1				
26	52200-2523-1	호스밴드	2		2				
27	T4810-47151	튜브잡이	2		2				
28	01754-50840	플랜지볼트	1		1				
29	02751-50080	플랜지너트	1		1				
30	T5210-47223	쿨링호스A2	1		1				
31	32240-3446-1	배선클램프	1		1				
32	T5210-36671	콘넥터(필터)	1		1				
33	T5270-36681	엘보우	1		1				

----> 개정전의 부품이 개정후의 부품을 대체 할 수 있음 <---- 개정후의 부품이 개정전의 부품에 대체 할 수 있음
<-X-> 개정전과 후의 부품이 상호 호환성이 없음 <---> 개정전과 후의 부품이 상호 호환성이 있음
<-0-> 단품 상태로는 상호호환성이 없으나 관련 부품의 조합상태로는 호환성이 있음

RX56P-T0400A 유압밸브그룹

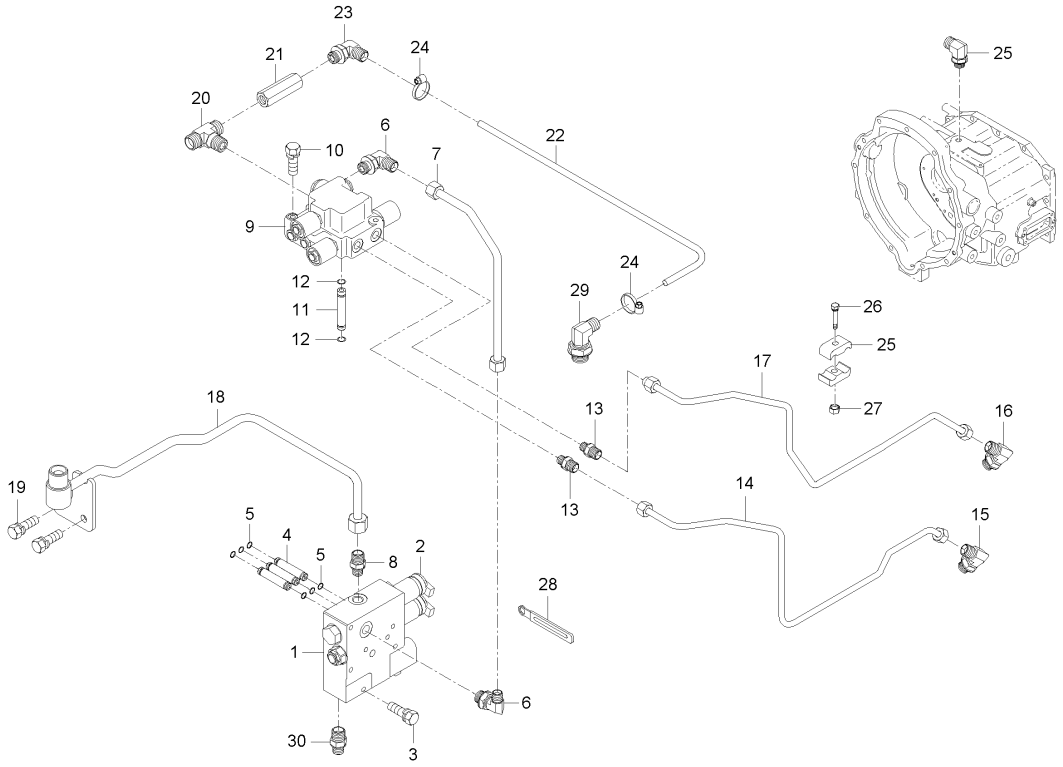

A : RX560PSC , B : RX620SC , C : RX620PSC , D : RX700SC , E : RX700PSC

No.	부품번호	부품명	수량					I.C	비고
			A	B	C	D	E		
1	T5275-37441	셔틀밸브조합	1		1				
2	T5275-30111	비례 솔레노이드 밸브	2		2				
3	01123-50865	와셔붙임볼트	4		4				
4	T2615-25922	연결튜브	3		3				
5	04811-00090	오링	6		6				
6	T4810-45761	엘보우	2		2				
7	T5210-36581	유압파이프B	1		1				
8	T5210-36671	콘넥터(필터)	1		1				
9	T5210-37462	모듈레이터밸브조합	1		1				
10	01123-50850	와셔붙임볼트	2		2				
11	T2615-25922	연결튜브	1		1				
12	04811-00090	오링	2		2				
13	T4810-45721	연결관	2		2				
14	T5210-36452	4WD유압파이프	1		1				
15	T4420-37361	엘보우	1		1				
16	T4624-34111	엘보우	1		1				
17	T5210-36462	QT유압파이프	1		1				
18	T5210-36432	스티어링파이프조합T	1		1				
19	01125-50825	와셔붙임볼트	2		2				

----> 개정전의 부품이 개정후의 부품을 대체 할 수 있음 <---- 개정후의 부품이 개정전의 부품에 대체 할 수 있음
<-X-> 개정전과 후의 부품이 상호 호환성이 없음 <---> 개정전과 후의 부품이 상호 호환성이 있음
<-0-> 단품 상태로는 상호호환성이 없으나 관련 부품의 조합상태로는 호환성이 있음

RX56P-T0400A 유압밸브그룹

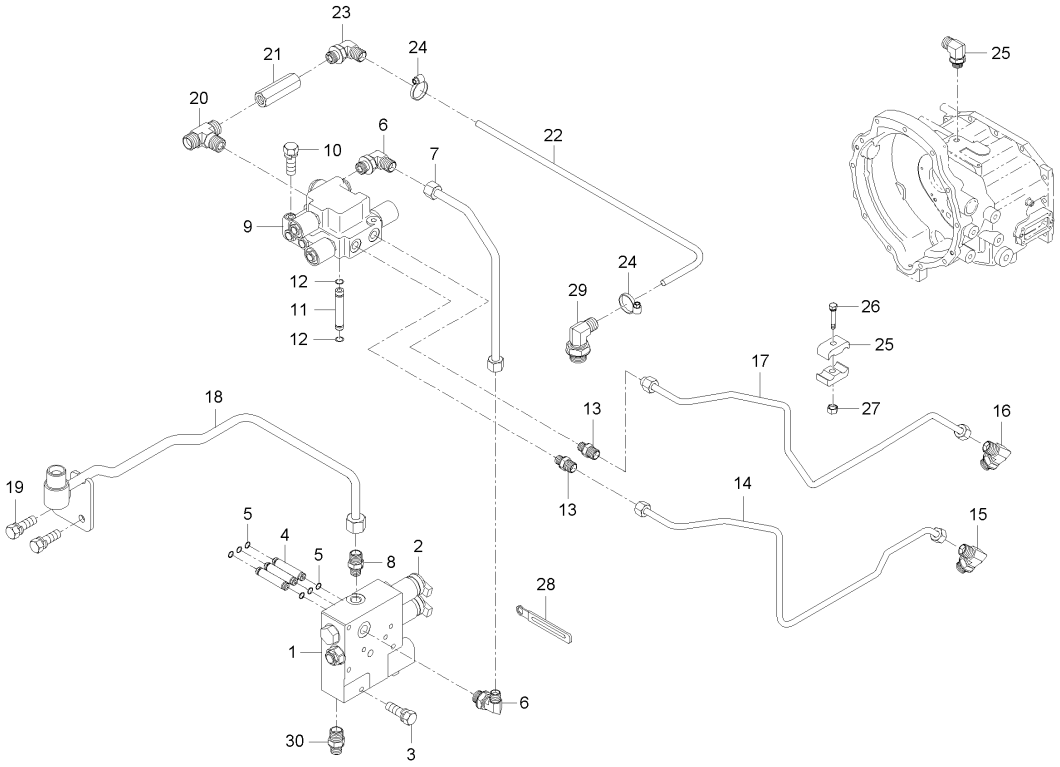

A : RX560PSC , B : RX620SC , C : RX620PSC , D : RX700SC , E : RX700PSC

No.	부품번호	부품명	수량					I.C	비고
			A	B	C	D	E		
20	T5210-47111	콘넥터T	1		1				
21	T4810-47202	라인체크밸브	1		1				
22	T5210-39712	윤활호스L	1		1				
23	T4876-45162	엘보우	2		2				
24	52200-2523-1	호스밴드	2		2				
25	T4810-47151	튜브잡이	2		2				
26	01754-50840	플랜지볼트	1		1				
27	02751-50080	플랜지너트	1		1				
28	32240-3446-1	배선클램프	1		1				
29	T5210-36671	콘넥터(필터)	1		1				
30	T5270-36681	엘보우	1		1				

----> 개정전의 부품이 개정후의 부품을 대체 할 수 있음 <---- 개정후의 부품이 개정전의 부품에 대체 할 수 있음
<-X-> 개정전과 후의 부품이 상호 호환성이 없음 <---> 개정전과 후의 부품이 상호 호환성이 있음
<-0-> 단품 상태로는 상호호환성이 없으나 관련 부품의 조합상태로는 호환성이 있음

RX70-T0400A 유압밸브그룹

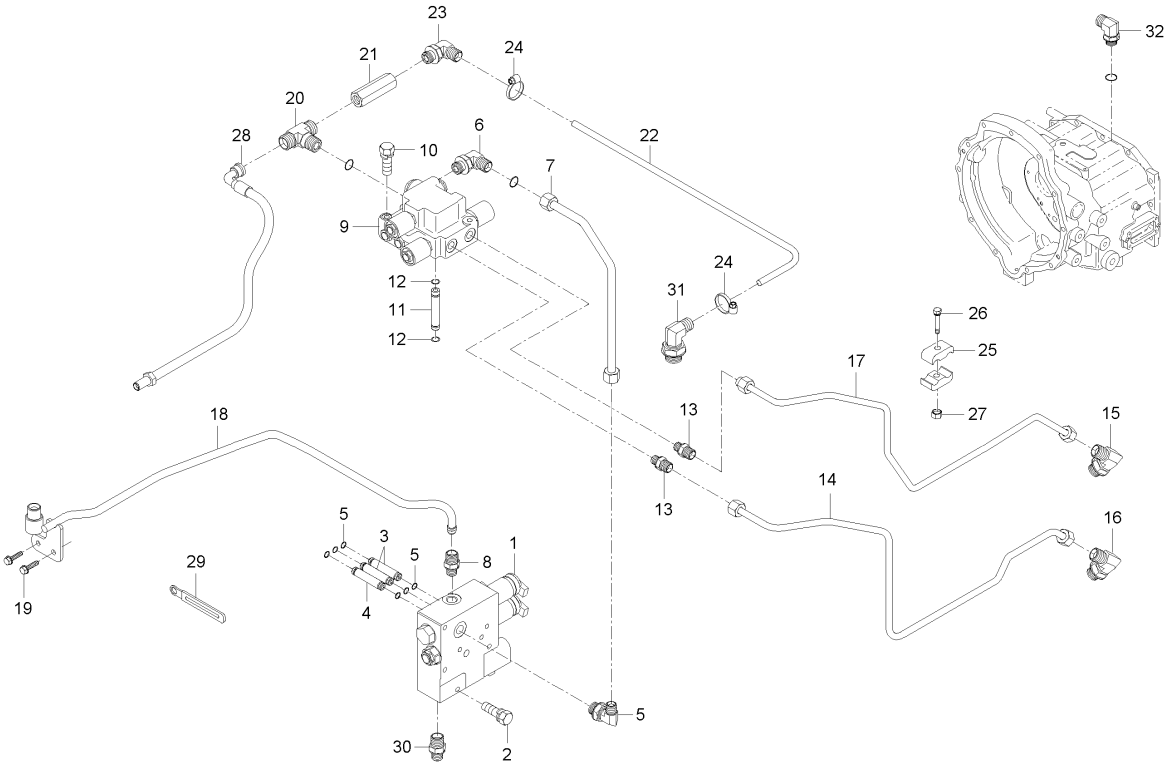

A : RX560PSC , B : RX620SC , C : RX620PSC , D : RX700SC , E : RX700PSC

No.	부품번호	부품명	수량					I.C	비고
			A	B	C	D	E		
1	T5210-37443	셔틀밸브조합					1		
2	01123-50865	와셔붙임볼트					4		
3	T2615-25922	연결튜브					2		
4	T2615-25922	연결튜브					1		
5	04811-00090	오링					6		
6	T4810-45761	엘보우					2		
7	T5210-36581	유압파이프B					1		
8	T5210-36671	콘넥터(필터)					1		
9	T5210-37462	모듈레이터밸브조합					1		
10	01123-50850	와셔붙임볼트					2		
11	T2615-25922	연결튜브					1		
12	04811-00090	오링					2		
13	T4810-45721	연결관					2		
14	T5210-36452	4WD유압파이프					1		
15	T4420-37361	엘보우					1		
16	T4624-34111	엘보우					1		
17	T5210-36462	QT유압파이프					1		
18	T5275-36432	스티어링파이프조합T					1		
19	01125-50825	와셔붙임볼트					2		M8*1.25

----> 개정전의 부품이 개정후의 부품을 대체 할 수 있음 <---- 개정후의 부품이 개정전의 부품에 대체 할 수 있음
<-X-> 개정전과 후의 부품이 상호 호환성이 없음 <---> 개정전과 후의 부품이 상호 호환성이 있음
<-0-> 단품 상태로는 상호호환성이 없으나 관련 부품의 조합상태로는 호환성이 있음

RX70-T0400A 유압밸브그룹

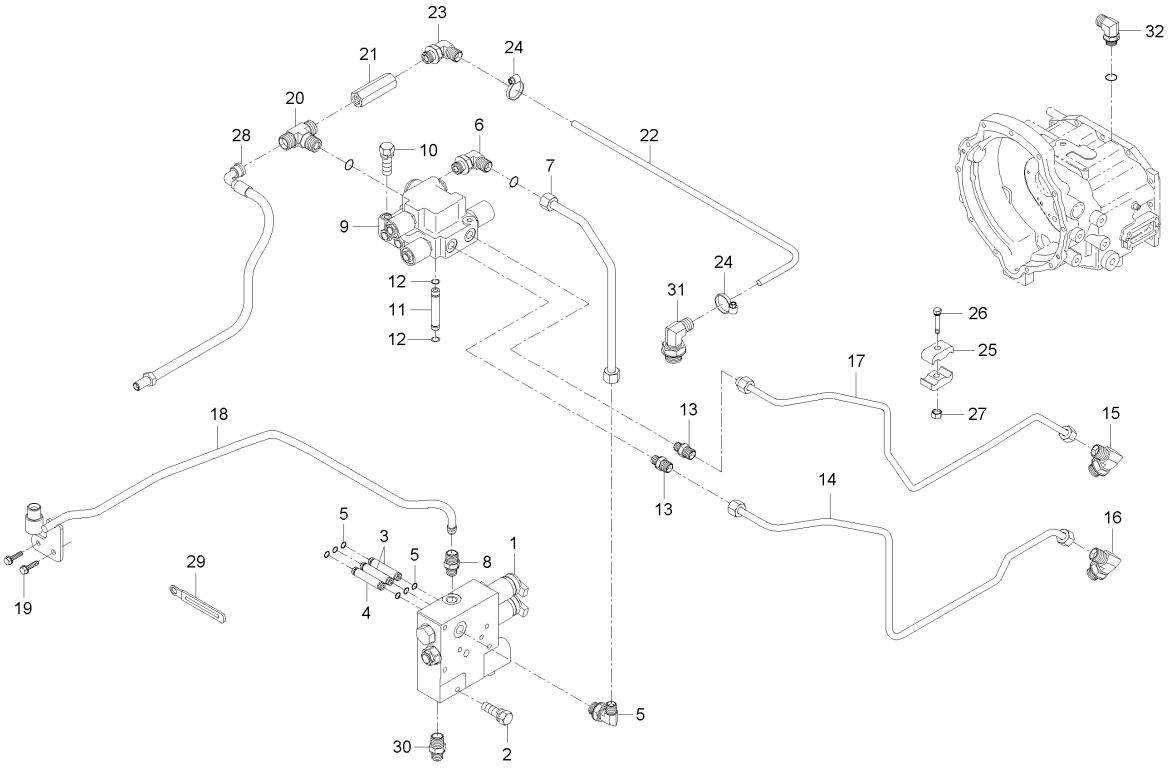

A : RX560PSC , B : RX620SC , C : RX620PSC , D : RX700SC , E : RX700PSC

No.	부품번호	부품명	수량					I.C	비고
			A	B	C	D	E		
20	T5210-47111	콘넥터T					1		
21	T4810-47202	라인체크밸브					1		
22	T5210-39712	윤활호스L					1		
23	T4876-45162	엘보우					2		
24	52200-2523-1	호스밴드					2		
25	T4810-47151	튜브잡이					2		
26	01754-50840	플랜지볼트					1		
27	02751-50080	플랜지너트					1		M8X1.25
28	T5210-47223	쿨링호스A2					1		
29	32240-3446-1	배선클램프					1		
30	T5210-36671	콘넥터(필터)					1		
31	T4876-45162	엘보우					3		
32	T5270-36681	엘보우					1		

----> 개정전의 부품이 개정후의 부품을 대체 할 수 있음 <---- 개정후의 부품이 개정전의 부품에 대체 할 수 있음
<-X-> 개정전과 후의 부품이 상호 호환성이 없음 <---> 개정전과 후의 부품이 상호 호환성이 있음
<-0-> 단품 상태로는 상호호환성이 없으나 관련 부품의 조합상태로는 호환성이 있음

RX70C-T0400A 유압밸브그룹

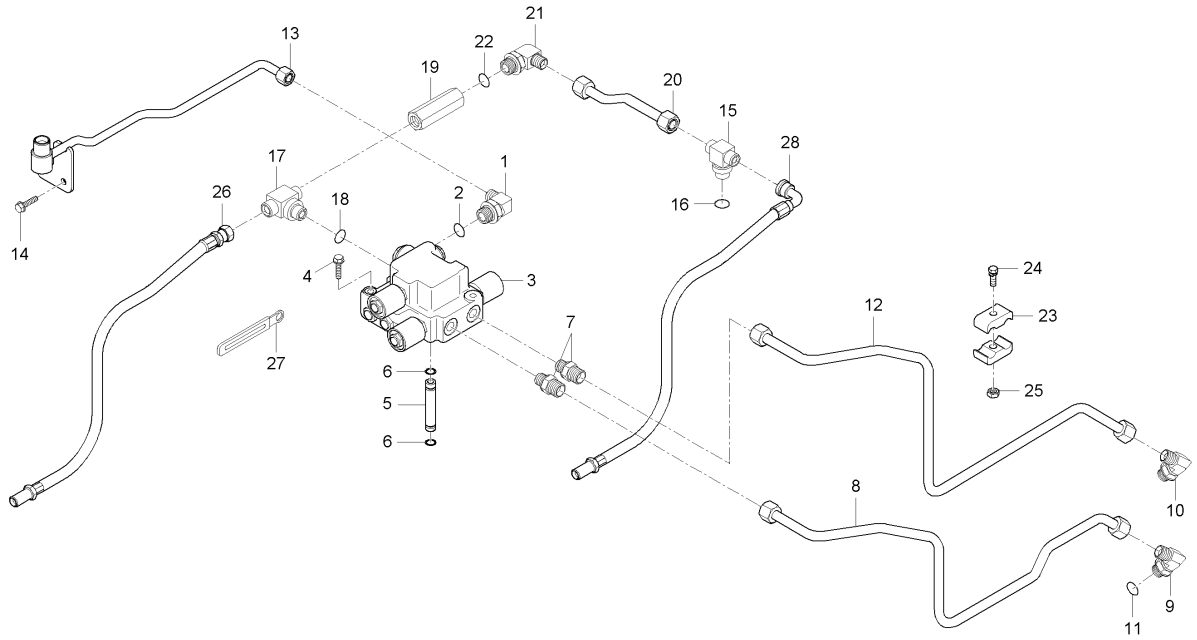

A : RX560PSC , B : RX620SC , C : RX620PSC , D : RX700SC , E : RX700PSC

No.	부품번호	부품명	수량					I.C	비고
			A	B	C	D	E		
1	T4810-45761	엘보우				1			
2	04810-00140	오링				1			
3	T5210-37462	모듈레이터밸브조합				1			
4	01123-50850	와셔붙임볼트				2			
5	T2615-25922	연결튜브				1			
6	04811-00090	오링				2			
7	T4810-45721	연결관				2			
8	T5210-36452	4WD유압파이프				1			
9	T4420-37361	엘보우				1			
10	T4624-34111	엘보우				1			
11	04810-00110	오링				1			
12	T5210-36462	QT유압파이프				1			
13	T5275-36382	스티어링파이프조합T				1			
14	01125-50825	와셔붙임볼트				2			
15	T5210-47101	콘넥터T				1			
16	04810-00140	오링				1			
17	T5210-47111	콘넥터T				1			
18	04810-00140	오링				2			
19	T4720-47201	라인체크밸브				1			

----> 개정전의 부품이 개정후의 부품을 대체 할 수 있음 <---- 개정후의 부품이 개정전의 부품에 대체 할 수 있음
<-X-> 개정전과 후의 부품이 상호 호환성이 없음 <---> 개정전과 후의 부품이 상호 호환성이 있음
<-0-> 단품 상태로는 상호호환성이 없으나 관련 부품의 조합상태로는 호환성이 있음

RX70C-T0400A 유압밸브그룹

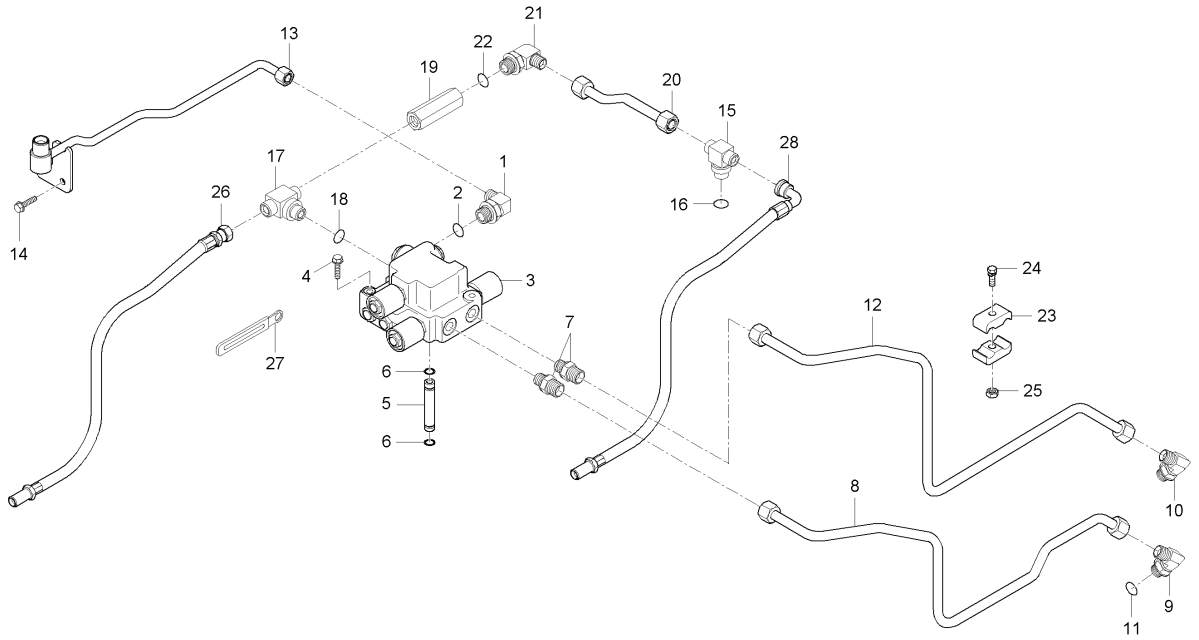

A : RX560PSC , B : RX620SC , C : RX620PSC , D : RX700SC , E : RX700PSC

No.	부품번호	부품명	수량					I.C	비고
			A	B	C	D	E		
20	T5210-47243	쿨링파이프1				1			
21	T4876-45162	엘보우				1			
22	04810-00140	오링				1			
23	T4810-47151	튜브잡이				2			
24	01754-50840	플랜지볼트				1			
25	02751-50080	플랜지너트				1			
26	T5210-47223	쿨링호스A2				1			
27	32240-3446-1	배선클램프				1			
28	T5210-47232	쿨링호스D2				1			

----> 개정전의 부품이 개정후의 부품을 대체 할 수 있음 <---- 개정후의 부품이 개정전의 부품에 대체 할 수 있음
<-X-> 개정전과 후의 부품이 상호 호환성이 없음 <---> 개정전과 후의 부품이 상호 호환성이 있음
<-0-> 단품 상태로는 상호호환성이 없으나 관련 부품의 조합상태로는 호환성이 있음

RX70P-T0400A 유압밸브그룹

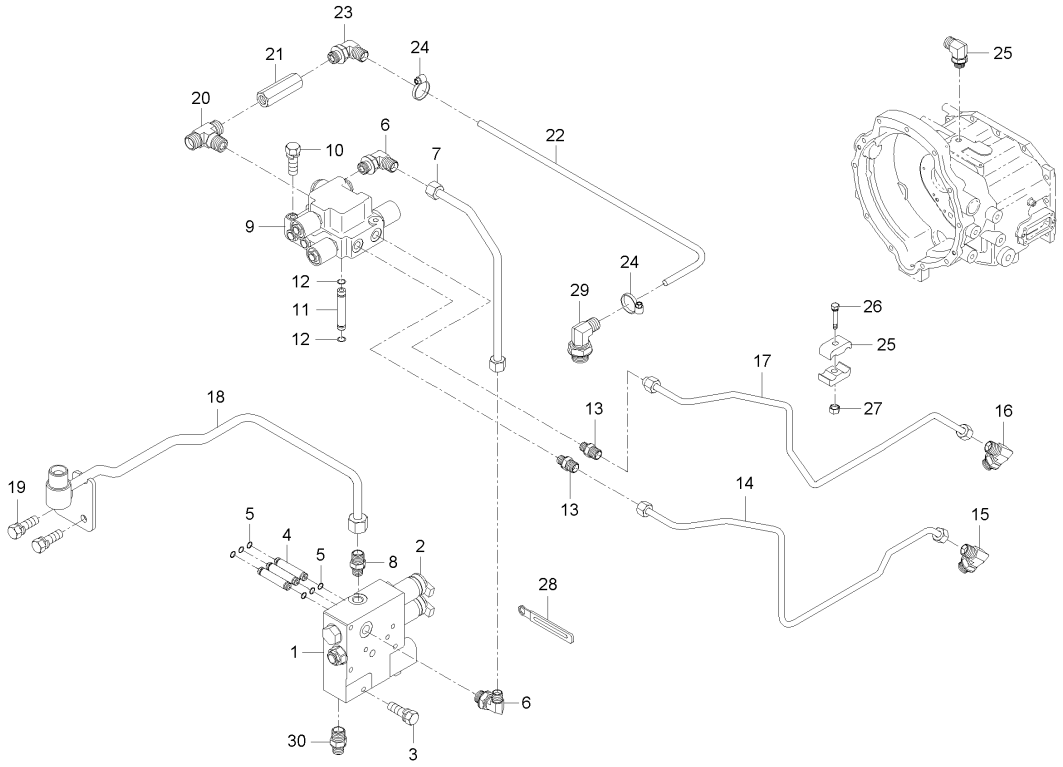

A : RX560PSC , B : RX620SC , C : RX620PSC , D : RX700SC , E : RX700PSC

No.	부품번호	부품명	수량					I.C	비고
			A	B	C	D	E		
1	T5275-37441	셔틀밸브조합					1		
2	T5275-30111	비례 솔레노이드 밸브					2		
3	01123-50865	와셔붙임볼트					4		
4	T2615-25922	연결튜브					3		
5	04811-00090	오링					6		
6	T4810-45761	엘보우					2		
7	T5210-36581	유압파이프B					1		
8	T5210-36671	콘넥터(필터)					1		
9	T5210-37462	모듈레이터밸브조합					1		
10	01123-50850	와셔붙임볼트					2		
11	T2615-25922	연결튜브					1		
12	04811-00090	오링					2		
13	T4810-45721	연결관					2		
14	T5210-36452	4WD유압파이프					1		
15	T4420-37361	엘보우					1		
16	T4624-34111	엘보우					1		
17	T5210-36462	QT유압파이프					1		
18	T5275-36432	스티어링파이프조합T					1		
19	01125-50825	와셔붙임볼트					2		M8*1.25

----> 개정전의 부품이 개정후의 부품을 대체 할 수 있음 <---- 개정후의 부품이 개정전의 부품에 대체 할 수 있음
<-X-> 개정전과 후의 부품이 상호 호환성이 없음 <---> 개정전과 후의 부품이 상호 호환성이 있음
<-0-> 단품 상태로는 상호호환성이 없으나 관련 부품의 조합상태로는 호환성이 있음

RX70P-T0400A 유압밸브그룹

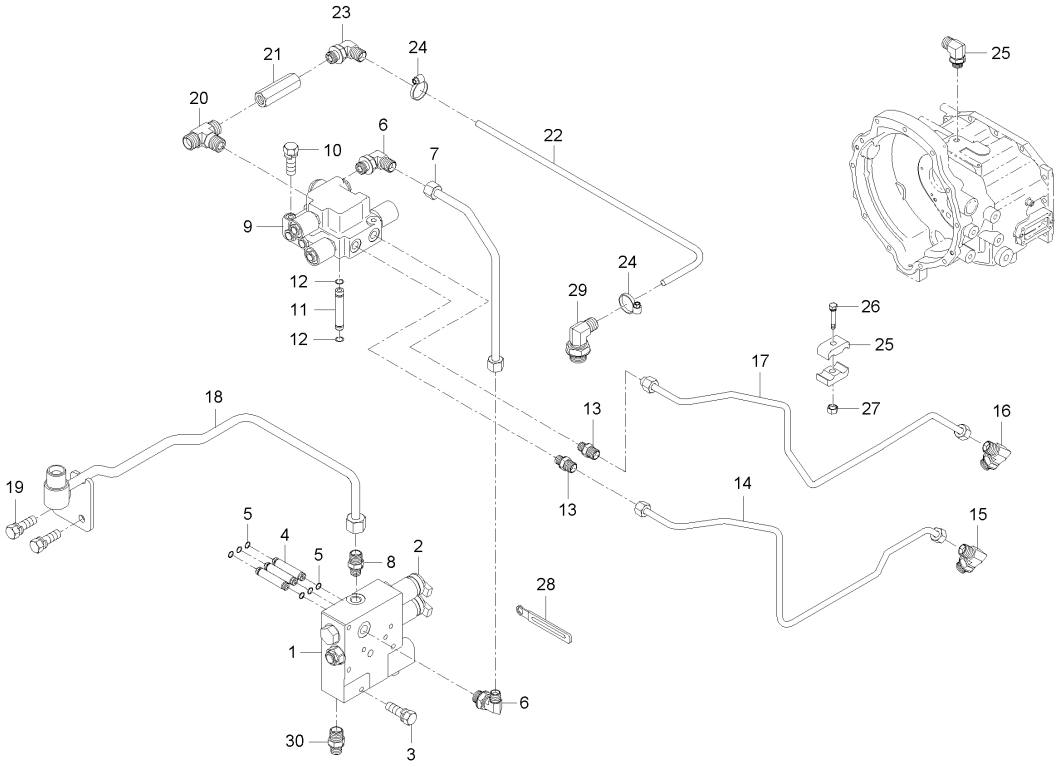

A : RX560PSC , B : RX620SC , C : RX620PSC , D : RX700SC , E : RX700PSC

No.	부품번호	부품명	수량					I.C	비고
			A	B	C	D	E		
20	T5210-47111	콘넥터T					1		
21	T4810-47202	라인체크밸브					1		
22	T5210-39712	윤활호스L					1		
23	T4876-45162	엘보우					2		
24	52200-2523-1	호스밴드					2		
25	T4810-47151	튜브잡이					2		
26	01754-50840	플랜지볼트					1		
27	02751-50080	플랜지너트					1		M8X1.25
28	32240-3446-1	배선클램프					1		
29	T5210-36671	콘넥터(필터)					1		
30	T5270-36681	엘보우					1		

----> 개정전의 부품이 개정후의 부품을 대체 할 수 있음 <---- 개정후의 부품이 개정전의 부품에 대체 할 수 있음
<-X-> 개정전과 후의 부품이 상호 호환성이 없음 <---> 개정전과 후의 부품이 상호 호환성이 있음
<-0-> 단품 상태로는 상호호환성이 없으나 관련 부품의 조합상태로는 호환성이 있음

RX73C-T0400A 유압밸브그룹

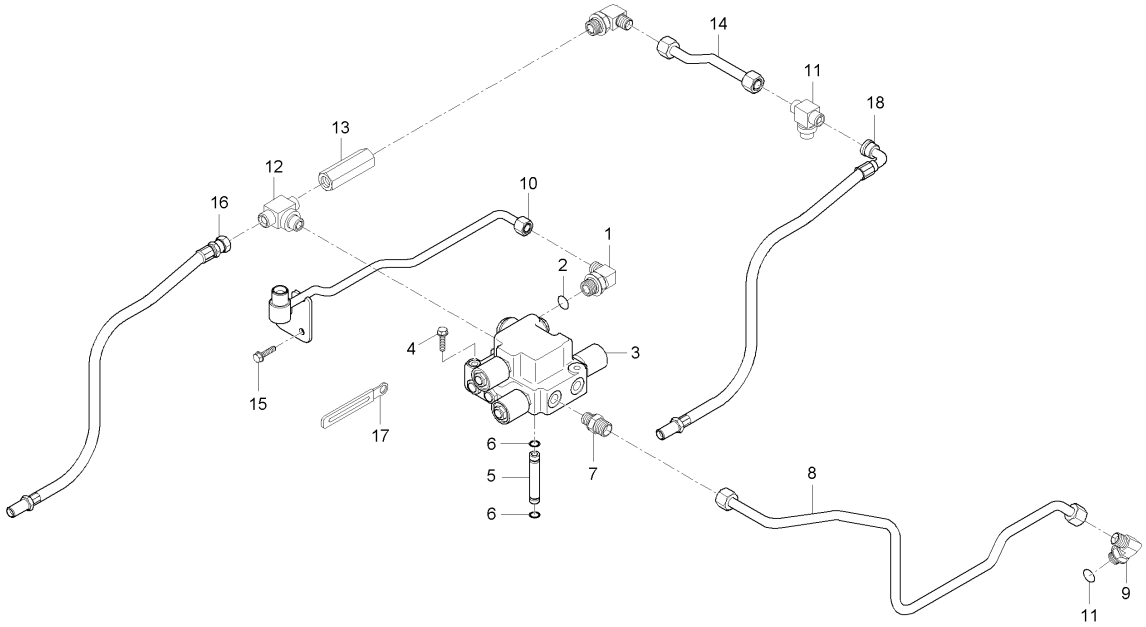

A : RX560PSC , B : RX620SC , C : RX620PSC , D : RX700SC , E : RX700PSC

No.	부품번호	부품명	수량					I.C	비고
			A	B	C	D	E		
1	T4810-45761	엘보우				1			
2	04810-00140	오링				1			
3	T5245-37462	모듈레이터밸브조합				1			
4	01123-50850	와셔붙임볼트				2			
5	T2615-25922	연결튜브				1			
6	04811-00090	오링				2			
7	T4810-45721	연결관				1			
8	T5210-36452	4WD유압파이프				1			
9	T4420-37361	엘보우				1			
10	T5275-36382	스티어링파이프조합T				1			
11	T5210-47101	콘넥터T				1			
12	T5210-47111	콘넥터T				1			
13	T4720-47201	라인체크밸브				1			
14	T5210-47243	쿨링파이프1				1			
15	01123-50825	와셔붙임볼트				2			
16	T5210-47223	쿨링호스A2				1			
17	32240-3446-1	배선클램프				1			
18	T5210-47232	쿨링호스D2				1			

----> 개정전의 부품이 개정후의 부품을 대체 할 수 있음 <---- 개정후의 부품이 개정전의 부품에 대체 할 수 있음
<-X-> 개정전과 후의 부품이 상호 호환성이 없음 <---> 개정전과 후의 부품이 상호 호환성이 있음
<-0-> 단품 상태로는 상호호환성이 없으나 관련 부품의 조합상태로는 호환성이 있음

MX58-T0405A 유압장치그룹

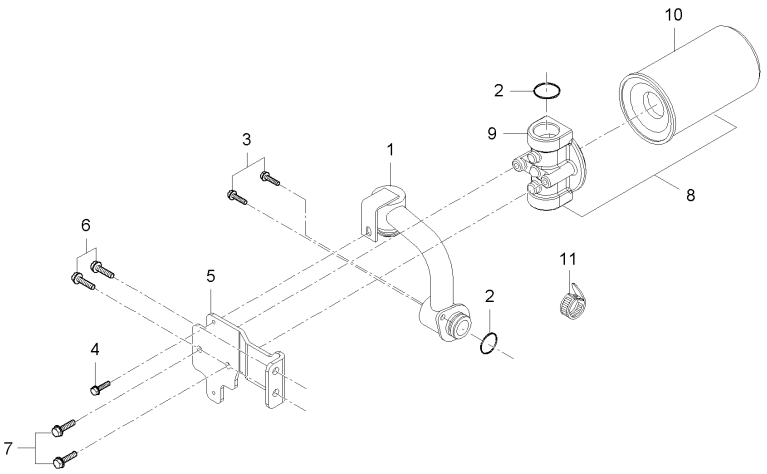

A : RX560PSC , B : RX620SC , C : RX620PSC , D : RX700SC , E : RX700PSC

No.	부품번호	부품명	수량					I.C	비고
			A	B	C	D	E		
1	T5210-36201	흡입파이프L1	1	1	1				
1	T5210-36202	흡입파이프L1	1	1	1			<----	
2	04810-00320	오링	2	2	2				
3	01123-50820	와셔붙임볼트	2	2	2				
4	01125-50814	와셔붙임볼트	1	1	1				
5	T5210-38201	필터지지브라켓	1	1	1				
6	01133-51230	와셔붙임볼트	2	2	2				
6	01133-51225	와셔붙임볼트	2	2	2			<----	
7	01135-51025	와셔붙임볼트	2	2	2				
8	T5210-38101	유압필터조합	1	1	1				
8	T5210-38102	유압필터조합	1	1	1			<----	
9	T5515-38111	필터브라켓	1	1	1				
10	T4620-38032	유압필터	1	1	1				
11	T2185-82561	코드밴드	1	1	1				

----> 개정전의 부품이 개정후의 부품을 대체 할 수 있음 <---- 개정후의 부품이 개정전의 부품에 대체 할 수 있음
<-X-> 개정전과 후의 부품이 상호 호환성이 없음 <---> 개정전과 후의 부품이 상호 호환성이 있음
<-0-> 단품 상태로는 상호호환성이 없으나 관련 부품의 조합상태로는 호환성이 있음

RX70-T0405A 유압장치그룹

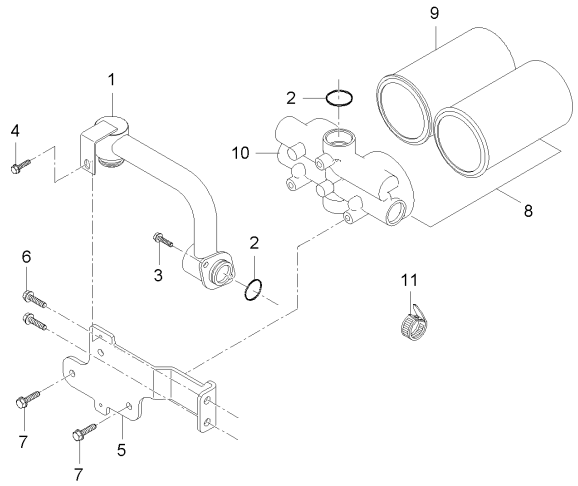

A : RX560PSC , B : RX620SC , C : RX620PSC , D : RX700SC , E : RX700PSC

No.	부품번호	부품명	수량					I.C	비고
			A	B	C	D	E		
1	T5275-36201	흡입파이프L1				1	1		
2	04810-00320	오링				2	2		
3	01123-50820	와셔붙임볼트				2	2		M8*P1.25
4	01125-50814	와셔붙임볼트				1	1		M8*P1.25
5	T5275-38201	필터지지브라켓				1	1		
6	01133-51225	와셔붙임볼트				2	2		M12*P1.25
7	01135-51025	와셔붙임볼트				2	2		M8*1.25
8	T5275-38101	유압필터조합				1	1		
8	T5275-38102	유압필터조합				1	1	<----	
8	T5275-38103	유압필터조합				1	1	<----	
9	T4620-38032	유압필터				2	2		
9	T4620-38033	유압필터				2	2	<----	
10	T4810-46734	필터브라켓				1	1		
11	T2185-82561	코드밴드				1	1		

----> 개정전의 부품이 개정후의 부품을 대체 할 수 있음 <---- 개정후의 부품이 개정전의 부품에 대체 할 수 있음
<-X-> 개정전과 후의 부품이 상호 호환성이 없음 <---> 개정전과 후의 부품이 상호 호환성이 있음
<-0-> 단품 상태로는 상호호환성이 없으나 관련 부품의 조합상태로는 호환성이 있음

MX58-T0410A 밸브유니트그룹

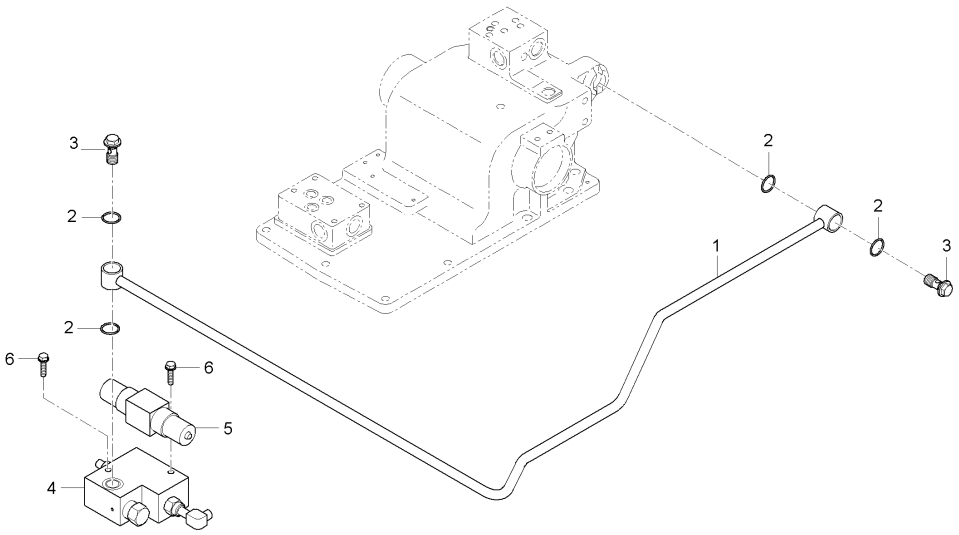

A : RX560PSC , B : RX620SC , C : RX620PSC , D : RX700SC , E : RX700PSC

No.	부품번호	부품명	수량					I.C	비고
			A	B	C	D	E		
1	T5210-36801	유압파이프J3	1		1	1	1		
2	04810-00220	오링	4		4	4	4		DIA21.8
3	T4835-46591	조인트볼트	2		2	2	2		
4	T5210-46612	밸브유니트조합	1		1	1	1		
5	13101-0000	SOLENOID V/V	1		1	1	1		
6	01123-50870	와셔붙임볼트	2		2	2	2		

----> 개정전의 부품이 개정후의 부품을 대체 할 수 있음 <---- 개정후의 부품이 개정전의 부품에 대체 할 수 있음
<-X-> 개정전과 후의 부품이 상호 호환성이 없음 <---> 개정전과 후의 부품이 상호 호환성이 있음
<-0-> 단품 상태로는 상호호환성이 없으나 관련 부품의 조합상태로는 호환성이 있음

RX70-T0410A 밸브유니트그룹

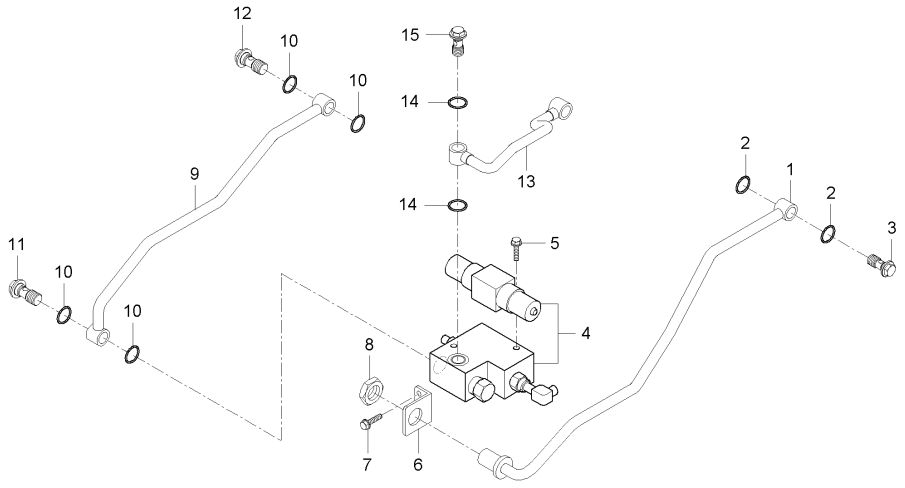

A : RX560PSC , B : RX620SC , C : RX620PSC , D : RX700SC , E : RX700PSC

No.	부품번호	부품명	수량					I.C	비고
			A	B	C	D	E		
1	T5270-36801	유압파이프J3	1	1	1	1	1		
1	T5270-36802	유압파이프J3	1	1	1	1	1	<-0->	
2	04810-00220	오링	2	2	2	2	2		DIA21.8
3	T4835-46591	조인트볼트	1	1	1	1	1		
4	T5270-46611	밸브유니트조합	1	1	1	1	1		
5	01123-50870	와셔붙임볼트	2	2	2	2	2		
6	T5210-38121	파이프브라켓1	1	1	1	1	1		
7	01123-50820	와셔붙임볼트	2	2	2	2	2		M8*P1.25
8	T5210-37561	너트	1	1	1	1	1		
9	T5270-36621	유압튜브(승강P)	1	1	1	1	1		
10	04810-00220	오링	4	4	4	4	4		DIA21.8
11	T5210-36681	죠인트볼트(필터)	1	1	1	1	1		
12	T4835-46591	조인트볼트	1	1	1	1	1		
13	T5270-36631	유압튜브(승강P1)	1	1	1	1	1		
13	T5270-36632	유압튜브(승강P1)	1	1	1	1	1	<-0->	
14	04810-00220	오링	4	4	4	4	4		DIA21.8
15	T4835-46591	조인트볼트	2	2	2	2	2		

----> 개정전의 부품이 개정후의 부품을 대체 할 수 있음 <---- 개정후의 부품이 개정전의 부품에 대체 할 수 있음
<-X-> 개정전과 후의 부품이 상호 호환성이 없음 <---> 개정전과 후의 부품이 상호 호환성이 있음
<-0-> 단품 상태로는 상호호환성이 없으나 관련 부품의 조합상태로는 호환성이 있음

MX58-T0490A 스티어링실린더그룹

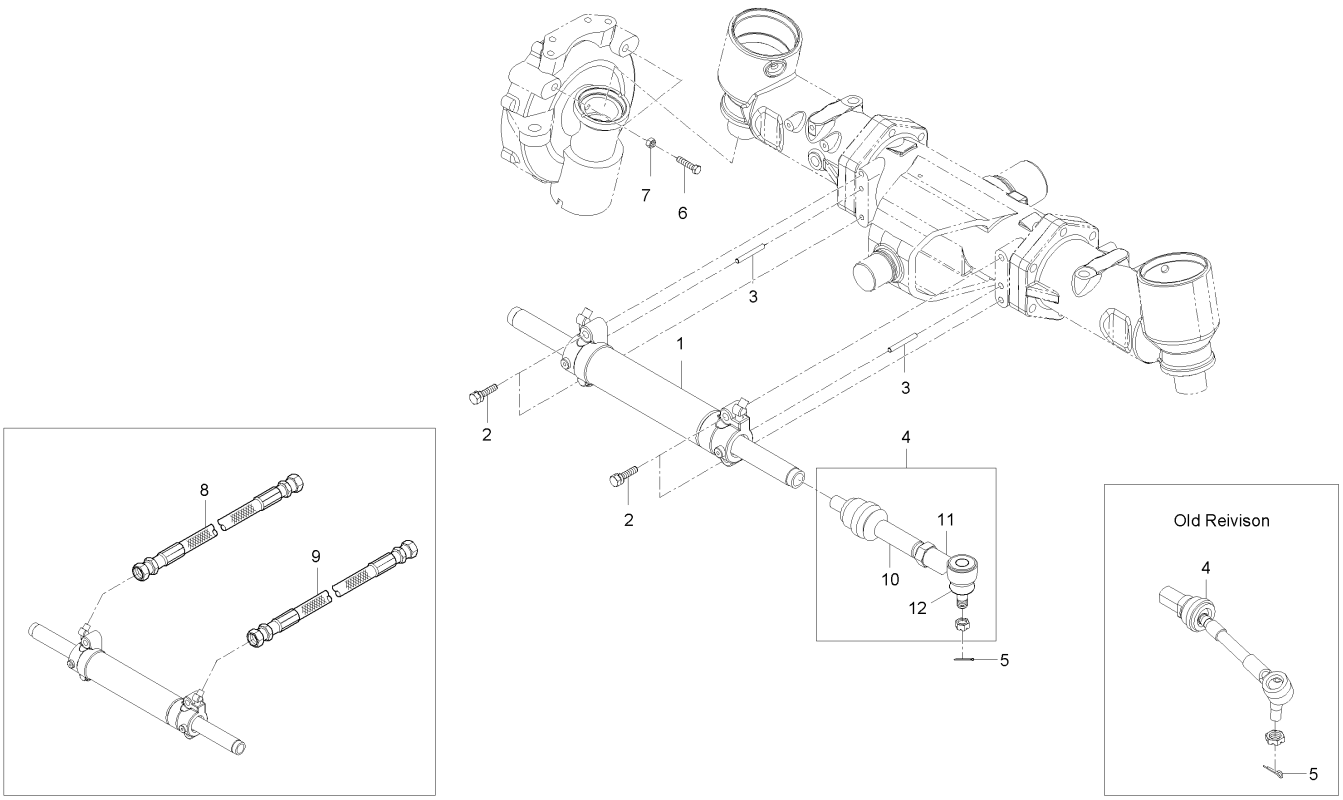

A : RX560PSC , B : RX620SC , C : RX620PSC , D : RX700SC , E : RX700PSC

No.	부품번호	부품명	수량					I.C	비고
			A	B	C	D	E		
1	T5210-45203	스티어링실린더		1	1				
2	01133-51250	와셔붙임볼트		4	4				
3	05012-01016	평행핀		2	2				
4	T5210-63602	볼죠인트조합		2	2				
4	T5210-63603	볼죠인트조합		2	2			<----	
5	05511-50335	분할핀		2	2				
6	T4520-43941	고정볼트		2	2				
7	02076-50140	너트		2	2				
8	T5210-35351	스티어링호스조합L1		1	1				
9	T5210-35361	스티어링호스조합R1		1	1				
10	T5210-63612	랙앤드조합		1	1				
11	T4520-63624	타이로드조합		1	1				
12	T4520-63623006	더스트 카바		1	1				

----> 개정전의 부품이 개정후의 부품을 대체 할 수 있음 <---- 개정후의 부품이 개정전의 부품에 대체 할 수 있음
<-X-> 개정전과 후의 부품이 상호 호환성이 없음 <---> 개정전과 후의 부품이 상호 호환성이 있음
<-0-> 단품 상태로는 상호호환성이 없으나 관련 부품의 조합상태로는 호환성이 있음

MX58-T0490B 스티어링실린더그룹

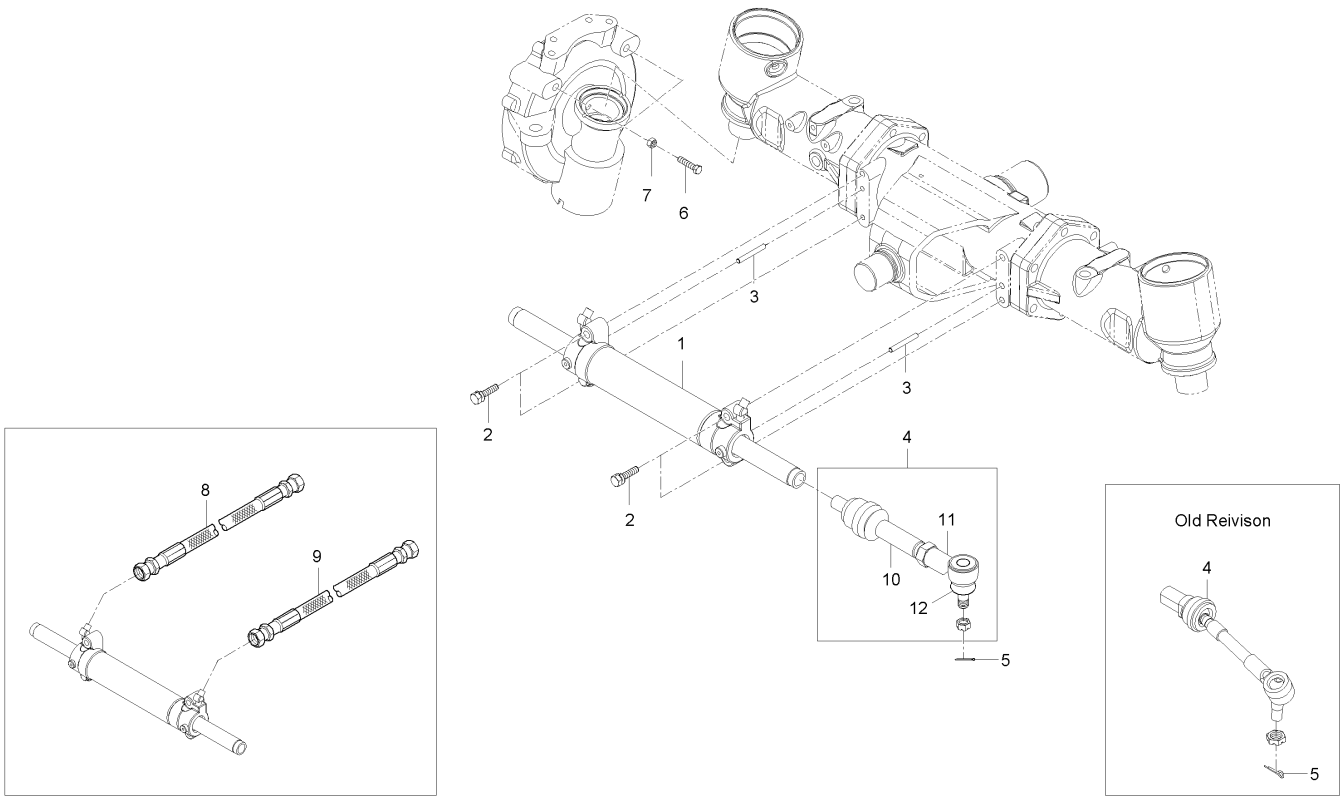

A : RX560PSC , B : RX620SC , C : RX620PSC , D : RX700SC , E : RX700PSC

No.	부품번호	부품명	수량					I.C	비고
			A	B	C	D	E		
1	T5240-45201	스티어링실린더	1						
2	01133-51255	와셔붙임볼트	4						
2	01133-51250	와셔붙임볼트	4					<----	
3	05012-01016	평행핀	2						
4	T5210-63602	볼죠인트조합	2						
4	T5210-63603	볼죠인트조합	2					<----	
5	05511-50335	분할핀	2						
6	T4520-43941	고정볼트	2						
7	02076-50140	너트	2						
8	T5210-35351	스티어링호스조합L1	1						
9	T5210-35361	스티어링호스조합R1	1						
10	T5210-63612	랙앤드조합	1						
11	T4520-63624	타이로드조합	1						
12	T4520-63623006	더스트 카바	1						

----> 개정전의 부품이 개정후의 부품을 대체 할 수 있음 <---- 개정후의 부품이 개정전의 부품에 대체 할 수 있음
<-X-> 개정전과 후의 부품이 상호 호환성이 없음 <---> 개정전과 후의 부품이 상호 호환성이 있음
<-0-> 단품 상태로는 상호호환성이 없으나 관련 부품의 조합상태로는 호환성이 있음

RX531-T0490A 스티어링실린더그룹

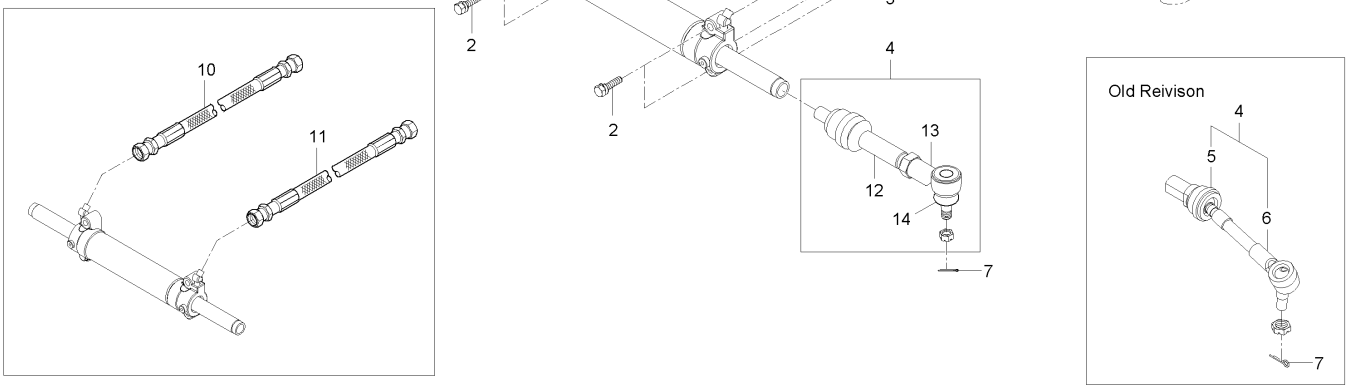

A : RX560PSC , B : RX620SC , C : RX620PSC , D : RX700SC , E : RX700PSC

No.	부품번호	부품명	수량					I.C	비고
			A	B	C	D	E		
1	T5240-45201	스티어링실린더	1						
2	01133-51250	와셔붙임볼트	4						
3	05012-01016	평행핀	2						
4	T5210-63602	볼죠인트조합	2						
4	T5210-63603	볼죠인트조합	2					<----	
5	T5210-63611	랙앤드조합	1						
6	T4520-63623	타이로드조합	1						
7	05511-50335	분할핀	2						
8	T4520-43941	고정볼트	2						
9	02076-50140	너트	2						
10	T5270-35351	스티어링호스조합L1	1						
11	T5270-35361	스티어링호스조합R1	1						
12	T5210-63612	랙앤드조합	1						
13	T4520-63624	타이로드조합	1						
14	T4520-63623006	더스트 카바	1						

----> 개정전의 부품이 개정후의 부품을 대체 할 수 있음 <---- 개정후의 부품이 개정전의 부품에 대체 할 수 있음
<-X-> 개정전과 후의 부품이 상호 호환성이 없음 <---> 개정전과 후의 부품이 상호 호환성이 있음
<-0-> 단품 상태로는 상호호환성이 없으나 관련 부품의 조합상태로는 호환성이 있음

RX601-T0490A 스티어링실린더그룹

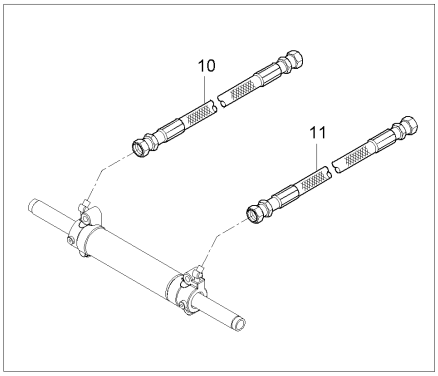

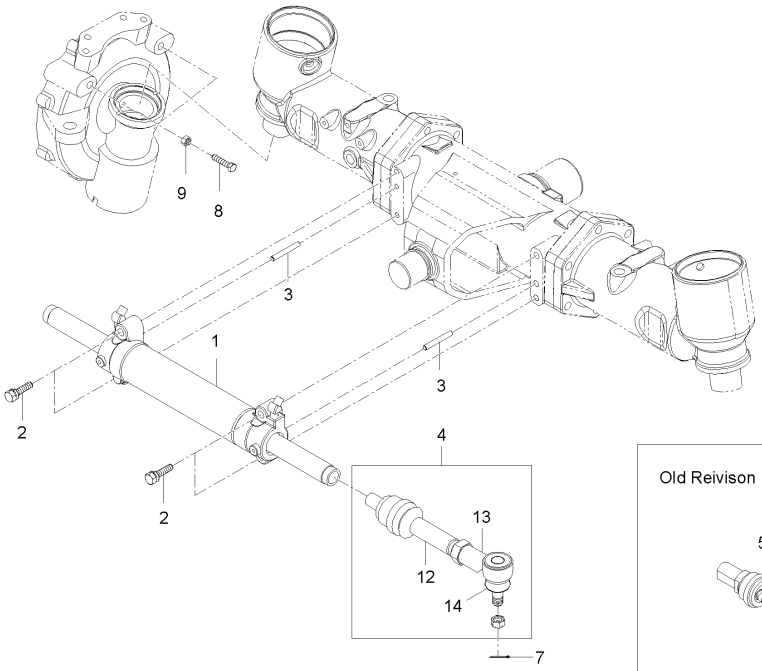

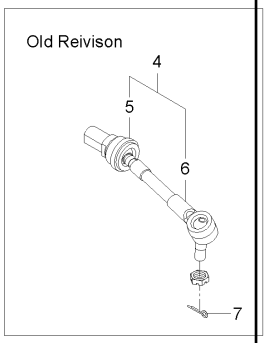

A : RX560PSC , B : RX620SC , C : RX620PSC , D : RX700SC , E : RX700PSC

No.	부품번호	부품명	수량					I.C	비고
			A	B	C	D	E		
1	T5210-45203	스티어링실린더		1	1				
2	01133-51250	와셔붙임볼트		4	4				
3	05012-01016	평행핀		2	2				
4	T5210-63602	볼죠인트조합		2	2				
4	T5210-63603	볼죠인트조합		2	2			<----	
5	T5210-63611	랙앤드조합		1	1				
6	T4520-63623	타이로드조합		1	1				
7	05511-50335	분할핀		2	2				
8	T4520-43941	고정볼트		2	2				
9	02076-50140	너트		2	2				
10	T5270-35351	스티어링호스조합L1		1	1				
11	T5270-35361	스티어링호스조합R1		1	1				
12	T5210-63612	랙앤드조합		1	1				
13	T4520-63624	타이로드조합		1	1				
14	T4520-63623006	더스트 카바		1	1				

----> 개정전의 부품이 개정후의 부품을 대체 할 수 있음 <---- 개정후의 부품이 개정전의 부품에 대체 할 수 있음
<-X-> 개정전과 후의 부품이 상호 호환성이 없음 <---> 개정전과 후의 부품이 상호 호환성이 있음
<-0-> 단품 상태로는 상호호환성이 없으나 관련 부품의 조합상태로는 호환성이 있음

RX701-T0490A 스티어링실린더그룹

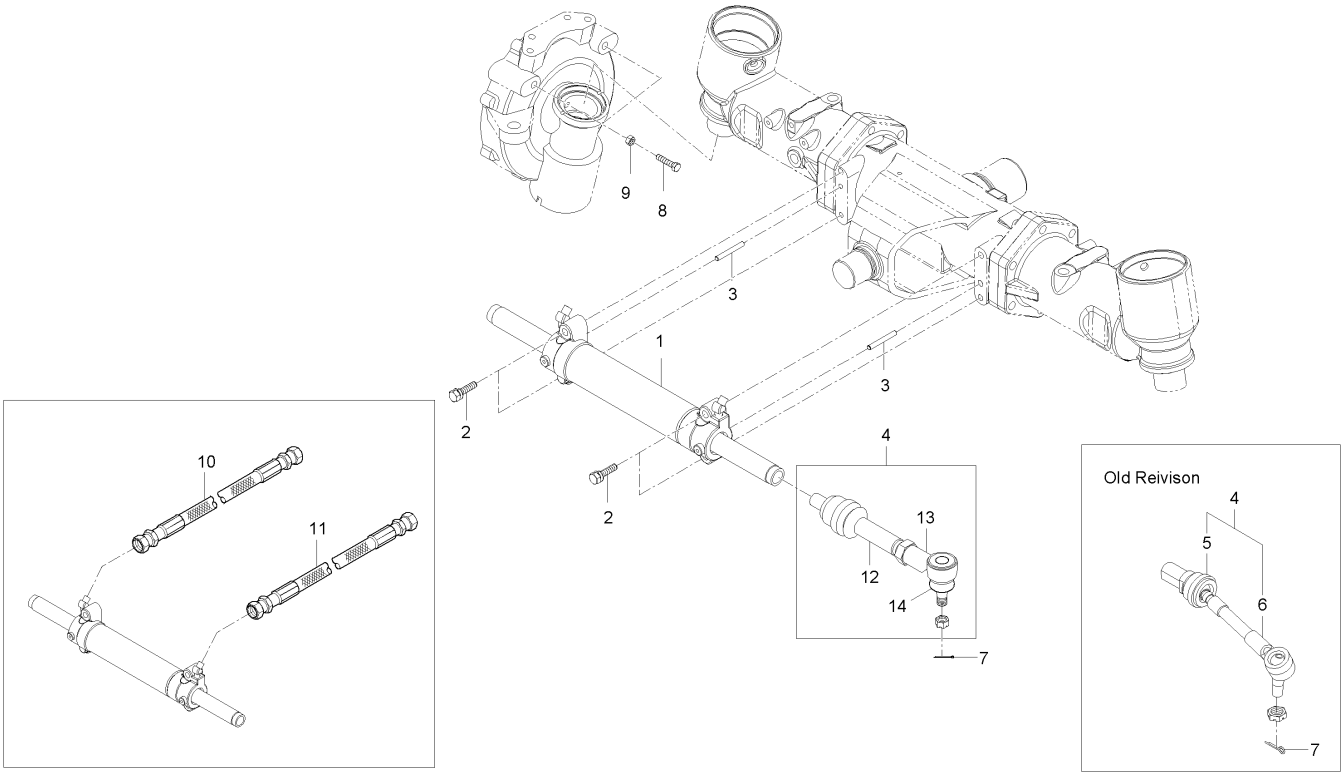

A : RX560PSC , B : RX620SC , C : RX620PSC , D : RX700SC , E : RX700PSC

No.	부품번호	부품명	수량					I.C	비고
			A	B	C	D	E		
1	T5270-45201	스티어링실린더				1	1		
2	01133-51250	와셔붙임볼트				4	4		
3	05012-01016	평행핀				2	2		
4	T5210-63602	볼죠인트조합				2	2		
4	T5210-63603	볼죠인트조합				2	2	<----	
5	T5210-63611	랙앤드조합				1	1		
6	T4520-63623	타이로드조합				1	1		
7	05511-50335	분할핀				2	2		DIA3*35
8	T4520-43941	고정볼트				2	2		
9	02076-50140	너트				2	2		M14P1.5
10	T5220-35351	스티어링호스조합L1				1	1		
11	T5220-35361	스티어링호스조합R1				1	1		
12	T5210-63612	랙앤드조합				1	1		
13	T4520-63624	타이로드조합				1	1		
14	T4520-63623006	더스트 카바				1	1		

----> 개정전의 부품이 개정후의 부품을 대체 할 수 있음 <---- 개정후의 부품이 개정전의 부품에 대체 할 수 있음
<-X-> 개정전과 후의 부품이 상호 호환성이 없음 <---> 개정전과 후의 부품이 상호 호환성이 있음
<-0-> 단품 상태로는 상호호환성이 없으나 관련 부품의 조합상태로는 호환성이 있음

MX58-T0500A 실린더커버그룹

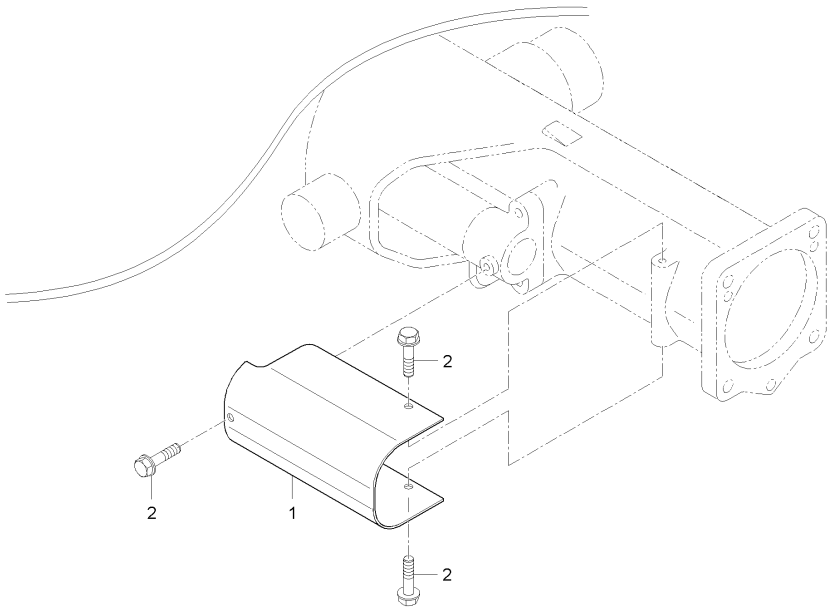

A : RX560PSC , B : RX620SC , C : RX620PSC , D : RX700SC , E : RX700PSC

No.	부품번호	부품명	수량					I.C	비고
			A	B	C	D	E		
1	T5210-31332	실린더커버	2	2	2	2	2		
2	01754-50812	플랜지볼트	6	6	6	6	6		M8*P1.25

----> 개정전의 부품이 개정후의 부품을 대체 할 수 있음 <---- 개정후의 부품이 개정전의 부품에 대체 할 수 있음
<-X-> 개정전과 후의 부품이 상호 호환성이 없음 <---> 개정전과 후의 부품이 상호 호환성이 있음
<-0-> 단품 상태로는 상호호환성이 없으나 관련 부품의 조합상태로는 호환성이 있음

RX53-T0610A 기어펌프그룹

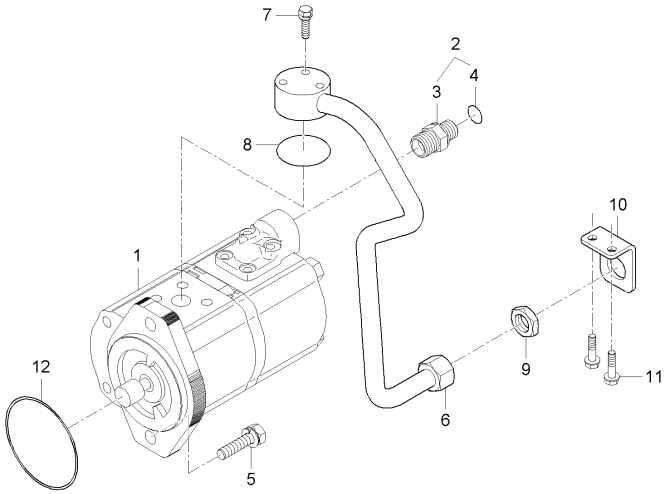

A : RX560PSC , B : RX620SC , C : RX620PSC , D : RX700SC , E : RX700PSC

No.	부품번호	부품명	수량					I.C	비고
			A	B	C	D	E		
1	T5270-34001	기어펌프조합	1	1	1				
2	T4720-46971	연결관	1	1	1				
3	T4720-46971001	콘넥터	1	1	1				
4	04810-00180	오링	1	1	1				
5	01133-51030	와셔붙임볼트	2	2	2				
6	T5275-36101	유압파이프L1	1	1	1				
7	01123-50835	와셔붙임볼트	3	3	3				
8	04810-00220	오링	1	1	1				
9	T5210-37561	너트	1	1	1				
10	T5210-38121	파이프브라켓1	1	1	1				
11	01123-50820	와셔붙임볼트	2	2	2				
12	04811-10800	오링	1	1	1				

----> 개정전의 부품이 개정후의 부품을 대체 할 수 있음 <---- 개정후의 부품이 개정전의 부품에 대체 할 수 있음
<-X-> 개정전과 후의 부품이 상호 호환성이 없음 <---> 개정전과 후의 부품이 상호 호환성이 있음
<-0-> 단품 상태로는 상호호환성이 없으나 관련 부품의 조합상태로는 호환성이 있음

RX70-T0610A 기어펌프그룹

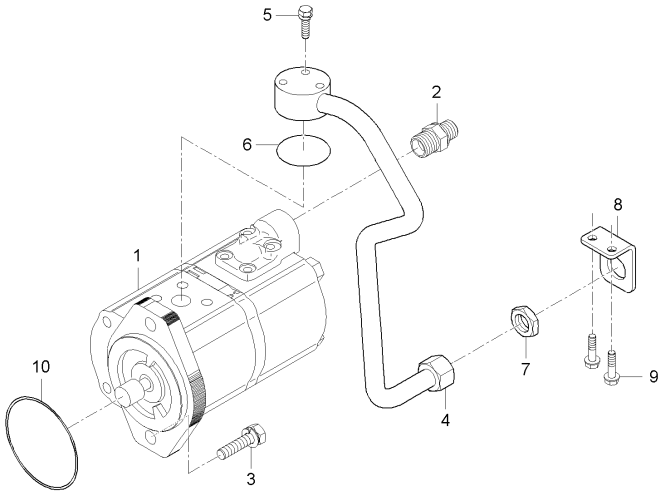

A : RX560PSC , B : RX620SC , C : RX620PSC , D : RX700SC , E : RX700PSC

No.	부품번호	부품명	수량					I.C	비고
			A	B	C	D	E		
1	T5275-34001	기어펌프조합				1	1		
2	T4935-45331	콘넥터(PF1/2-PF1/2)				1	1		
3	01133-51030	와셔붙임볼트				2	2		M10*1.25
4	T5275-36101	유압파이프L1				1	1		
5	01123-50835	와셔붙임볼트				3	3		M8X1.25
6	04810-00220	오링				1	1		DIA21.8
7	T5210-37561	너트				1	1		
8	T5210-38121	파이프브라켓1				1	1		
9	01123-50820	와셔붙임볼트				2	2		M8*P1.25
10	04811-10800	오링				1	1		

----> 개정전의 부품이 개정후의 부품을 대체 할 수 있음 <---- 개정후의 부품이 개정전의 부품에 대체 할 수 있음
<-X-> 개정전과 후의 부품이 상호 호환성이 없음 <---> 개정전과 후의 부품이 상호 호환성이 있음
<-0-> 단품 상태로는 상호호환성이 없으나 관련 부품의 조합상태로는 호환성이 있음

RX53-T0620A 흡입파이프그룹

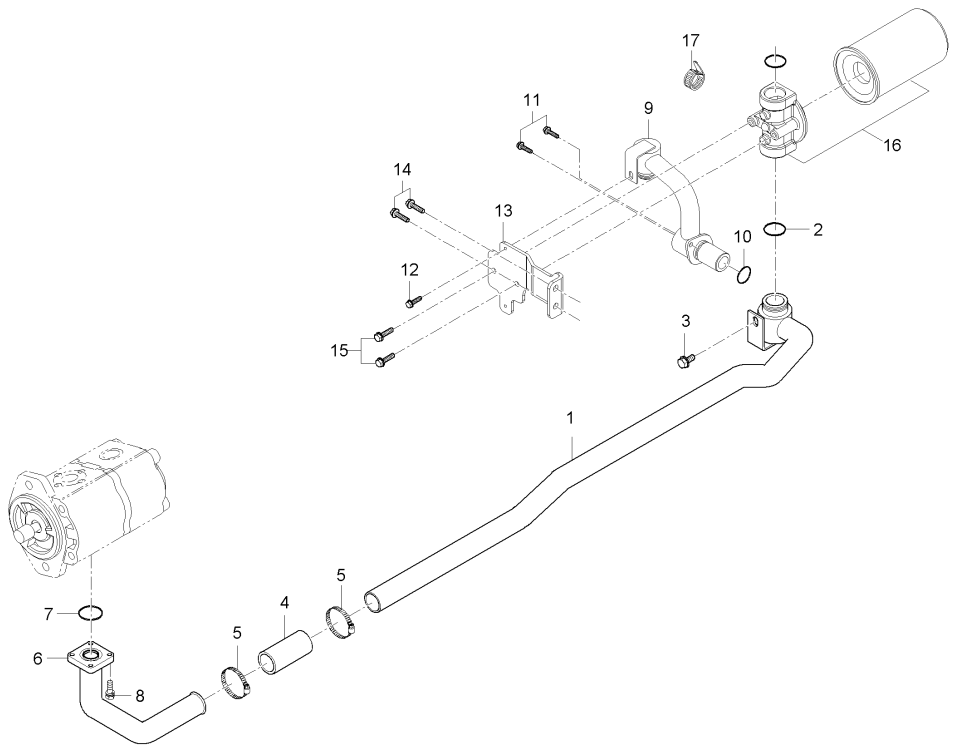

A : RX560PSC , B : RX620SC , C : RX620PSC , D : RX700SC , E : RX700PSC

No.	부품번호	부품명	수량					I.C	비고
			A	B	C	D	E		
1	T5210-36211	흡입파이프L2	1	1	1				
2	04810-00320	오링	1	1	1				
3	01125-50814	와셔붙임볼트	1	1	1				
4	T4520-38151	흡입호스	1	1	1				
5	T4340-38231	호스밴드	2	2	2				
6	T5275-36221	흡입파이프L3	1	1	1				
7	04810-00280	오링	1	1	1				
8	01023-50620	와셔붙임볼트	4	4	4				
9	T5210-36202	흡입파이프L1	1	1	1				
10	04810-00320	오링	2	2	2				
11	01123-50820	와셔붙임볼트	2	2	2				
12	01125-50814	와셔붙임볼트	1	1	1				
13	T5210-38201	필터지지브라켓	1	1	1				
14	01133-51225	와셔붙임볼트	2	2	2				
15	01135-51025	와셔붙임볼트	2	2	2				
16	T5210-38102	유압필터조합	1	1	1				
17	T2185-82561	코드밴드	1	1	1				

----> 개정전의 부품이 개정후의 부품을 대체 할 수 있음 <---- 개정후의 부품이 개정전의 부품에 대체 할 수 있음
<-X-> 개정전과 후의 부품이 상호 호환성이 없음 <---> 개정전과 후의 부품이 상호 호환성이 있음
<-0-> 단품 상태로는 상호호환성이 없으나 관련 부품의 조합상태로는 호환성이 있음

RX70-T0620A 흡입파이프그룹

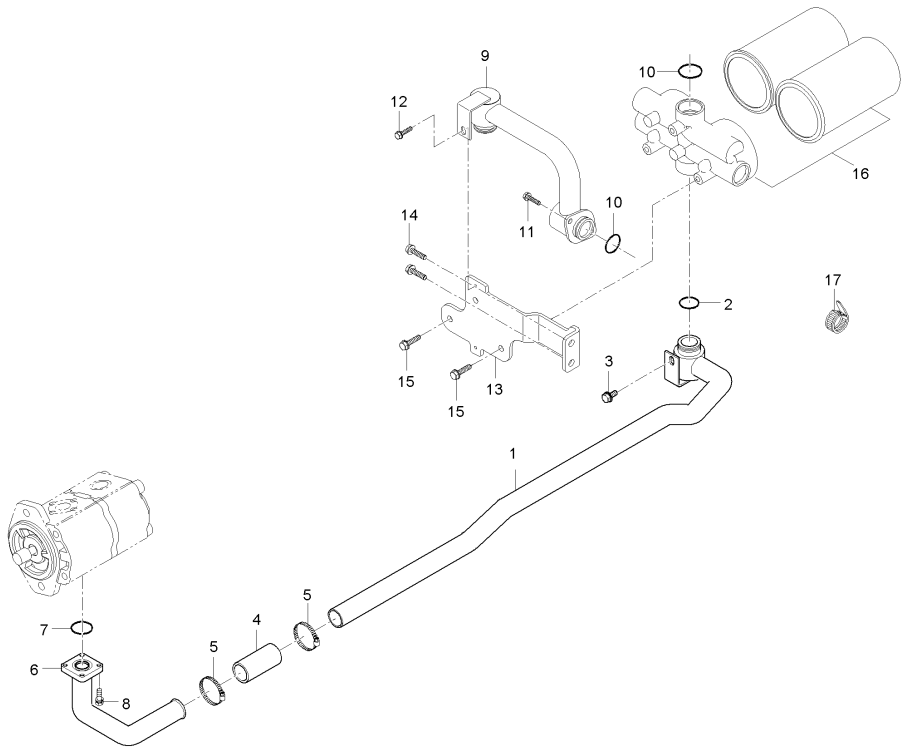

A : RX560PSC , B : RX620SC , C : RX620PSC , D : RX700SC , E : RX700PSC

No.	부품번호	부품명	수량					I.C	비고
			A	B	C	D	E		
1	T5275-36211	흡입파이프L2				1	1		
2	04810-00320	오링				1	1		
3	01125-50814	와셔붙임볼트				1	1		M8*P1.25
4	T4520-38151	흡입호스				1	1		
5	T4340-38231	호스밴드				2	2		
6	T5275-36221	흡입파이프L3				1	1		
7	04810-00280	오링				1	1		
8	01023-50620	와셔붙임볼트				4	4		M6*1.0
9	T5275-36201	흡입파이프L1				1	1		
10	04810-00320	오링				2	2		
11	01123-50820	와셔붙임볼트				2	2		M8*P1.25
12	01125-50814	와셔붙임볼트				1	1		M8*P1.25
13	T5275-38201	필터지지브라켓				1	1		
14	01133-51225	와셔붙임볼트				2	2		M12*P1.25
15	01135-51025	와셔붙임볼트				2	2		M8*1.25
16	T5275-38103	유압필터조합				1	1		
17	T2185-82561	코드밴드				1	1		

----> 개정전의 부품이 개정후의 부품을 대체 할 수 있음 <---- 개정후의 부품이 개정전의 부품에 대체 할 수 있음
<-X-> 개정전과 후의 부품이 상호 호환성이 없음 <---> 개정전과 후의 부품이 상호 호환성이 있음
<-0-> 단품 상태로는 상호호환성이 없으나 관련 부품의 조합상태로는 호환성이 있음

RX70-T0630A 오일쿨러그룹

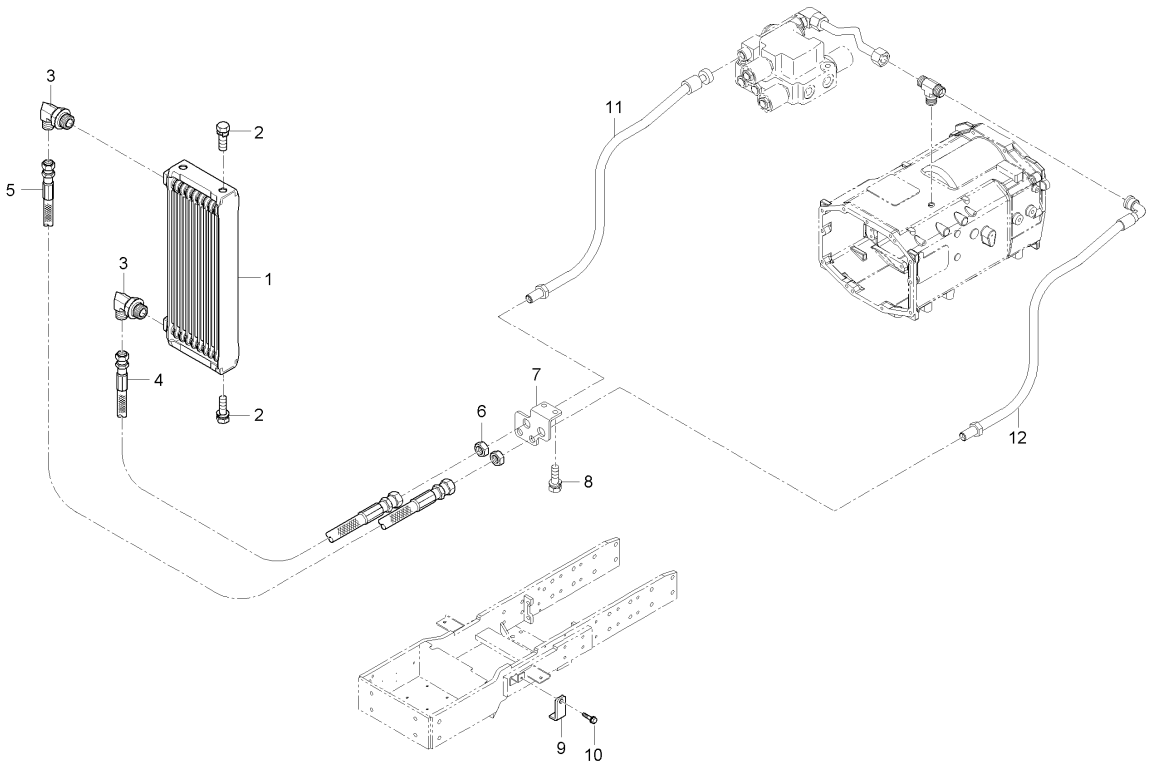

A : RX560PSC , B : RX620SC , C : RX620PSC , D : RX700SC , E : RX700PSC

No.	부품번호	부품명	수량					I.C	비고
			A	B	C	D	E		
1	T5210-47001	오일쿨러		1		1			
2	01123-50820	와셔붙임볼트		4		4			
3	T4850-45161	엘보우		2		2			
4	T5275-47201	쿨링호스A1		1		1			
5	T5275-47211	쿨링호스D1		1		1			
6	T4931-48011	너트		2		2			
7	T5270-47061	쿨링호스브라켓		1		1			
7	T5270-47062	쿨링호스브라켓		1		1		<--->	
8	01123-50820	와셔붙임볼트		2		2			
9	T5270-47071	쿨링호스브라켓2		1		1			
9	T5270-47072	쿨링호스브라켓2		1		1		<--->	
10	01123-50820	와셔붙임볼트		1		1			
11	T5210-47223	쿨링호스A2		1		1			
12	T5210-47232	쿨링호스D2		1		1			

----> 개정전의 부품이 개정후의 부품을 대체 할 수 있음 <---- 개정후의 부품이 개정전의 부품에 대체 할 수 있음
<-X-> 개정전과 후의 부품이 상호 호환성이 없음 <---> 개정전과 후의 부품이 상호 호환성이 있음
<-0-> 단품 상태로는 상호호환성이 없으나 관련 부품의 조합상태로는 호환성이 있음

RX73-T0630A 오일쿨러그룹

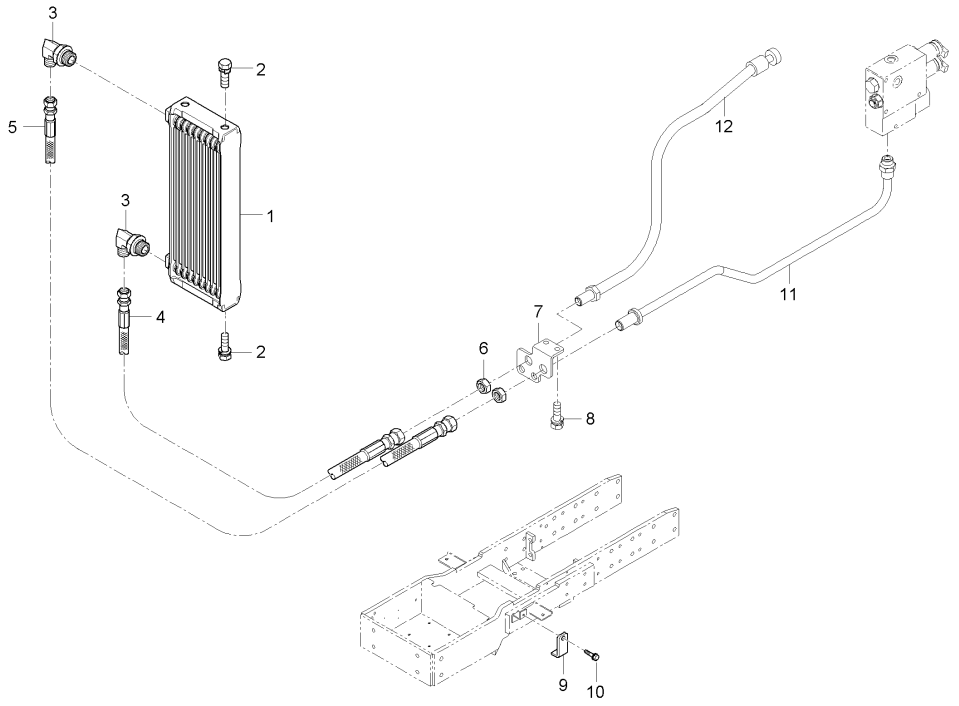

A : RX560PSC , B : RX620SC , C : RX620PSC , D : RX700SC , E : RX700PSC

No.	부품번호	부품명	수량					I.C	비고
			A	B	C	D	E		
1	T5210-47001	오일쿨러	1		1		1		
2	01123-50820	와셔붙임볼트	4		4		4		M8*P1.25
3	T4850-45161	엘보우	2		2		2		
4	T5275-47201	쿨링호스A1	1		1		1		
5	T5275-47211	쿨링호스D1	1		1		1		
6	T4931-48011	너트	2		2		2		
7	T5270-47061	쿨링호스브라켓	1		1		1		
7	T5270-47062	쿨링호스브라켓	1		1		1	<--->	
8	01123-50820	와셔붙임볼트	2		2		2		M8*P1.25
9	T5270-47071	쿨링호스브라켓2	1		1		1		
9	T5270-47072	쿨링호스브라켓2	1		1		1	<--->	
10	01123-50820	와셔붙임볼트	1		1		1		M8*P1.25
11	T5270-47232	쿨링튜브 D2	1		1		1		
12	T5210-47223	쿨링호스A2	1		1		1		

----> 개정전의 부품이 개정후의 부품을 대체 할 수 있음 <---- 개정후의 부품이 개정전의 부품에 대체 할 수 있음
<-X-> 개정전과 후의 부품이 상호 호환성이 없음 <---> 개정전과 후의 부품이 상호 호환성이 있음
<-0-> 단품 상태로는 상호호환성이 없으나 관련 부품의 조합상태로는 호환성이 있음

MX58-T0640A 죠이스틱밸브그룹

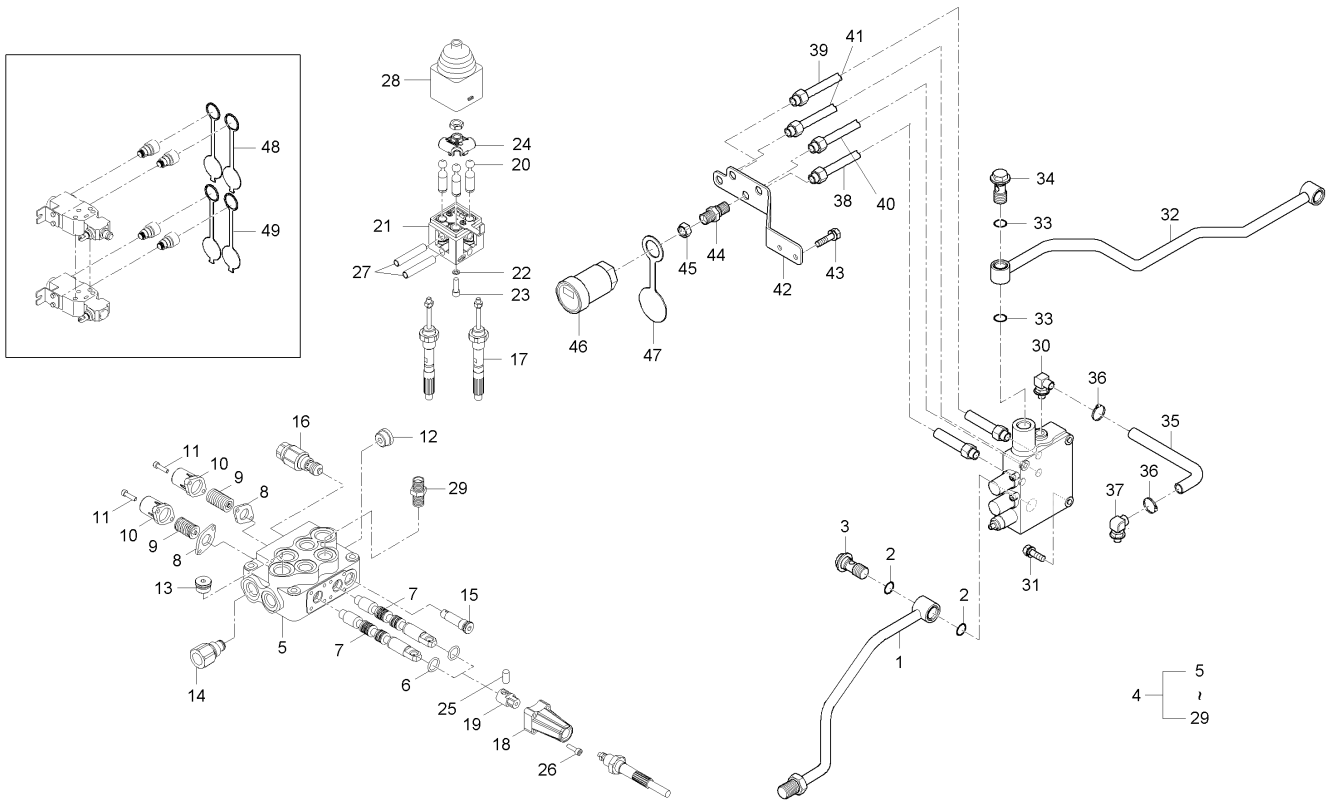

A : RX560PSC , B : RX620SC , C : RX620PSC , D : RX700SC , E : RX700PSC

No.	부품번호	부품명	수량					I.C	비고
			A	B	C	D	E		
1	T5210-36602	유압파이프J1	1		1				
2	04810-00220	오링	2		2				
3	T4835-46591	조인트볼트	1		1				
4	T5210-34102	죠이스틱밸브조합	1		1				
5	26007-0001	밸브조합	1		1				
6	36001-0042	오링	4		4				
7	46001-0540	스풀4	2		2				
8	36001-0096	간격판	2		2				
9	36001-0400	스프링키트조합(3)	2		2				
10	36001-0098	엔드캡3	2		2				
11	46001-0970	육각붙이볼트	4		4				
12	46001-0630	플러그조합(PF1/2)	1		1				
13	36001-0069	플러그조합, 3/4 16UNF	1		1				
14	46001-0720	죠인트조합	1		1				
15	46001-0770	체크밸브조합	1		1				
16	36003-0040	릴리프밸브조합	1		1				
17	36001-0500	케이블,770	2		2				
18	36001-0110	엔드캡, 1	2		2				
19	36001-0150	조인트	2		2				

----> 개정전의 부품이 개정후의 부품을 대체 할 수 있음 <---- 개정후의 부품이 개정전의 부품에 대체 할 수 있음
<-X-> 개정전과 후의 부품이 상호 호환성이 없음 <---> 개정전과 후의 부품이 상호 호환성이 있음
<-0-> 단품 상태로는 상호호환성이 없으나 관련 부품의 조합상태로는 호환성이 있음

MX58-T0640A 죠이스틱밸브그룹

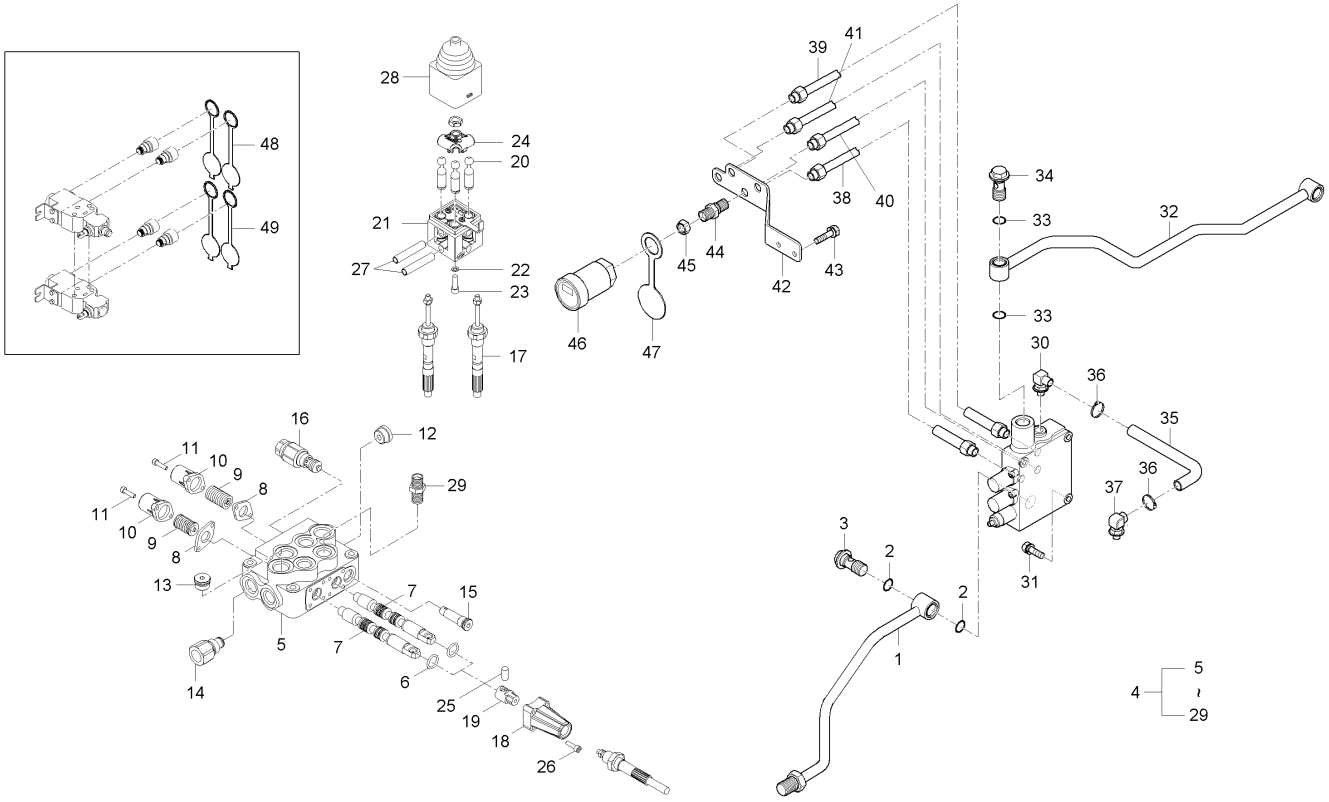

A : RX560PSC , B : RX620SC , C : RX620PSC , D : RX700SC , E : RX700PSC

No.	부품번호	부품명	수량					I.C	비고
			A	B	C	D	E		
20	36001-0160	볼핀, A	3		3				
21	26001-0040	몸체조합, A	1		1				
22	36001-0100	스프링와셔, M6용	1		1				
23	36001-0080	육각볼트	1		1				
24	36001-0140	셀렉터	1		1				
25	36001-0010	연결핀	2		2				
26	36001-0070	육각볼트	8		8				
27	36001-0050	스페이스링	2		2				
28	36001-0190	핸들커버, B	1		1				
29	46001-0810	콘넥터	4		4				
30	46001-0830	엘보우	1		1				
31	01123-50860	와셔붙임볼트	3		3				
32	T5210-36511	유압파이프J2	1		1				
32	T5210-36512	유압파이프J2	1		1			<--->	
33	04810-00220	오링	4		4				
34	T4835-46591	조인트볼트	2		2				
35	T5210-36742	되돌림호스1	1		1				
36	52200-2523-1	호스밴드	2		2				
37	T4815-47281	엘보우	1		1				

----> 개정전의 부품이 개정후의 부품을 대체 할 수 있음
<-X-> 개정전과 후의 부품이 상호 호환성이 없음
<-0-> 단품 상태로는 상호호환성이 없으나 관련 부품의 조합상태로는 호환성이 있음
<---- 개정후의 부품이 개정전의 부품에 대체 할 수 있음
<---> 개정전과 후의 부품이 상호 호환성이 있음

MX58-T0640A 죠이스틱밸브그룹

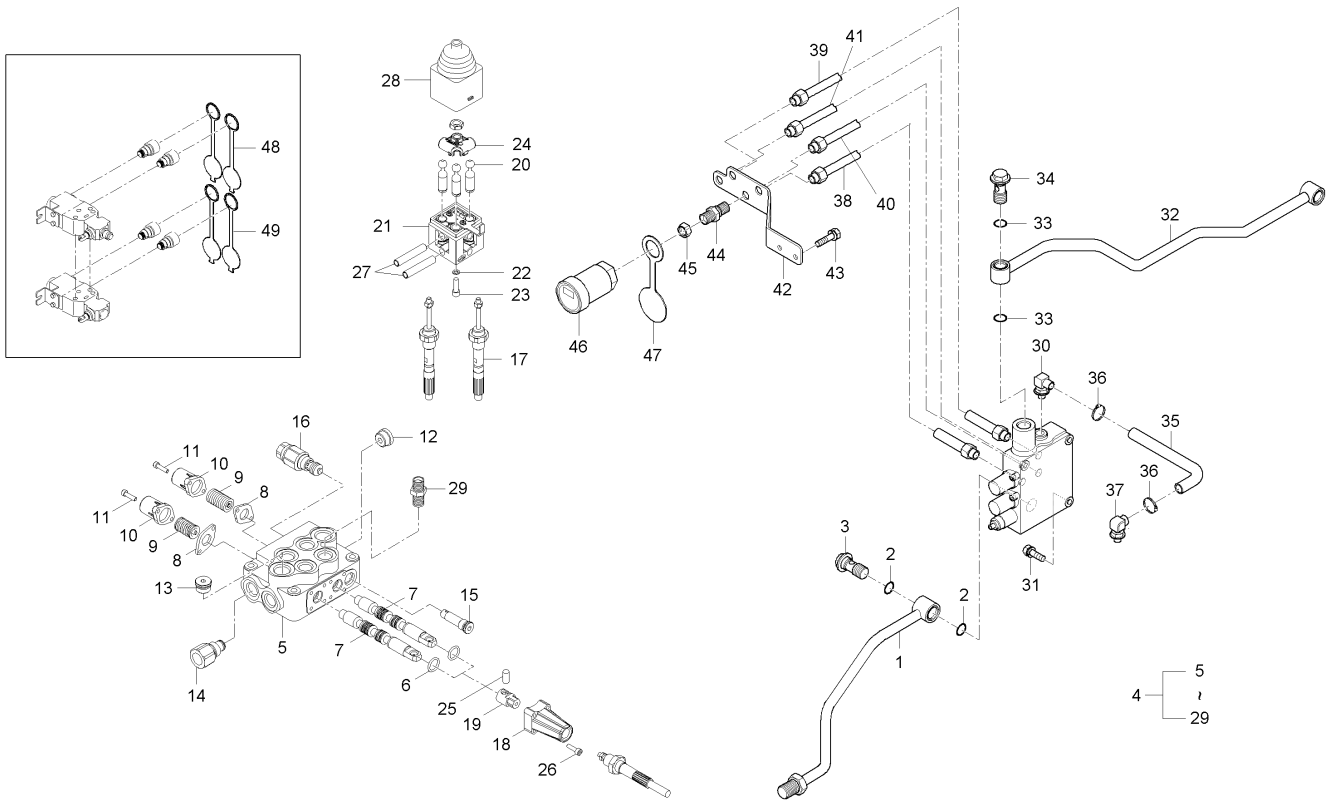

A : RX560PSC , B : RX620SC , C : RX620PSC , D : RX700SC , E : RX700PSC

No.	부품번호	부품명	수량					I.C	비고
			A	B	C	D	E		
38	T5210-39122	유압파이프E	1		1				
38	T5210-39123	유압파이프E	1		1			<--->	
39	T5210-39132	유압파이프F	1		1				
39	T5210-39133	유압파이프F	1		1			<--->	
40	T5210-39142	유압파이프G	1		1				
40	T5210-39143	유압파이프G	1		1			<--->	
41	T5210-39152	유압파이프H	1		1				
41	T5210-39153	유압파이프H	1		1			<--->	
42	T5210-39162	파이프지지브라켓	1		1				
43	01133-51025	와셔붙임볼트	2		2				
44	T4682-37582	필터콘넥터(파이프용)	4		4				
45	T4930-47071	너트, M18XP1.5	4		4				
46	T4720-90091	소켓커플러, 1/2	4		4				
47	T4720-90081	소켓마개커플러, 1/2	6		6				
47	T4720-90081	소켓마개커플러, 1/2	2		2			<----	
48	T5520-90071	소켓마개커플러,(청색)	2		2				
49	T5520-90081	소켓마개커플러,(녹색)	2		2				

----> 개정전의 부품이 개정후의 부품을 대체 할 수 있음 <---- 개정후의 부품이 개정전의 부품에 대체 할 수 있음
<-X-> 개정전과 후의 부품이 상호 호환성이 없음 <---> 개정전과 후의 부품이 상호 호환성이 있음
<-0-> 단품 상태로는 상호호환성이 없으나 관련 부품의 조합상태로는 호환성이 있음

RX56-T0640A 죠이스틱밸브그룹

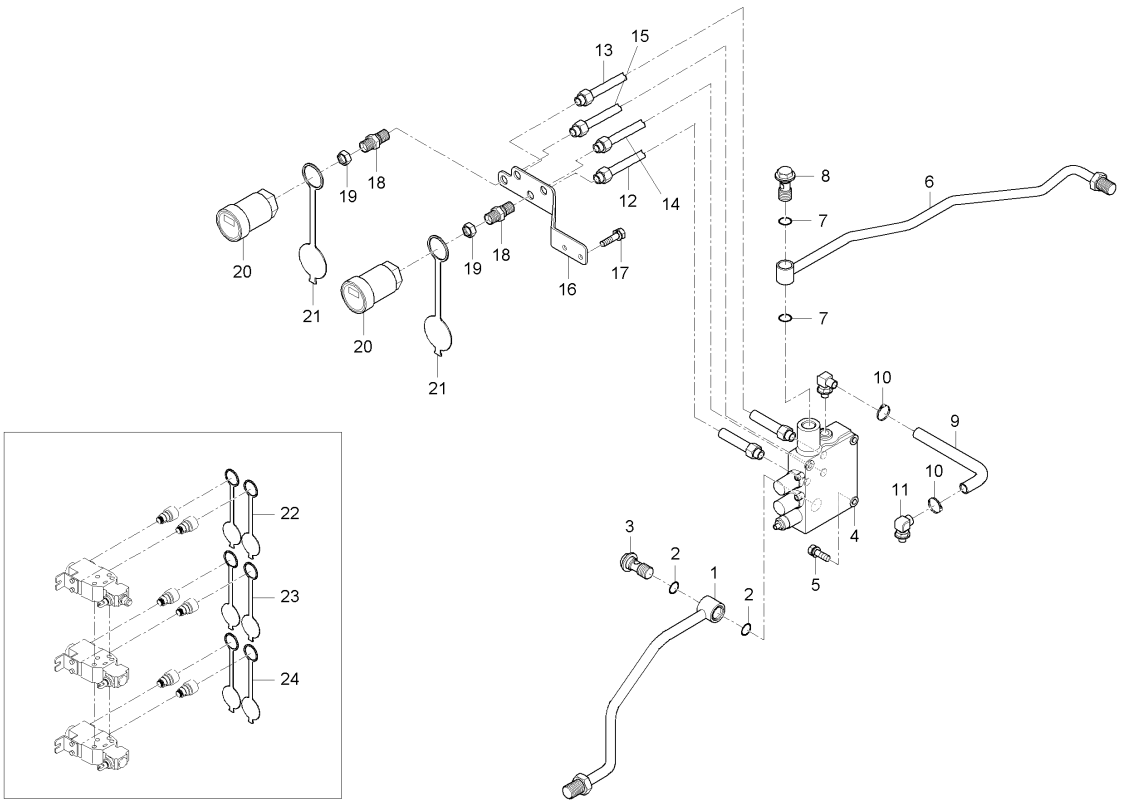

A : RX560PSC , B : RX620SC , C : RX620PSC , D : RX700SC , E : RX700PSC

No.	부품번호	부품명	수량					I.C	비고
			A	B	C	D	E		
1	T5210-36602	유압파이프J1	1	1	1				
2	04810-00220	오링	2	2	2				
3	T4835-46591	조인트볼트	1	1	1				
4	T5210-34102	죠이스틱밸브조합	1	1	1				
5	01123-50860	와셔붙임볼트	3	3	3				
6	T5270-36511	유압파이프J2	1	1	1				
7	04810-00220	오링	2	2	2				
8	T4835-46591	조인트볼트	1	1	1				
9	T5210-36742	되돌림호스1	1	1	1				
10	52200-2523-1	호스밴드	2	2	2				
11	T4815-47281	엘보우	1	1	1				
12	T5210-39123	유압파이프E	1	1	1				
13	T5210-39133	유압파이프F	1	1	1				
14	T5210-39143	유압파이프G	1	1	1				
15	T5210-39153	유압파이프H	1	1	1				
16	T5210-39162	파이프지지브라켓	1	1	1				
17	01133-51025	와셔붙임볼트	2	2	2				
18	T4682-37582	필터콘넥터(파이프용)	4	4	4				
19	T4930-47071	너트, M18XP1.5	4	4	4				

----> 개정전의 부품이 개정후의 부품을 대체 할 수 있음 <---- 개정후의 부품이 개정전의 부품에 대체 할 수 있음
<-X-> 개정전과 후의 부품이 상호 호환성이 없음 <---> 개정전과 후의 부품이 상호 호환성이 있음
<-0-> 단품 상태로는 상호호환성이 없으나 관련 부품의 조합상태로는 호환성이 있음

RX56-T0640A 죠이스틱밸브그룹

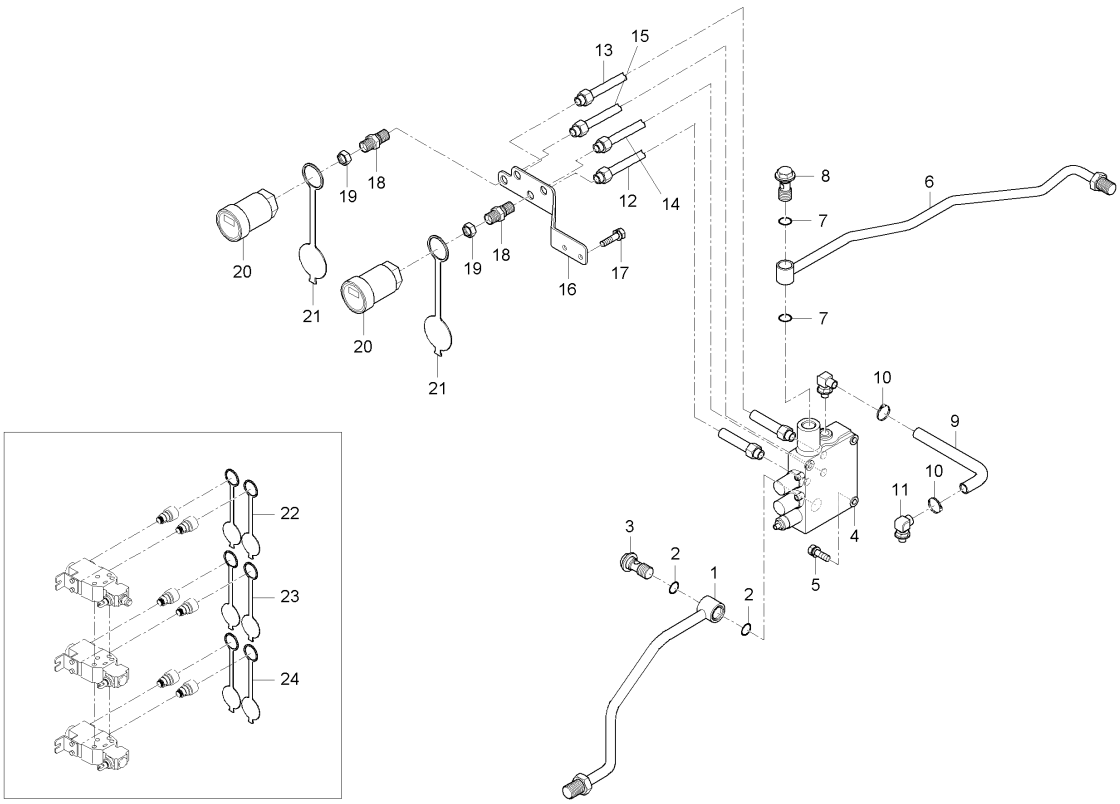

A : RX560PSC , B : RX620SC , C : RX620PSC , D : RX700SC , E : RX700PSC

No.	부품번호	부품명	수량					I.C	비고
			A	B	C	D	E		
20	T4720-90091	소켓커플러, 1/2	4	4	4				
21	T4720-90081	소켓마개커플러, 1/2	4	4	4				
22	T4720-90081	소켓마개커플러, 1/2	6	6	6				
22	T4720-90081	소켓마개커플러, 1/2	2	2	2			<----	
23	T5520-90071	소켓마개커플러,(청색)	2	2	2				
24	T5520-90081	소켓마개커플러,(녹색)	2	2	2				

----> 개정전의 부품이 개정후의 부품을 대체 할 수 있음 <---- 개정후의 부품이 개정전의 부품에 대체 할 수 있음
<-X-> 개정전과 후의 부품이 상호 호환성이 없음 <---> 개정전과 후의 부품이 상호 호환성이 있음
<-0-> 단품 상태로는 상호호환성이 없으나 관련 부품의 조합상태로는 호환성이 있음

RX70-T0640A 죠이스틱밸브그룹

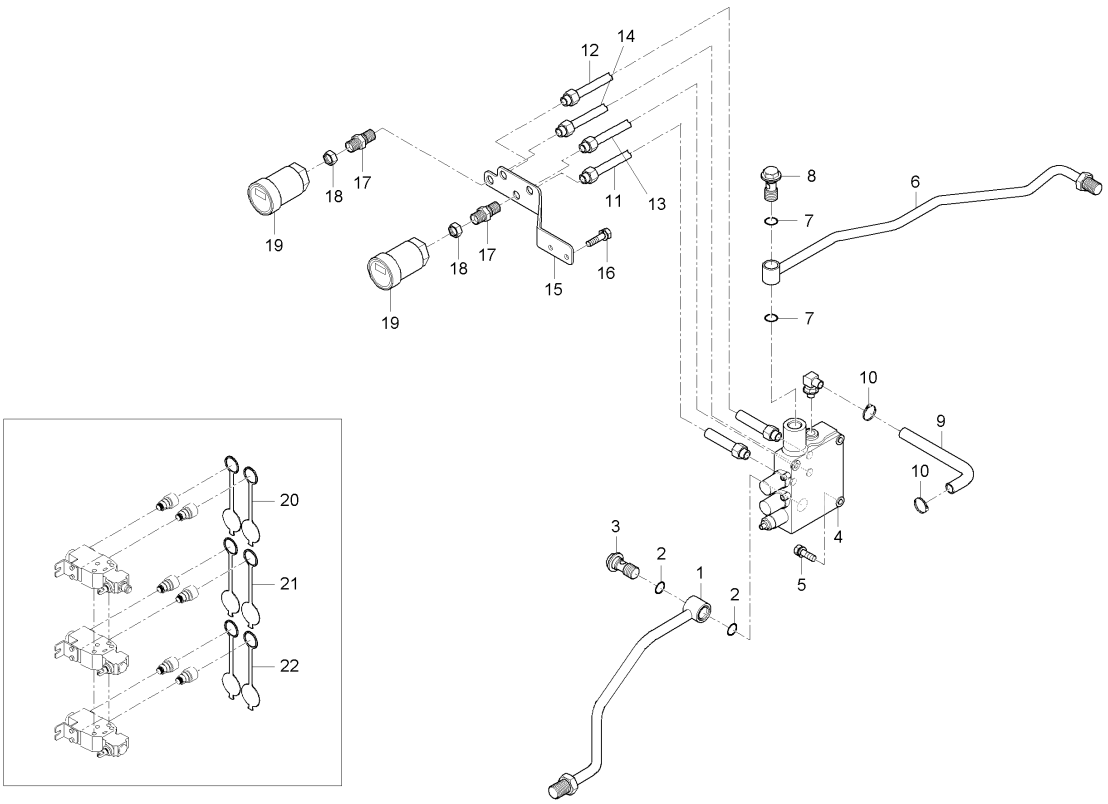

A : RX560PSC , B : RX620SC , C : RX620PSC , D : RX700SC , E : RX700PSC

No.	부품번호	부품명	수량					I.C	비고
			A	B	C	D	E		
1	T5210-36602	유압파이프J1				1	1		
2	04810-00220	오링				2	2		DIA21.8
3	T4835-46591	조인트볼트				1	1		
4	T5270-34101	죠이스틱밸브조합				1	1		
5	01123-50860	와셔붙임볼트				3	3		M8*1.25
6	T5270-36511	유압파이프J2				1	1		
7	04810-00220	오링				2	2		DIA21.8
8	T4835-46591	조인트볼트				1	1		
9	T5210-36742	되돌림호스1				1	1		
10	52200-2523-1	호스밴드				2	2		
11	T5210-39123	유압파이프E				1	1		
12	T5210-39133	유압파이프F				1	1		
13	T5210-39143	유압파이프G				1	1		
14	T5210-39153	유압파이프H				1	1		
15	T5210-39162	파이프지지브라켓				1	1		
16	01133-51025	와셔붙임볼트				2	2		M10*1.25
17	T4682-37582	필터콘넥터(파이프용)				4	4		
18	T4930-47071	너트, M18XP1.5				4	4		
19	T4720-90091	소켓커플러, 1/2				4	4		

----> 개정전의 부품이 개정후의 부품을 대체 할 수 있음 <---- 개정후의 부품이 개정전의 부품에 대체 할 수 있음
<-X-> 개정전과 후의 부품이 상호 호환성이 없음 <---> 개정전과 후의 부품이 상호 호환성이 있음
<-0-> 단품 상태로는 상호호환성이 없으나 관련 부품의 조합상태로는 호환성이 있음

RX70-T0640A 죠이스틱밸브그룹

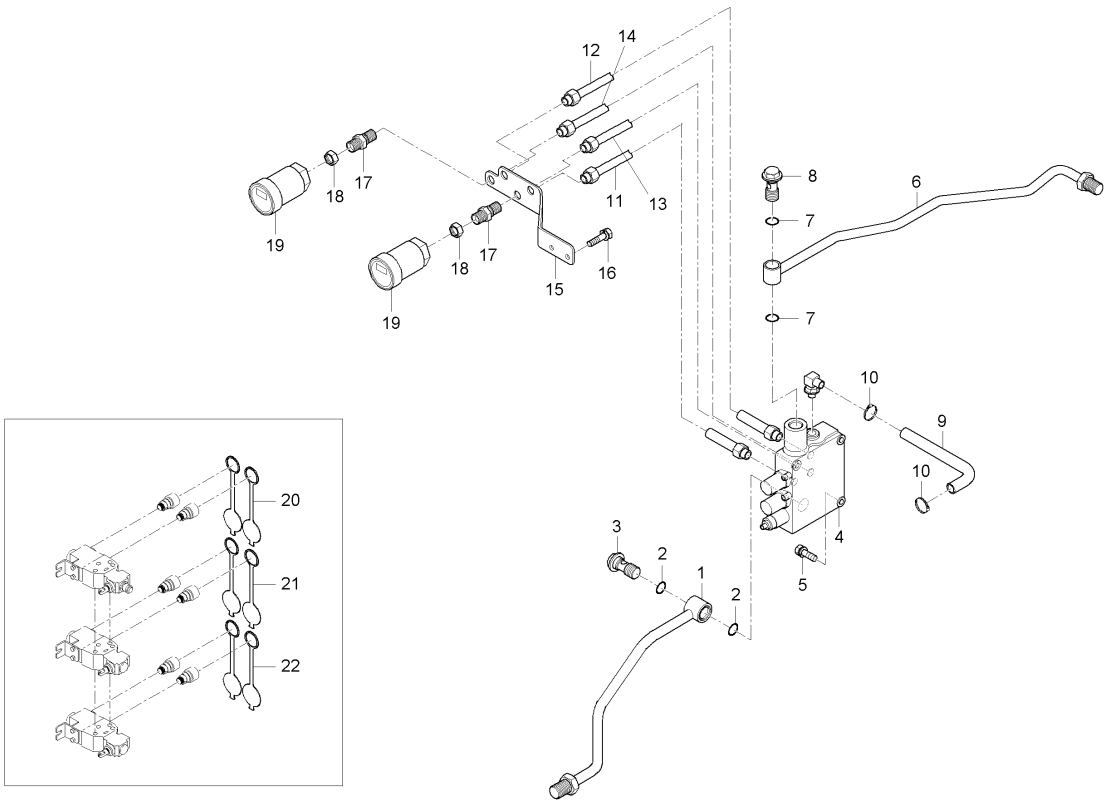

A : RX560PSC , B : RX620SC , C : RX620PSC , D : RX700SC , E : RX700PSC

No.	부품번호	부품명	수량					I.C	비고
			A	B	C	D	E		
20	T4720-90081	소켓마개커플러, 1/2				6	6		
20	T4720-90081	소켓마개커플러, 1/2				2	2	<----	
21	T5520-90071	소켓마개커플러,(청색)				2	2		
22	T5520-90081	소켓마개커플러,(녹색)				2	2		

----> 개정전의 부품이 개정후의 부품을 대체 할 수 있음 <---- 개정후의 부품이 개정전의 부품에 대체 할 수 있음
<-X-> 개정전과 후의 부품이 상호 호환성이 없음 <---> 개정전과 후의 부품이 상호 호환성이 있음
<-0-> 단품 상태로는 상호호환성이 없으나 관련 부품의 조합상태로는 호환성이 있음

MX58-T0650A 리프트실린더그룹

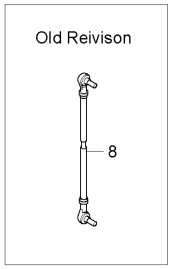

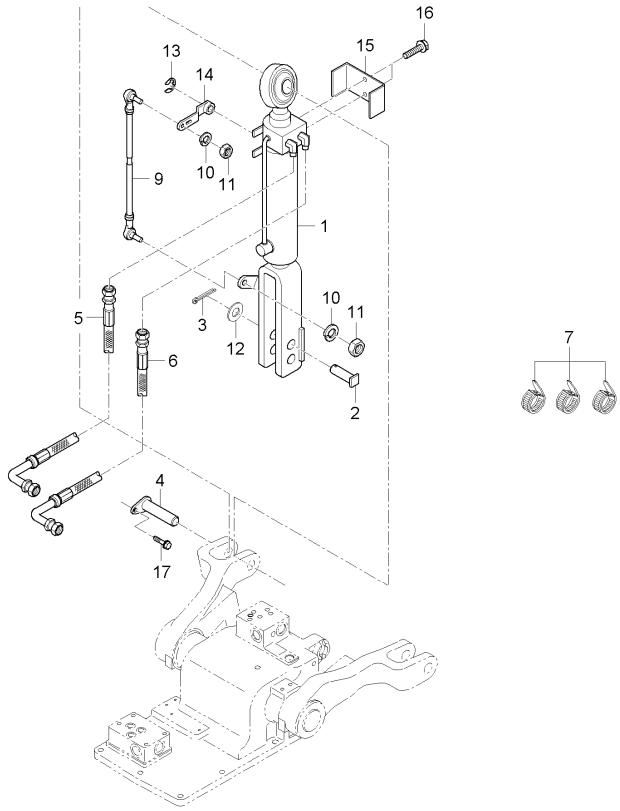

A : RX560PSC , B : RX620SC , C : RX620PSC , D : RX700SC , E : RX700PSC

No.	부품번호	부품명	수량					I.C	비고
			A	B	C	D	E		
1	T5210-46602	리프트실린더조합	1	1	1				
2	T4680-85311	리프트로드핀	1	1	1				
3	05515-51600	스냅핀	1	1	1				
4	T5210-39201	리프트로드 상부핀	1	1	1				
5	T5210-35411	리프트 실린더 호스 (상	1	1	1				
6	T5210-35421	리프트 실린더 호스 (하	1	1	1				
7	T2185-82551	코드밴드	3	3	3				
8	T4363-60531	로드(센서)	1	1	1				
9	T5210-30531	로드(센서)	1	1	1				
9	T5210-30532	로드(센서)	1	1	1			<--->	
10	04512-50080	스프링와셔	2	2	2				
11	02114-50080	너트	2	2	2				
12	04011-50120	평와셔	1	1	1				
13	04612-00120	스냅링	1	1	1				
14	T4682-39961	센서암	1	1	1				
15	T4682-60211	센서커버	1	1	1				
16	01754-50612	플랜지볼트	2	2	2				

----> 개정전의 부품이 개정후의 부품을 대체 할 수 있음
<-X-> 개정전과 후의 부품이 상호 호환성이 없음
<-0-> 단품 상태로는 상호호환성이 없으나 관련 부품의 조합상태로는 호환성이 있음
<---- 개정후의 부품이 개정전의 부품에 대체 할 수 있음
<---> 개정전과 후의 부품이 상호 호환성이 있음

RX70-T0650A 리프트실린더그룹

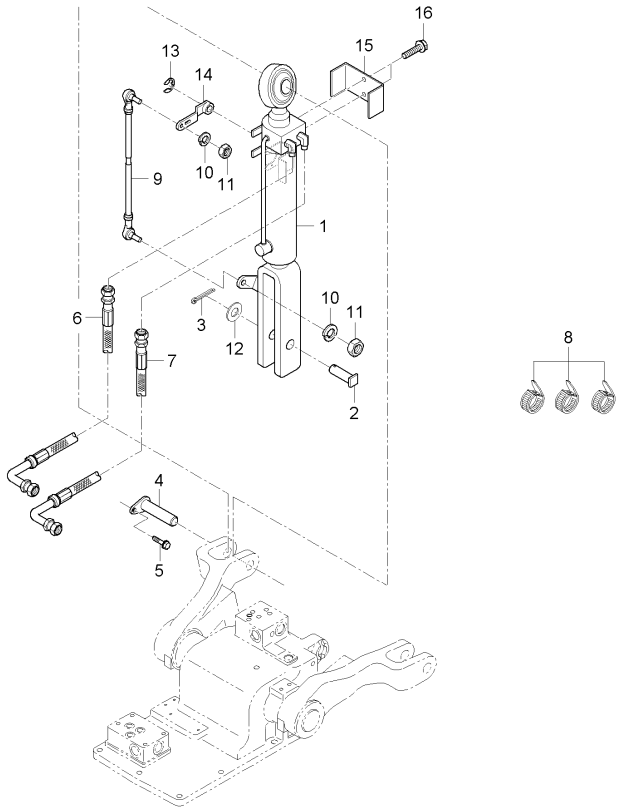

A : RX560PSC , B : RX620SC , C : RX620PSC , D : RX700SC , E : RX700PSC

No.	부품번호	부품명	수량					I.C	비고
			A	B	C	D	E		
1	T5270-46602	리프트실린더조합				1	1		
2	T5270-85451	리프트로드핀				1	1		
3	05515-51600	스냅핀				1	1		
4	T5210-39201	리프트로드 상부핀				1	1		
5	01123-50816	와셔붙임볼트				1	1		M8*P1.25
6	T5210-35411	리프트 실린더 호스 (상				1	1		
7	T5210-35421	리프트 실린더 호스 (하				1	1		
8	T2185-82551	코드밴드				3	3		
9	T5210-30531	로드(센서)				1	1		
9	T5210-30532	로드(센서)				1	1	<--->	
10	04512-50080	스프링와셔				2	2		M08
11	02114-50080	너트				2	2		M8*P1.25
12	04011-50120	평와셔				1	1		M12
13	04612-00120	스냅링				1	1		#12
14	T4682-39961	센서암				1	1		
15	T4682-60211	센서커버				1	1		
16	01754-50612	플랜지볼트				2	2		M6*1.0

----> 개정전의 부품이 개정후의 부품을 대체 할 수 있음 <---- 개정후의 부품이 개정전의 부품에 대체 할 수 있음
<-X-> 개정전과 후의 부품이 상호 호환성이 없음 <---> 개정전과 후의 부품이 상호 호환성이 있음
<-0-> 단품 상태로는 상호호환성이 없으나 관련 부품의 조합상태로는 호환성이 있음

MX58-T0680A 실린더커버 그룹

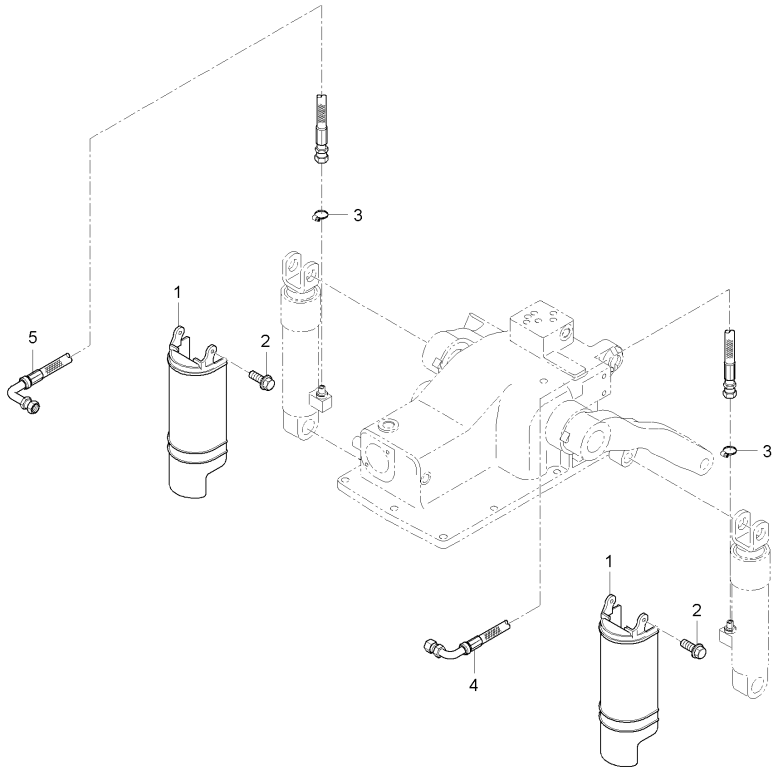

A : RX560PSC , B : RX620SC , C : RX620PSC , D : RX700SC , E : RX700PSC

No.	부품번호	부품명	수량					I.C	비고
			A	B	C	D	E		
1	T5210-37221	실린더커버	2	2	2	2	2		
2	01754-50612	플랜지볼트	4	4	4	4	4		M6*1.0
2	01025-50612	와셔붙임볼트	4	4	4	4	4	<----	M6P1.0
2	01025-50616	와셔붙임볼트	4	4	4	4	4	<----	M6*P1
3	09318-88160	호스클램프	1	1	1	1	1		DIA16
4	T5245-35101	유압호스조합L	1	1	1	1	1		
5	T5245-35112	유압호스조합R	1	1	1	1	1		

----> 개정전의 부품이 개정후의 부품을 대체 할 수 있음 <---- 개정후의 부품이 개정전의 부품에 대체 할 수 있음
<-X-> 개정전과 후의 부품이 상호 호환성이 없음 <---> 개정전과 후의 부품이 상호 호환성이 있음
<-0-> 단품 상태로는 상호호환성이 없으나 관련 부품의 조합상태로는 호환성이 있음

MX58-T0680B 실린더커버 그룹

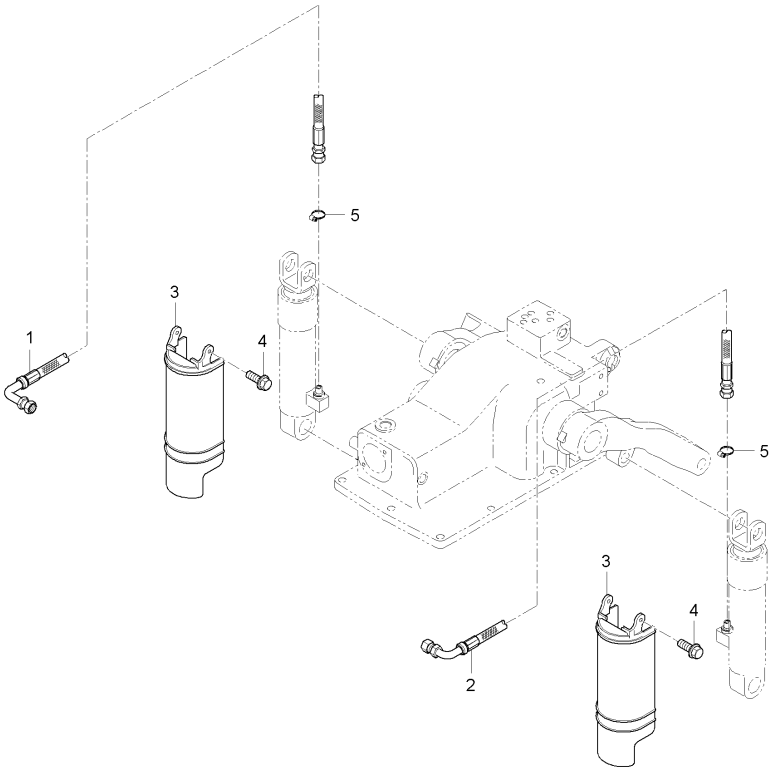

A : RX560PSC , B : RX620SC , C : RX620PSC , D : RX700SC , E : RX700PSC

No.	부품번호	부품명	수량					I.C	비고
			A	B	C	D	E		
1	T5245-35112	유압호스조합R	1	1	1	1	1		
2	T5210-35101	유압호스조합L	1	1	1	1	1		
3	T5210-37221	실린더커버	1	1	1	1	1		
4	01025-50616	와셔붙임볼트	1	1	1	1	1		M6*P1
5	09318-88160	호스클램프	1	1	1	1	1		DIA16

----> 개정전의 부품이 개정후의 부품을 대체 할 수 있음 <---- 개정후의 부품이 개정전의 부품에 대체 할 수 있음
<-X-> 개정전과 후의 부품이 상호 호환성이 없음 <---> 개정전과 후의 부품이 상호 호환성이 있음
<-0-> 단품 상태로는 상호호환성이 없으나 관련 부품의 조합상태로는 호환성이 있음

RX70-T0960A 스티어링2그룹

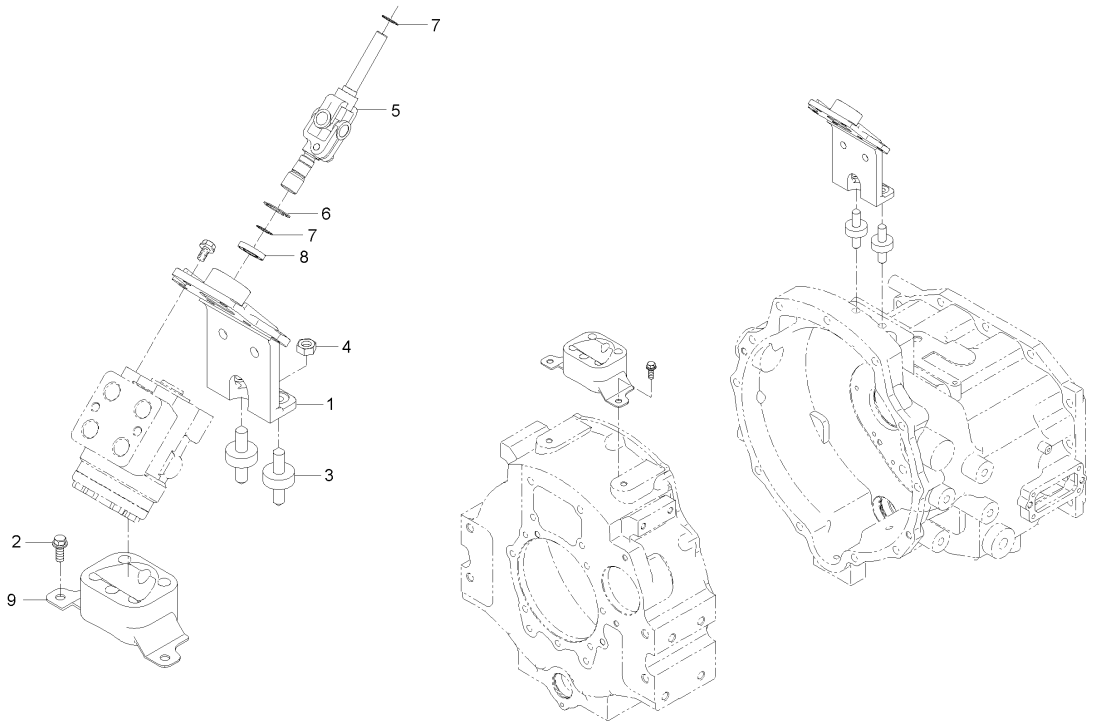

A : RX560PSC , B : RX620SC , C : RX620PSC , D : RX700SC , E : RX700PSC

No.	부품번호	부품명	수량					I.C	비고
			A	B	C	D	E		
1	T5270-66231	유니트브라켓	1	1	1	1	1		
2	01133-51016	와셔붙임볼트	2	2	2	2	2		M10*P1.25
3	T4850-50062	라디에이터취부고무	2	2	2	2	2		
4	02783-50100	플랜지너트	2	2	2	2	2		M10XP1.25
5	T5270-66263	핸들축2	1	1	1	1	1		
6	04611-00400	멈춤링	1	1	1	1	1		
7	04612-00170	스냅링	2	2	2	2	2		
8	08141-06203	볼베어링	1	1	1	1	1		6203DD
9	T5270-66271	유니트지지고무	1	1	1	1	1		

----> 개정전의 부품이 개정후의 부품을 대체 할 수 있음 <---- 개정후의 부품이 개정전의 부품에 대체 할 수 있음
<-X-> 개정전과 후의 부품이 상호 호환성이 없음 <---> 개정전과 후의 부품이 상호 호환성이 있음
<-0-> 단품 상태로는 상호호환성이 없으나 관련 부품의 조합상태로는 호환성이 있음

MX55C-T1050A 스티어링그룹

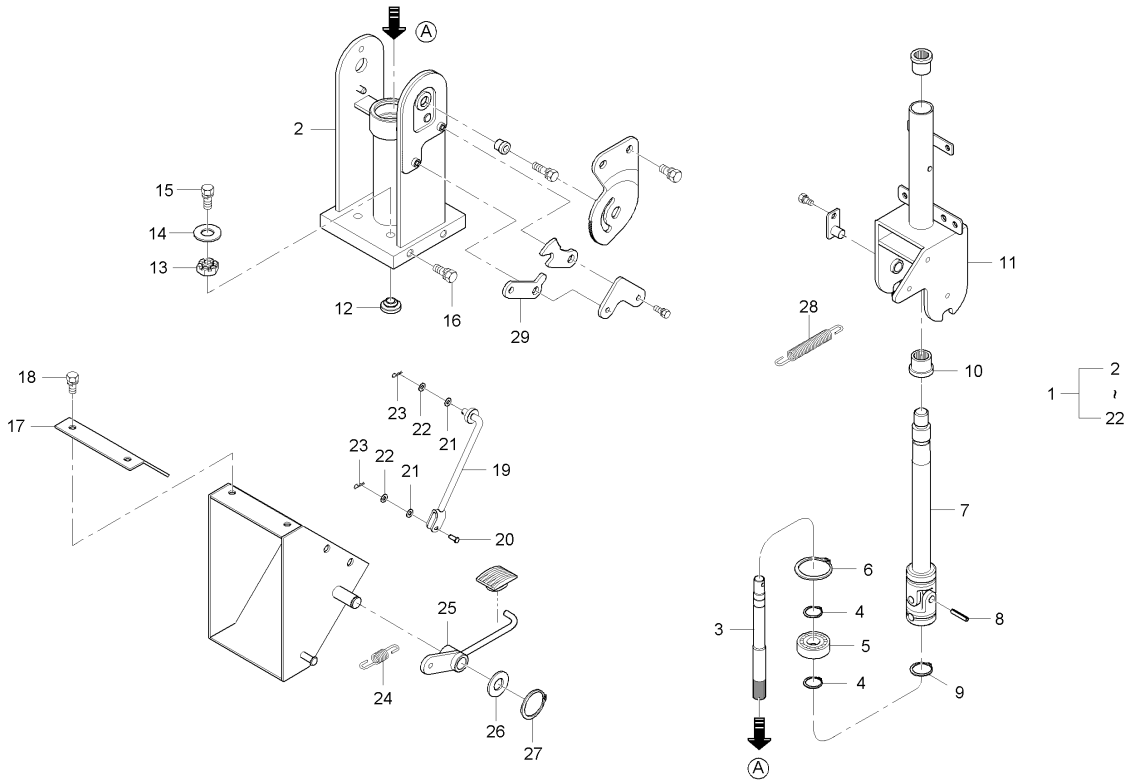

A : RX560PSC , B : RX620SC , C : RX620PSC , D : RX700SC , E : RX700PSC

No.	부품번호	부품명	수량					I.C	비고
			A	B	C	D	E		
1	T5250-66004	스티어링 총조합		1		1			
1	T5250-66005	스티어링 총조합		1		1		<----	
1	T5250-66006	스티어링 총조합		1		1		<----	
2	T5210-66023	스티어링지지대		1		1			
3	T5210-66131	축		1		1			
4	04612-00170	스냅링		2		2			
5	08141-06203	볼베어링		1		1			
6	04611-00400	멈춤링		1		1			
7	T5250-66091	스티어링축조합		1		1			
7	T5250-66092	스티어링축조합		1		1		<----	
8	66116-4135-3	평행핀		1		1			
9	04612-00250	스냅링		1		1			
10	T4520-62261	쿠션고무, 2		1		1			
11	T5250-66013	스티어링 칼럼조합		1		1			
12	T4145-66121	방진고무, 1		4		4			
13	T4145-66131	방진고무, 2		4		4			
14	62411-3313-1	평와셔		4		4			
15	01123-51045	볼트		4		4			
16	01135-51020	와셔붙임볼트		4		4			

----> 개정전의 부품이 개정후의 부품을 대체 할 수 있음 <---- 개정후의 부품이 개정전의 부품에 대체 할 수 있음
<-X-> 개정전과 후의 부품이 상호 호환성이 없음 <---> 개정전과 후의 부품이 상호 호환성이 있음
<-0-> 단품 상태로는 상호호환성이 없으나 관련 부품의 조합상태로는 호환성이 있음

MX55C-T1050A

스티어링그룹

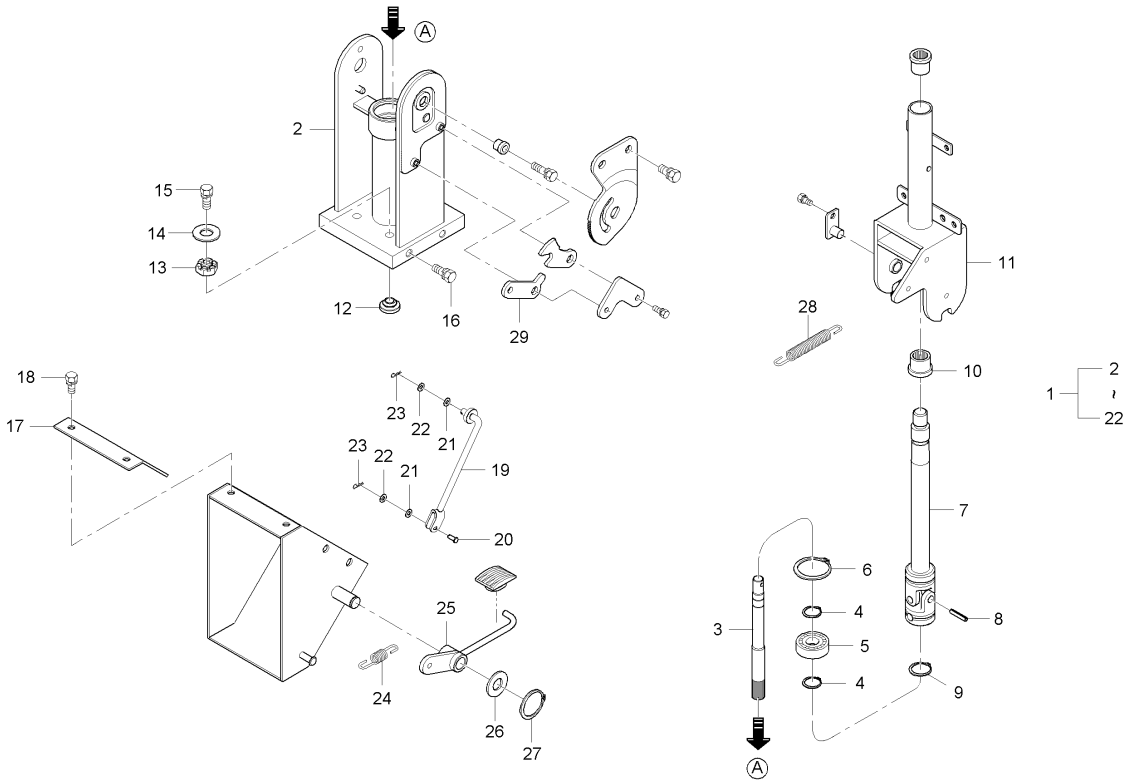

A : RX560PSC , B : RX620SC , C : RX620PSC , D : RX700SC , E : RX700PSC

No.	부품번호	부품명	수량					I.C	비고
			A	B	C	D	E		
17	T5210-66101	커버(틸트)		1		1			
18	01123-50816	와셔붙임볼트		4		4			
19	T5210-66032	로드, 틸트		1		1			
20	05122-50820	두부핀		1		1			
21	T4682-65311	와셔 3, 고무		2		2			
22	04013-50080	평와셔		2		2			
23	05525-50800	스냅핀		2		2			
24	T4520-26161	브레이크스프링		1		1			
25	T5210-66051	틸트페달		1		1			
26	T4810-66721	와셔, 위치레버		1		1			
27	04612-00160	스냅링		1		1			
28	T4520-27831	스프링		1		1			
29	T5525-80522	레버, 틸트		1		1			

----> 개정전의 부품이 개정후의 부품을 대체 할 수 있음
<-X-> 개정전과 후의 부품이 상호 호환성이 없음
<-0-> 단품 상태로는 상호호환성이 없으나 관련 부품의 조합상태로는 호환성이 있음
<---- 개정후의 부품이 개정전의 부품에 대체 할 수 있음
<---> 개정전과 후의 부품이 상호 호환성이 있음

MX58-T1050A 스티어링그룹

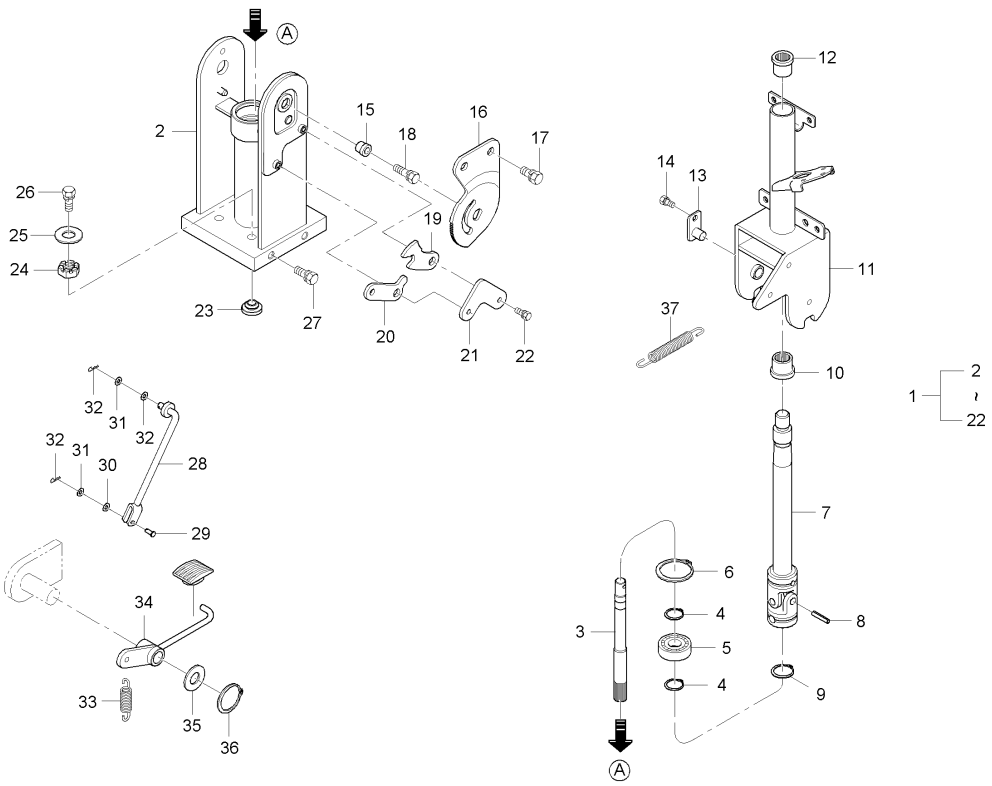

A : RX560PSC , B : RX620SC , C : RX620PSC , D : RX700SC , E : RX700PSC

No.	부품번호	부품명	수량					I.C	비고
			A	B	C	D	E		
1	T5210-66004	스티어링총조합	1		1		1		
1	T5210-66005	스티어링총조합	1		1		1	<----	
1	T5210-66006	스티어링총조합	1		1		1	<----	
2	T5210-66023	스티어링지지대	1		1		1		
3	T5210-66131	축	1		1		1		
4	04612-00170	스냅링	2		2		2		
5	08141-06203	볼베어링	1		1		1		6203DD
6	04611-00400	멈춤링	1		1		1		
7	T5250-66091	스티어링축조합	1		1		1		
7	T5250-66092	스티어링축조합	1		1		1	<----	
8	05411-00622	스프링핀	1		1		1		
9	04612-00250	스냅링	1		1		1		
10	T4520-62261	쿠션고무, 2	1		1		1		
11	T5210-66014	스티어링칼럼조합	1		1		1		
12	T4520-62243	쿠션고무	1		1		1		
13	T4682-48061	안내판	1		1		1		
14	01123-50816	와셔붙임볼트	1		1		1		M8*P1.25
15	T4682-66081	간격통	1		1		1		
16	T4682-66061	섹터기어	1		1		1		

----> 개정전의 부품이 개정후의 부품을 대체 할 수 있음 <---- 개정후의 부품이 개정전의 부품에 대체 할 수 있음
<-X-> 개정전과 후의 부품이 상호 호환성이 없음 <---> 개정전과 후의 부품이 상호 호환성이 있음
<-0-> 단품 상태로는 상호호환성이 없으나 관련 부품의 조합상태로는 호환성이 있음

MX58-T1050A 스티어링그룹

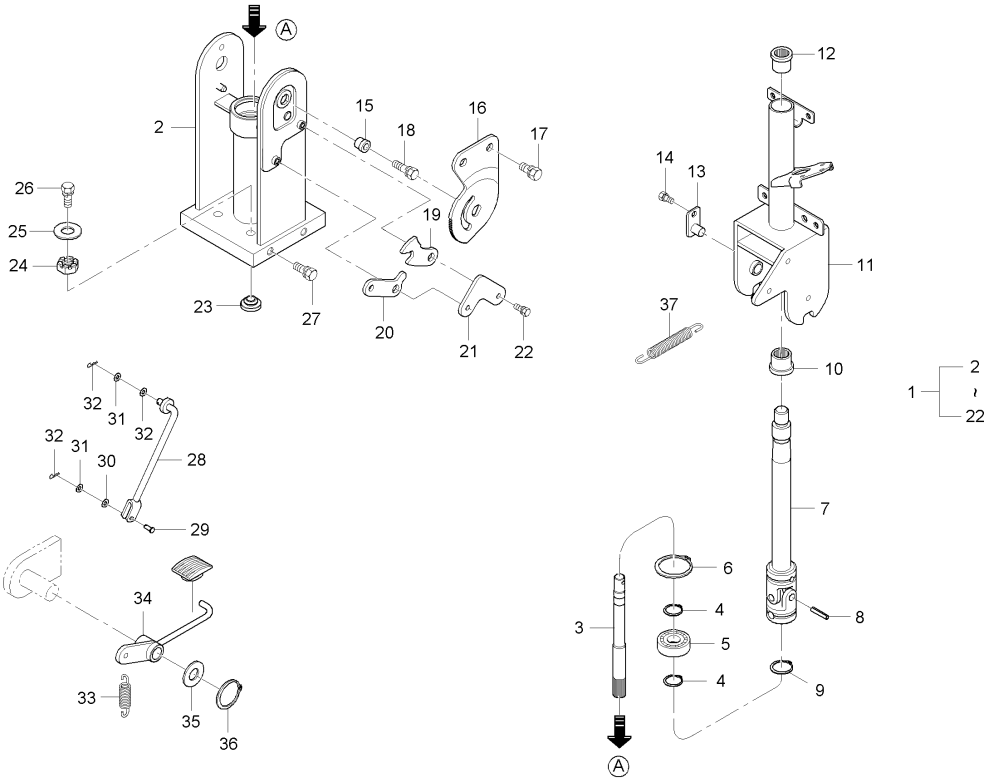

A : RX560PSC , B : RX620SC , C : RX620PSC , D : RX700SC , E : RX700PSC

No.	부품번호	부품명	수량					I.C	비고
			A	B	C	D	E		
17	01133-51016	와셔붙임볼트	2		2		2		M10*P1.25
18	01133-51028	와셔붙임볼트	1		1		1		M10*1.25
19	T4682-66071	로크기어	1		1		1		
20	T4682-66031	레버, 틸트	1		1		1		
20	T5525-80522	레버, 틸트	1		1		1	<----	
21	T4682-66111	고정판	1		1		1		
22	01023-50612	와셔붙임볼트	2		2		2		M6*P1.0
23	T4145-66121	방진고무, 1	4		4		4		
24	T4145-66131	방진고무, 2	4		4		4		
25	62411-3313-1	평와셔	4		4		4		
26	01123-51045	볼트	4		4		4		M10*1.5
27	01135-51020	와셔붙임볼트	4		4		4		M10*1.25
28	T5210-66032	로드, 틸트	1		1		1		
29	05122-50820	두부핀	1		1		1		
30	T4682-65311	와셔 3, 고무	2		2		2		
31	04013-50080	평와셔	2		2		2		M8
32	05525-50800	스냅핀	2		2		2		
33	T4520-26161	브레이크스프링	1		1		1		
33	53961-2179-4	스프링	1		1		1	<----	

----> 개정전의 부품이 개정후의 부품을 대체 할 수 있음 <---- 개정후의 부품이 개정전의 부품에 대체 할 수 있음
<-X-> 개정전과 후의 부품이 상호 호환성이 없음 <---> 개정전과 후의 부품이 상호 호환성이 있음
<-0-> 단품 상태로는 상호호환성이 없으나 관련 부품의 조합상태로는 호환성이 있음

MX58-T1050A 스티어링그룹

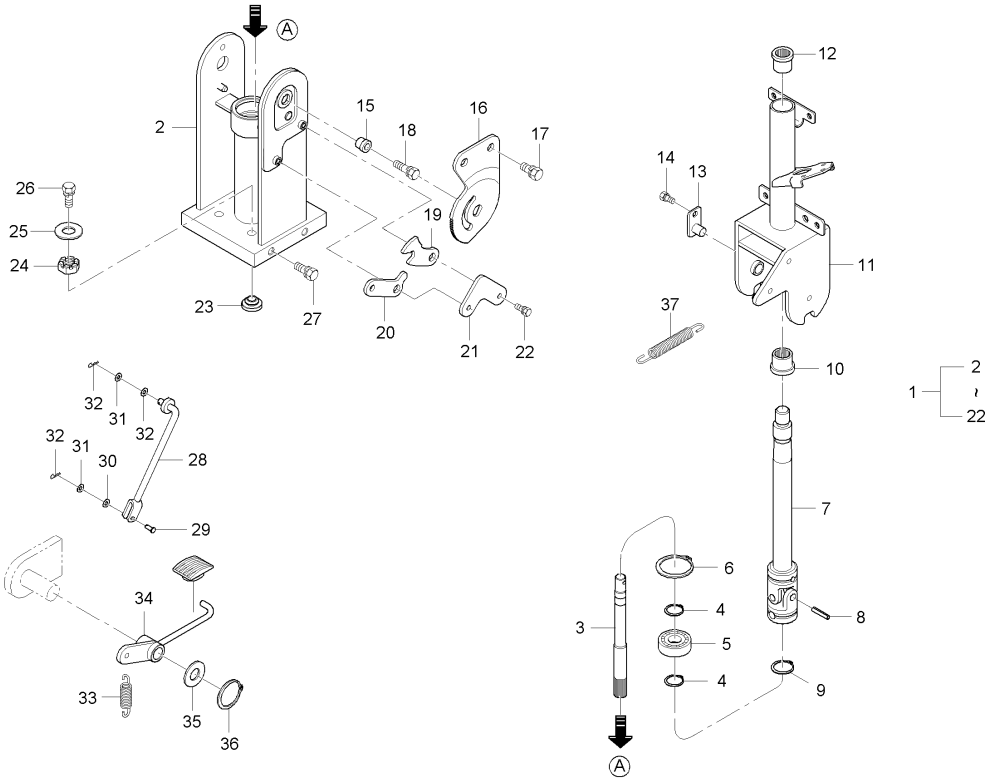

A : RX560PSC , B : RX620SC , C : RX620PSC , D : RX700SC , E : RX700PSC

No.	부품번호	부품명	수량					I.C	비고
			A	B	C	D	E		
34	T5210-66051	틸트페달	1		1		1		
35	T4810-66721	와셔, 위치레버	1		1		1		
36	04612-00160	스냅링	1		1		1		
37	T4520-27831	스프링	1		1		1		

----> 개정전의 부품이 개정후의 부품을 대체 할 수 있음 <---- 개정후의 부품이 개정전의 부품에 대체 할 수 있음
<-X-> 개정전과 후의 부품이 상호 호환성이 없음 <---> 개정전과 후의 부품이 상호 호환성이 있음
<-0-> 단품 상태로는 상호호환성이 없으나 관련 부품의 조합상태로는 호환성이 있음

RX70-T1050A 스티어링1그룹

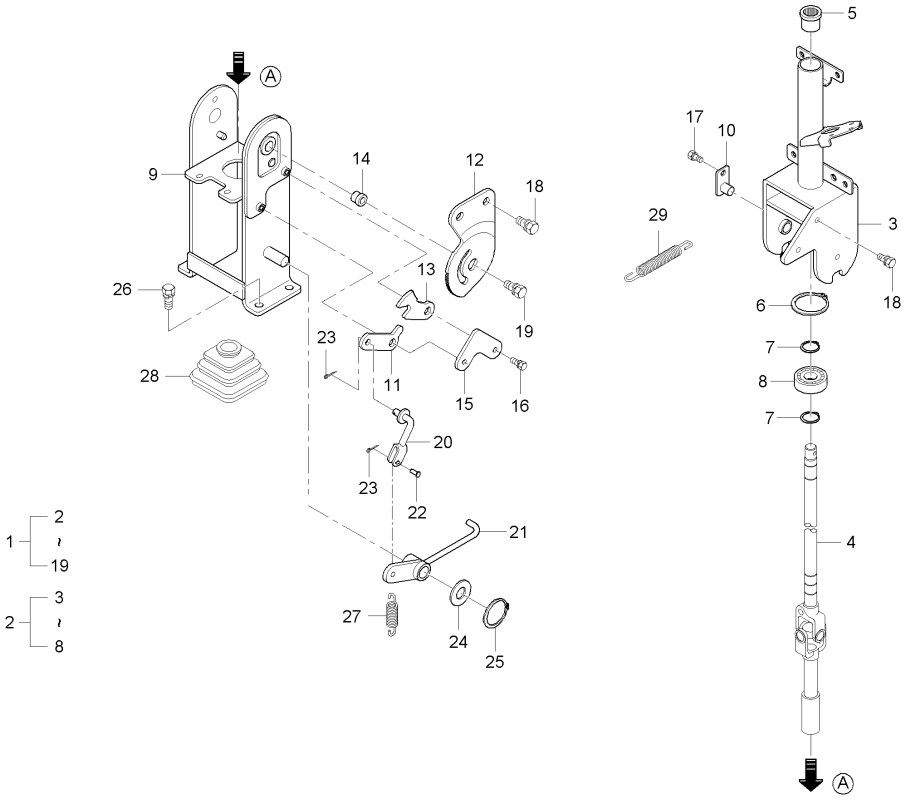

A : RX560PSC , B : RX620SC , C : RX620PSC , D : RX700SC , E : RX700PSC

No.	부품번호	부품명	수량					I.C	비고
			A	B	C	D	E		
1	T5270-66002	스티어링총조합	1		1		1		
1	T5270-66004	스티어링총조합	1		1		1	<----	
2	T5270-66101	핸들칼럼상조합	1		1		1		
3	T5270-66011	핸들칼럼상	1		1		1		
4	T5270-66091	핸들축3	1		1		1		
5	T2185-62241	쿠션고무	1		1		1		
6	04611-00400	멈춤링	1		1		1		
7	04612-00170	스냅링	2		2		2		
8	08141-06203	볼베어링	1		1		1		6203DD
9	T5270-66022	핸들칼럼하	1		1		1		
10	T4682-48061	안내판	1		1		1		
11	T4682-66031	레버, 틸트	1		1		1		
11	T5525-80522	레버, 틸트	1		1		1	<----	
12	T4682-66061	섹터기어	1		1		1		
13	T4682-66071	로크기어	1		1		1		
14	T4682-66081	간격통	1		1		1		
15	T4682-66111	고정판	1		1		1		
16	01023-50612	와셔붙임볼트	2		2		2		M6*P1.0
17	01123-50816	와셔붙임볼트	1		1		1		M8*P1.25

----> 개정전의 부품이 개정후의 부품을 대체 할 수 있음 <---- 개정후의 부품이 개정전의 부품에 대체 할 수 있음
<-X-> 개정전과 후의 부품이 상호 호환성이 없음 <---> 개정전과 후의 부품이 상호 호환성이 있음
<-0-> 단품 상태로는 상호호환성이 없으나 관련 부품의 조합상태로는 호환성이 있음

RX70-T1050A 스티어링1그룹

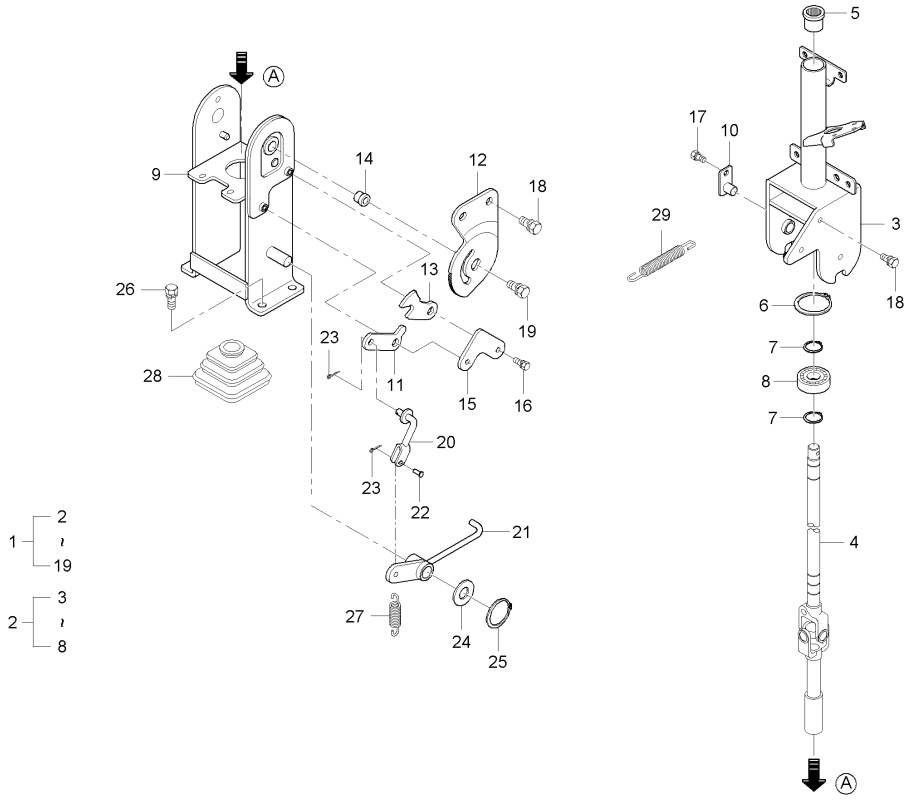

A : RX560PSC , B : RX620SC , C : RX620PSC , D : RX700SC , E : RX700PSC

No.	부품번호	부품명	수량					I.C	비고
			A	B	C	D	E		
18	01133-51016	와셔붙임볼트	2		2		2		M10*P1.25
19	01133-51028	와셔붙임볼트	1		1		1		M10*1.25
20	T5525-80482	틸트로드	1		1		1		
21	T5270-66052	틸트페달	1		1		1		
22	05122-50818	두부핀	1		1		1		
23	05511-50218	분할핀	2		2		2		DIA2*18
24	T4810-66721	와셔, 위치레버	1		1		1		
25	04612-00160	스냅링	1		1		1		
26	01133-51020	와셔붙임볼트	4		4		4		M10*P1.25
27	T4520-27831	스프링	1		1		1		
28	T5270-81691	스티어링칼럼자바라	1		1		1		
29	53961-2179-4	스프링	1		1		1		

----> 개정전의 부품이 개정후의 부품을 대체 할 수 있음 <---- 개정후의 부품이 개정전의 부품에 대체 할 수 있음
<-X-> 개정전과 후의 부품이 상호 호환성이 없음 <---> 개정전과 후의 부품이 상호 호환성이 있음
<-0-> 단품 상태로는 상호호환성이 없으나 관련 부품의 조합상태로는 호환성이 있음

RX70C-T1050A 스티어링그룹

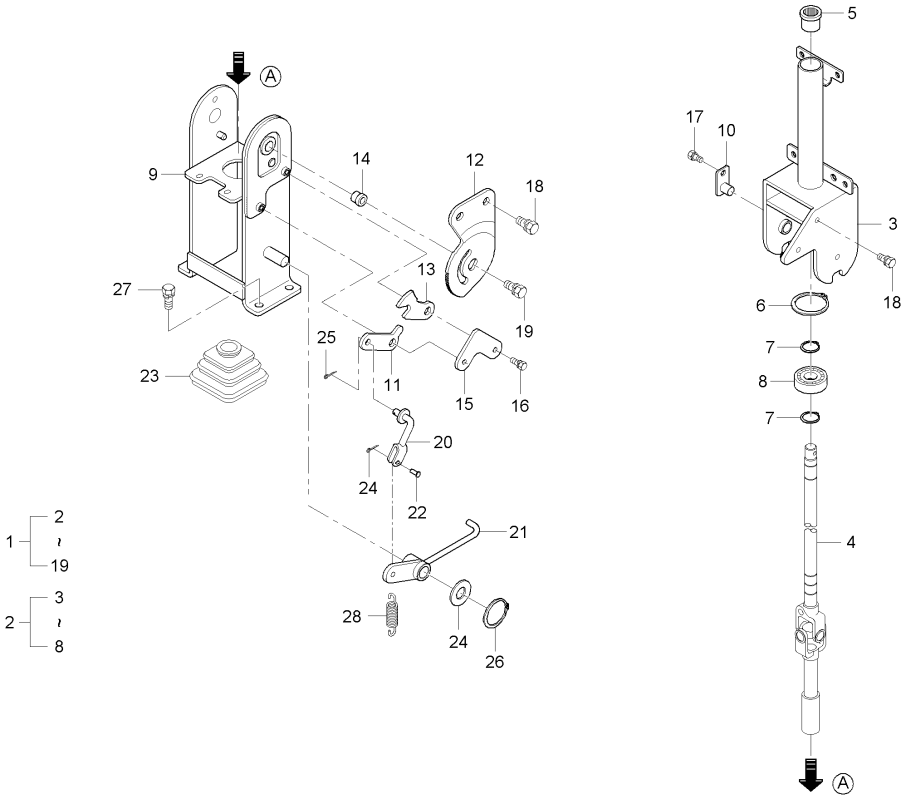

A : RX560PSC , B : RX620SC , C : RX620PSC , D : RX700SC , E : RX700PSC

No.	부품번호	부품명	수량					I.C	비고
			A	B	C	D	E		
1	T5280-66001	스티어링총조합		1		1			
1	T5280-66004	스티어링총조합		1		1		<----	
2	T5280-66101	핸들칼럼상조합		1		1			
3	T5280-66011	핸들칼럼상		1		1			
4	T5270-66091	핸들축3		1		1			
5	T2185-62241	쿠션고무		1		1			
6	04611-00400	멈춤링		1		1			
7	04612-00170	스냅링		2		2			
8	08141-06203	볼베어링		1		1			
9	T5270-66021	핸들칼럼하		1		1			
10	T4682-48061	안내판		1		1			
11	T4682-66031	레버, 틸트		1		1			
11	T5525-80522	레버, 틸트		1		1		<----	
12	T4682-66061	섹터기어		1		1			
13	T4682-66071	로크기어		1		1			
14	T4682-66081	간격통		1		1			
15	T4682-66111	고정판		1		1			
16	01023-50612	와셔붙임볼트		2		2			
17	01123-50816	와셔붙임볼트		1		1			

----> 개정전의 부품이 개정후의 부품을 대체 할 수 있음 <---- 개정후의 부품이 개정전의 부품에 대체 할 수 있음
<-X-> 개정전과 후의 부품이 상호 호환성이 없음 <---> 개정전과 후의 부품이 상호 호환성이 있음
<-0-> 단품 상태로는 상호호환성이 없으나 관련 부품의 조합상태로는 호환성이 있음

RX70C-T1050A 스티어링그룹

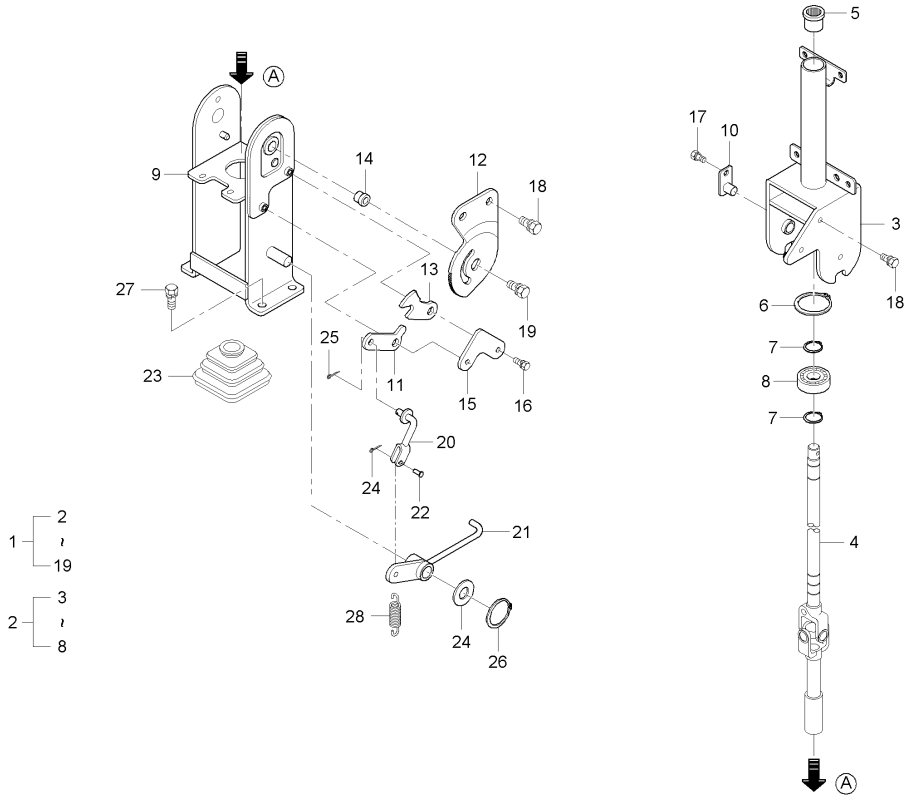

A : RX560PSC , B : RX620SC , C : RX620PSC , D : RX700SC , E : RX700PSC

No.	부품번호	부품명	수량					I.C	비고
			A	B	C	D	E		
18	01133-51016	와셔붙임볼트		2		2			
19	01133-51028	와셔붙임볼트		1		1			
20	T5525-80481	틸트로드		1		1			
21	T5270-66051	틸트페달		1		1			
22	05122-50818	두부핀		1		1			
23	T5525-80511	스티어링칼럼자바라		1		1			
24	05511-50218	분할핀		2		2			
25	T4810-66721	와셔, 위치레버		1		1			
26	04612-00160	스냅링		1		1			
27	01133-51020	와셔붙임볼트		4		4			
28	T4520-27831	스프링		1		1			

----> 개정전의 부품이 개정후의 부품을 대체 할 수 있음 <---- 개정후의 부품이 개정전의 부품에 대체 할 수 있음
<-X-> 개정전과 후의 부품이 상호 호환성이 없음 <---> 개정전과 후의 부품이 상호 호환성이 있음
<-0-> 단품 상태로는 상호호환성이 없으나 관련 부품의 조합상태로는 호환성이 있음

RX53-T1110A 파워스티어링유니트그룹

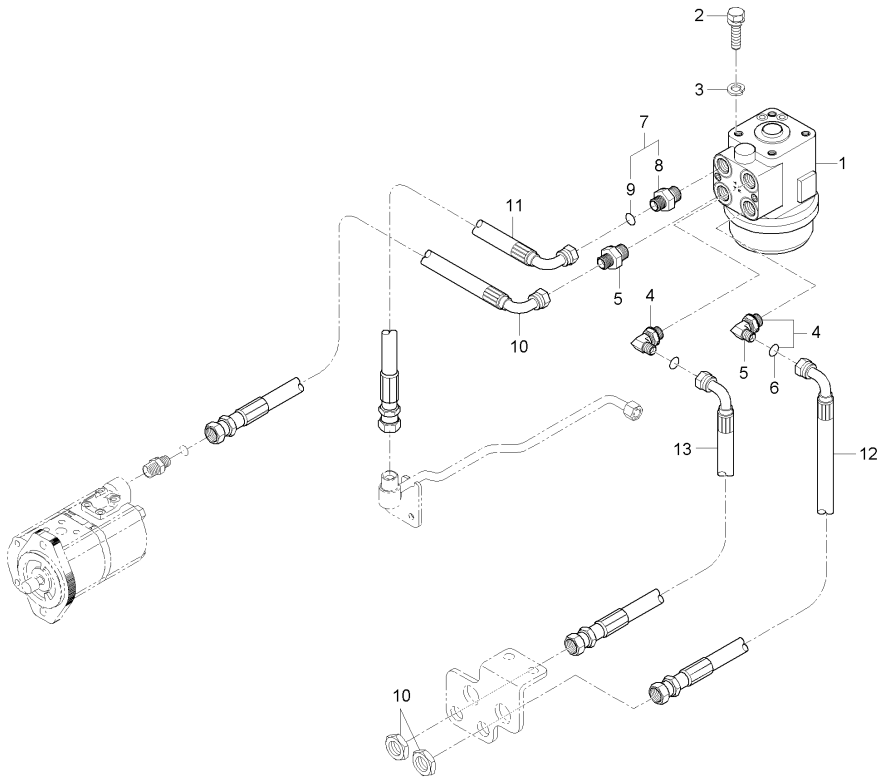

A : RX560PSC , B : RX620SC , C : RX620PSC , D : RX700SC , E : RX700PSC

No.	부품번호	부품명	수량					I.C	비고
			A	B	C	D	E		
1	T4720-46951	파워조향유니트	1		1				
2	01123-51040	와셔붙임볼트	4		4				
3	04512-50100	스프링와셔	4		4				
4	T4935-45341	콘넥터(PF1/4-PF1/2)	2		2				
5	T4935-45341001	콘넥터	1		1				
6	04810-00180	오링	1		1				
7	T4720-46971	연결관	2		2				
8	T4720-46971001	콘넥터	1		1				
9	04810-00180	오링	1		1				
10	T5270-35001	스티어링호스조합P	1		1				
11	T5210-35321	스티어링호스조합T	1		1				
12	T5210-35332	스티어링호스조합L	1		1				
13	T5210-35342	스티어링호스조합R	1		1				

----> 개정전의 부품이 개정후의 부품을 대체 할 수 있음 <---- 개정후의 부품이 개정전의 부품에 대체 할 수 있음
<-X-> 개정전과 후의 부품이 상호 호환성이 없음 <---> 개정전과 후의 부품이 상호 호환성이 있음
<-0-> 단품 상태로는 상호호환성이 없으나 관련 부품의 조합상태로는 호환성이 있음

RX56-T1110A 파워스티어링유니트그룹

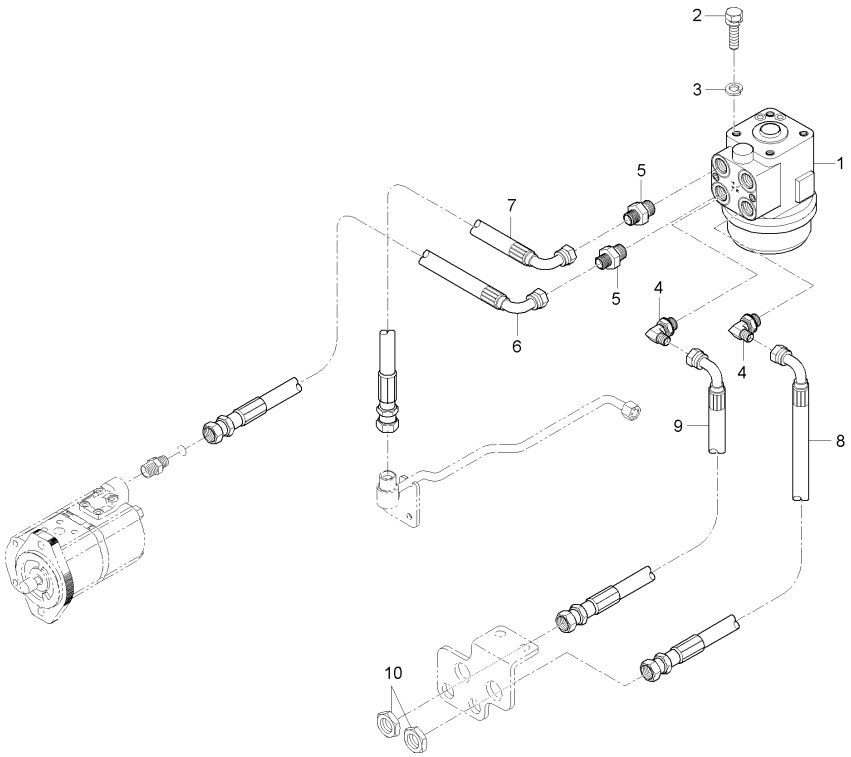

A : RX560PSC , B : RX620SC , C : RX620PSC , D : RX700SC , E : RX700PSC

No.	부품번호	부품명	수량					I.C	비고
			A	B	C	D	E		
1	T4720-46951	파워조향유니트	1	1	1				
2	01123-51025	와셔붙임볼트	4	4	4				
3	04512-50100	스프링와셔	4	4	4				
4	T4935-46961	엘보우	2	2	2				
5	T4720-46971	연결관	2	2	2				
6	T5270-35003	스티어링호스조합P	1	1	1				
7	T5270-35322	스티어링호스조합T	1	1	1				
8	T5270-35333	스티어링호스조합L	1	1	1				
9	T5270-35343	스티어링호스조합R	1	1	1				
10	T4930-47091	너트(PF1/4)	1	2	1				

----> 개정전의 부품이 개정후의 부품을 대체 할 수 있음 <---- 개정후의 부품이 개정전의 부품에 대체 할 수 있음
<-X-> 개정전과 후의 부품이 상호 호환성이 없음 <---> 개정전과 후의 부품이 상호 호환성이 있음
<-0-> 단품 상태로는 상호호환성이 없으나 관련 부품의 조합상태로는 호환성이 있음

RX70-T1110A 파워스티어링유니트그룹

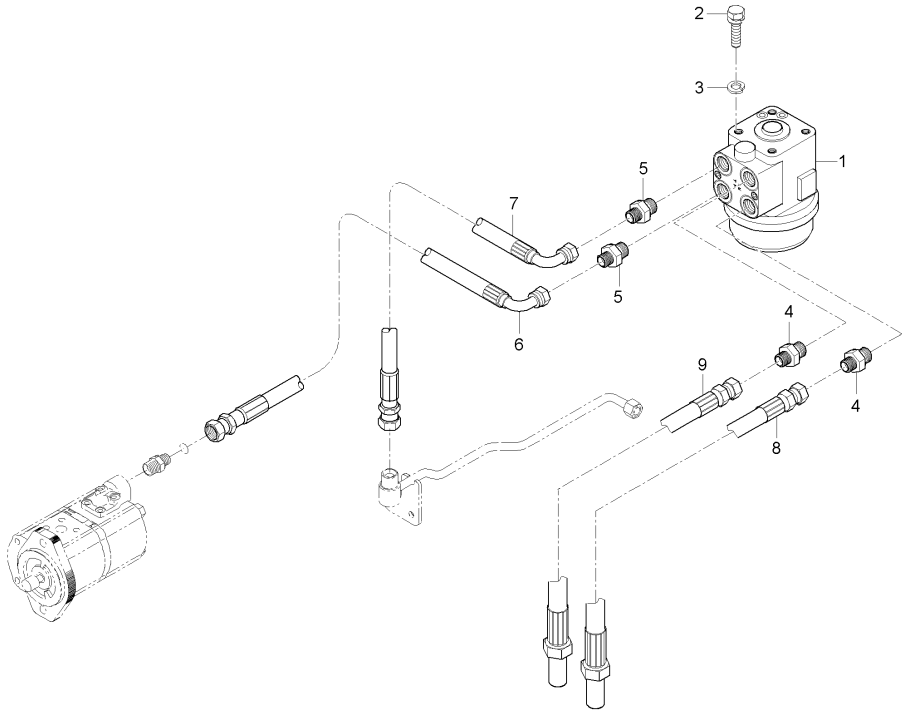

A : RX560PSC , B : RX620SC , C : RX620PSC , D : RX700SC , E : RX700PSC

No.	부품번호	부품명	수량					I.C	비고
			A	B	C	D	E		
1	T5310-39651	파워스티어링유니트				1	1		
2	01123-51040	와셔붙임볼트				4	4		M10X1.5
3	04512-50100	스프링와셔				4	4		M10
4	T4935-45341	콘넥터(PF1/4-PF1/2)				2	2		
5	T4935-45331	콘넥터(PF1/2-PF1/2)				2	2		
6	T5275-35001	스티어링호스조합P				1	1		
7	T5275-35321	스티어링호스조합T				1	1		
8	T5210-35332	스티어링호스조합L				1	1		
9	T5210-35342	스티어링호스조합R				1	1		

----> 개정전의 부품이 개정후의 부품을 대체 할 수 있음 <---- 개정후의 부품이 개정전의 부품에 대체 할 수 있음
<-X-> 개정전과 후의 부품이 상호 호환성이 없음 <---> 개정전과 후의 부품이 상호 호환성이 있음
<-0-> 단품 상태로는 상호호환성이 없으나 관련 부품의 조합상태로는 호환성이 있음

RX73-T1110A 파워스티어링유니트그룹

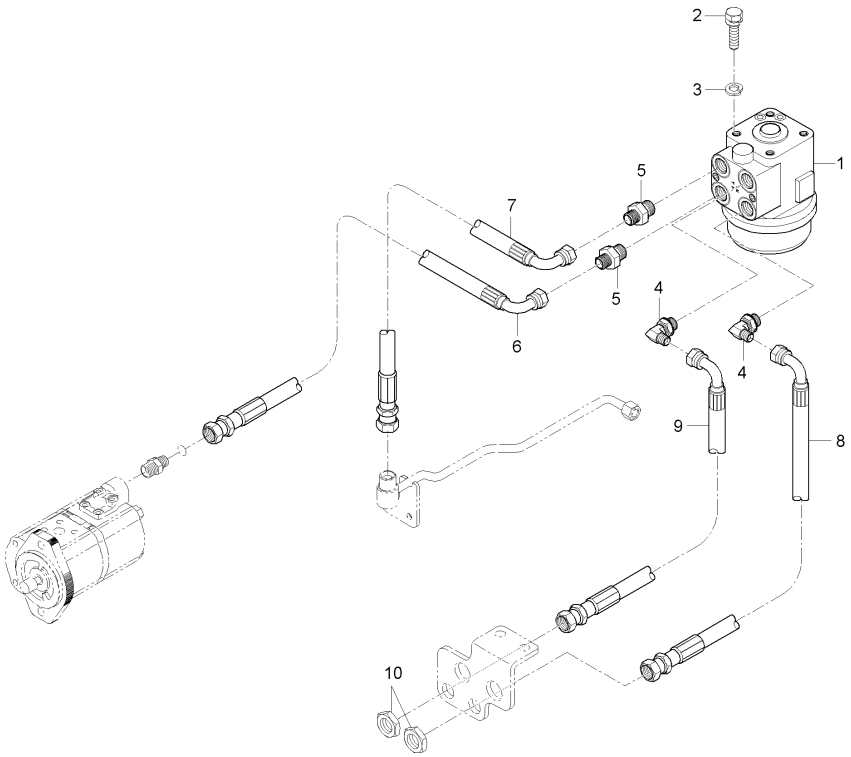

A : RX560PSC , B : RX620SC , C : RX620PSC , D : RX700SC , E : RX700PSC

No.	부품번호	부품명	수량					I.C	비고
			A	B	C	D	E		
1	T5310-39651	파워스티어링유니트				1	1		
1	T5310-38651	파워스티어링유니트				1	1	<--->	
2	01123-51025	와셔붙임볼트				4	4		M10X1.5
3	04512-50100	스프링와셔				4	4		M10
4	T4935-46961	엘보우				2	2		
5	T4935-45331	콘넥터(PF1/2-PF1/2)				2	2		
6	T5275-35003	스티어링호스조합P				1	1		
7	T5275-35323	스티어링호스조합T				1	1		
8	T5270-35333	스티어링호스조합L				1	1		
9	T5270-35343	스티어링호스조합R				1	1		
10	T4930-47091	너트(PF1/4)				2	2		

----> 개정전의 부품이 개정후의 부품을 대체 할 수 있음 <---- 개정후의 부품이 개정전의 부품에 대체 할 수 있음
<-X-> 개정전과 후의 부품이 상호 호환성이 없음 <---> 개정전과 후의 부품이 상호 호환성이 있음
<-0-> 단품 상태로는 상호호환성이 없으나 관련 부품의 조합상태로는 호환성이 있음

RX56PSC-T0040A 에어크리너그룹

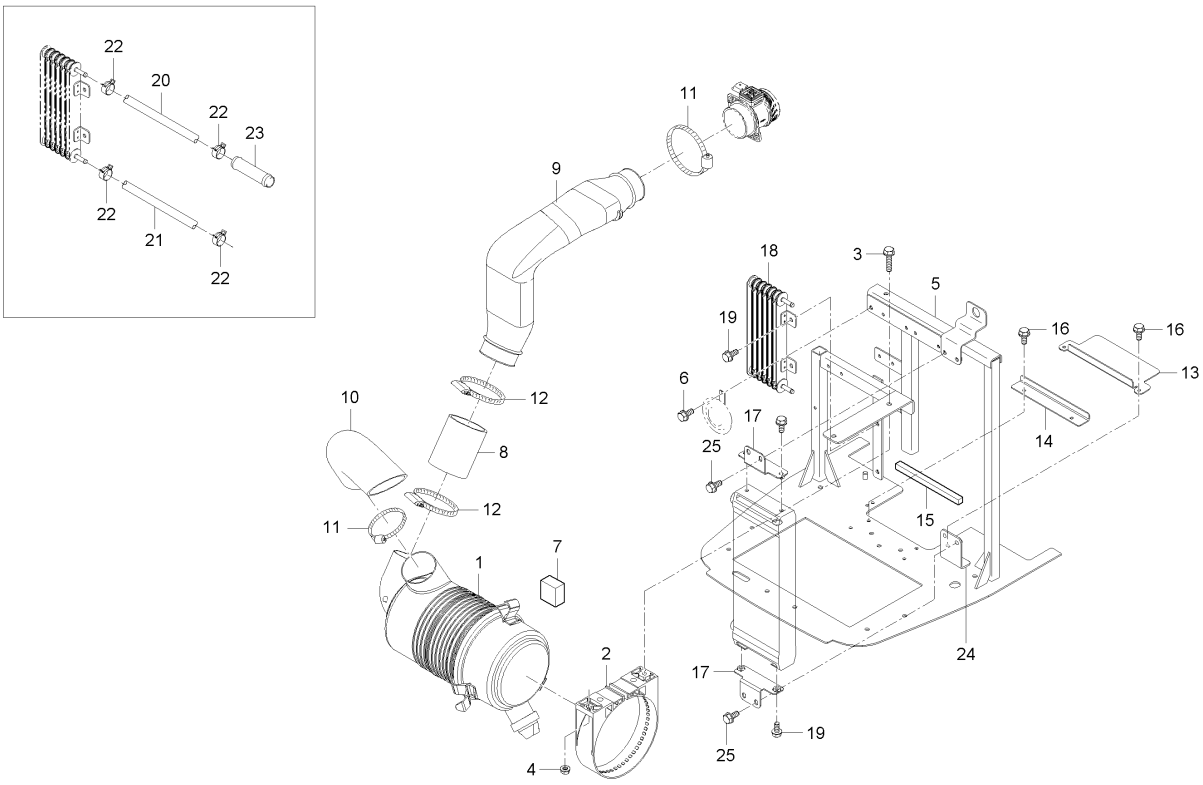

A : RX560PSC , B : RX620SC , C : RX620PSC , D : RX700SC , E : RX700PSC

No.	부품번호	부품명	수량					I.C	비고
			A	B	C	D	E		
1	T4710-11011	에어크리너조합	1	1	1	1	1		
2	T5245-11021	에어크리너잡이	1	1	1	1	1		
3	01754-50830	플랜지볼트	2	2	2	2	2		M8*P1.25
4	02763-50080	플랜지너트	1	1	1	1	1		M8XP1.25
5	T5270-50314	에어크리너지지대조합	1	1	1	1	1		
6	T2185-70491	플랜지볼트	7	7	7	7	7		
7	T5270-50221	스폰지,에어크리너	1	1	1	1	1		
8	T5270-11221	연결관	1	1	1	1	1		
9	T5270-11231	흡입튜브1	1	1	1	1	1		
10	T5245-11052	흡입튜브	1	1	1	1	1		
11	E7300-11791	호스클램프	6	6	6	6	6		
12	E7300-72891	호스클램프	2	2	2	2	2		
13	T5270-50121	실링브라켓1	1	1	1	1	1		
14	T5270-50131	실링브라켓2	1	1	1	1	1		
15	T5270-50211	스펀지, 실링	2	2	2	2	2		
16	T4625-55431	플랜지볼트	6	6	6	6	6		
17	T5270-50171	오일쿨러브라켓	2	2	2	2	2		
18	T5315-81251	연료쿨러	1	1	1	1	1		
19	T2185-70491	플랜지볼트	6	6	6	6	6		

----> 개정전의 부품이 개정후의 부품을 대체 할 수 있음 <---- 개정후의 부품이 개정전의 부품에 대체 할 수 있음
<-X-> 개정전과 후의 부품이 상호 호환성이 없음 <---> 개정전과 후의 부품이 상호 호환성이 있음
<-0-> 단품 상태로는 상호호환성이 없으나 관련 부품의 조합상태로는 호환성이 있음

RX56PSC-T0040A 에어크리너그룹

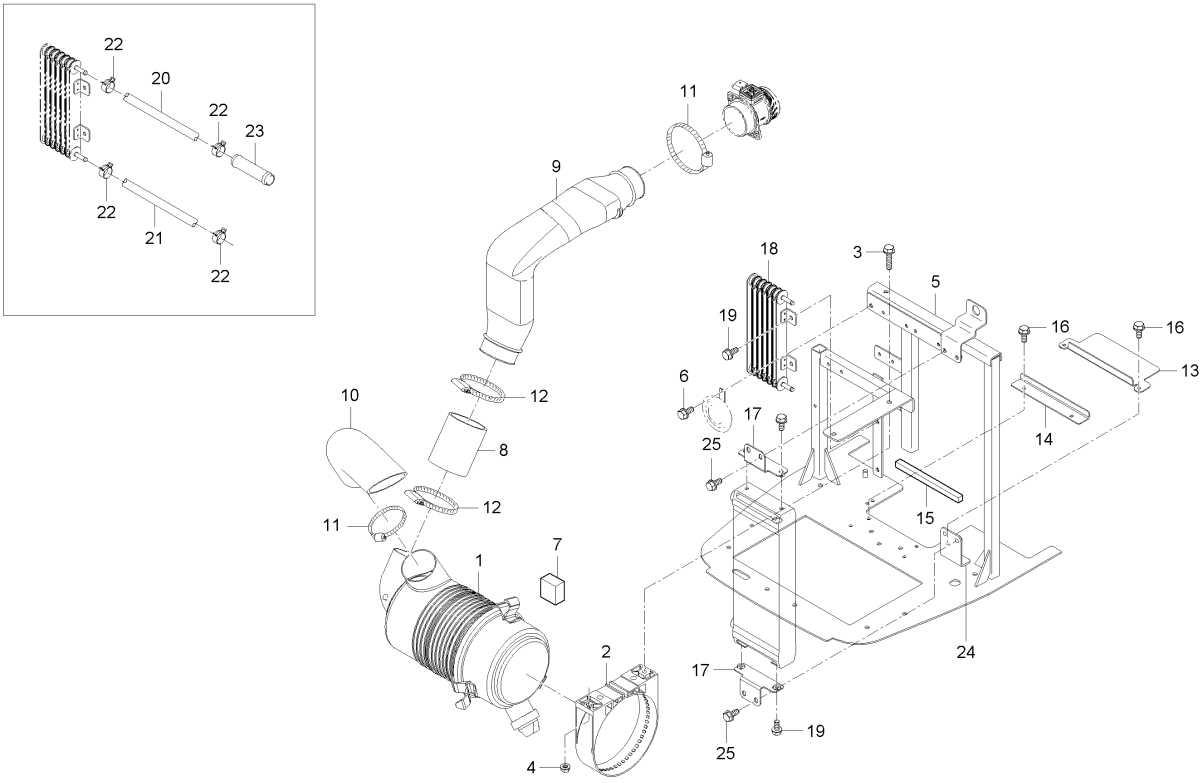

A : RX560PSC , B : RX620SC , C : RX620PSC , D : RX700SC , E : RX700PSC

No.	부품번호	부품명	수량					I.C	비고
			A	B	C	D	E		
20	T5270-55202	연료호스	1	1	1	1	1		
21	T5270-55252	연료호스, 2	1	1	1	1	1		
22	09318-88085	호스클램프	4	4	4	4	4		T0.7
23	T5270-50191	커넥터	1	1	1	1	1		
24	T5270-50332	오일쿨러지지대, 하	1	1	1	1	1		
25	T4625-55441	플랜지볼트	4	4	4	4	4		

----> 개정전의 부품이 개정후의 부품을 대체 할 수 있음 <---- 개정후의 부품이 개정전의 부품에 대체 할 수 있음
<-X-> 개정전과 후의 부품이 상호 호환성이 없음 <---> 개정전과 후의 부품이 상호 호환성이 있음
<-0-> 단품 상태로는 상호호환성이 없으나 관련 부품의 조합상태로는 호환성이 있음

RX70-T0040A 에어크리너그룹

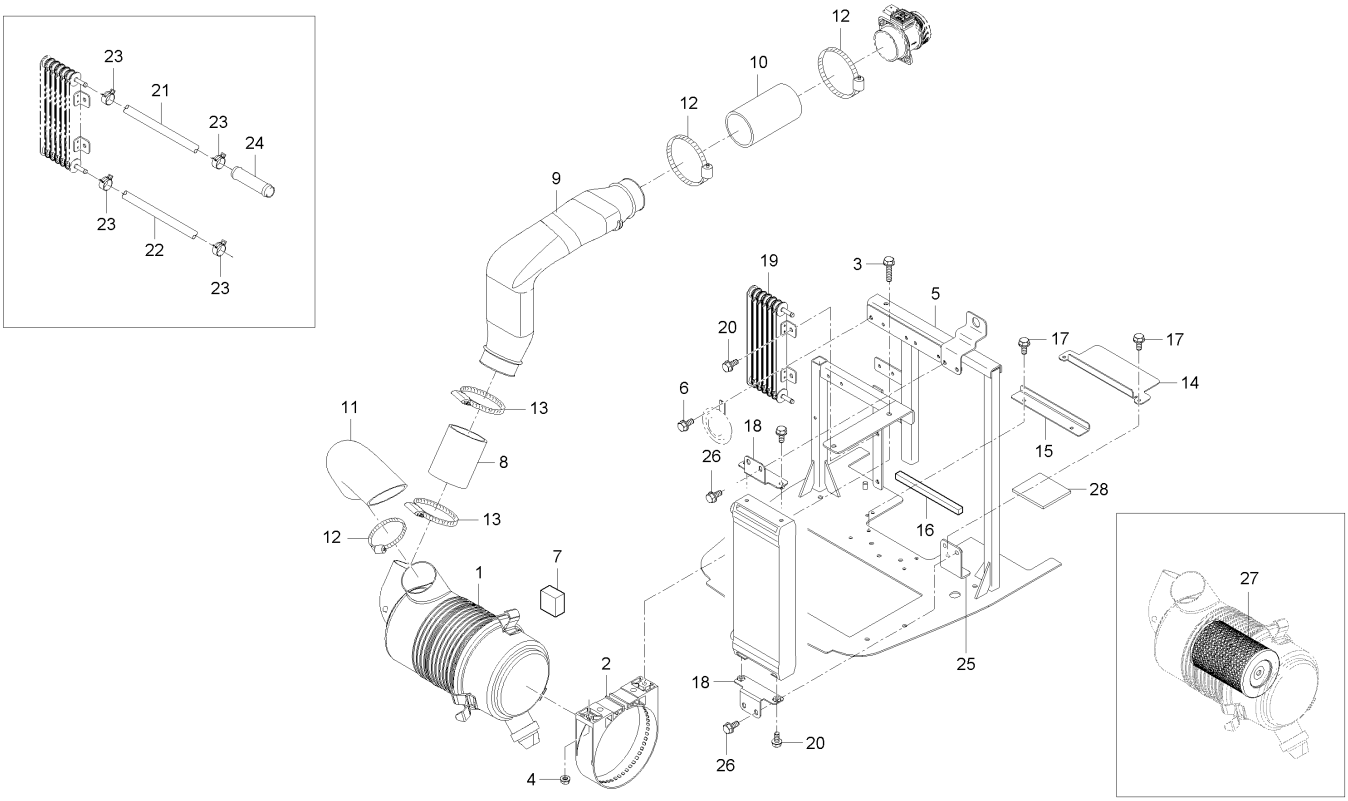

A : RX560PSC , B : RX620SC , C : RX620PSC , D : RX700SC , E : RX700PSC

No.	부품번호	부품명	수량					I.C	비고
			A	B	C	D	E		
1	T5270-11011	에어크리너조합	1	1	1	1	1		
2	T5245-11021	에어크리너잡이	1	1	1	1	1		
3	01754-50830	플랜지볼트	2	2	2	2	2		M8*P1.25
4	02763-50080	플랜지너트	1	1	1	1	1		M8XP1.25
5	T5270-50314	에어크리너지지대조합	1	1	1	1	1		
5	T5270-50315	에어크리너지지대조합	1	1	1	1	1	<----	
6	T2185-70491	플랜지볼트	7	7	7	7	7		
7	T5270-50221	스폰지,에어크리너	1	1	1	1	1		
8	T5270-11221	연결관	1	1	1	1	1		
9	T5270-11231	흡입튜브1	1	1	1	1	1		
9	T5270-11232	흡입튜브1	1	1	1	1	1	<--->	
10	T5270-11241	흡입튜브2	1	1	1	1	1		
11	T5245-11052	흡입튜브	1	1	1	1	1		
12	E7300-11791	호스클램프	6	6	6	6	6		
13	E7300-72891	호스클램프	2	2	2	2	2		
14	T5270-50121	실링브라켓1	1	1	1	1	1		
15	T5270-50131	실링브라켓2	1	1	1	1	1		
16	T5270-50211	스펀지, 실링	2	2	2	2	2		
17	T4625-55431	플랜지볼트	6	6	6	6	6		

----> 개정전의 부품이 개정후의 부품을 대체 할 수 있음 <---- 개정후의 부품이 개정전의 부품에 대체 할 수 있음
<-X-> 개정전과 후의 부품이 상호 호환성이 없음 <---> 개정전과 후의 부품이 상호 호환성이 있음
<-0-> 단품 상태로는 상호호환성이 없으나 관련 부품의 조합상태로는 호환성이 있음

RX70-T0040A 에어크리너그룹

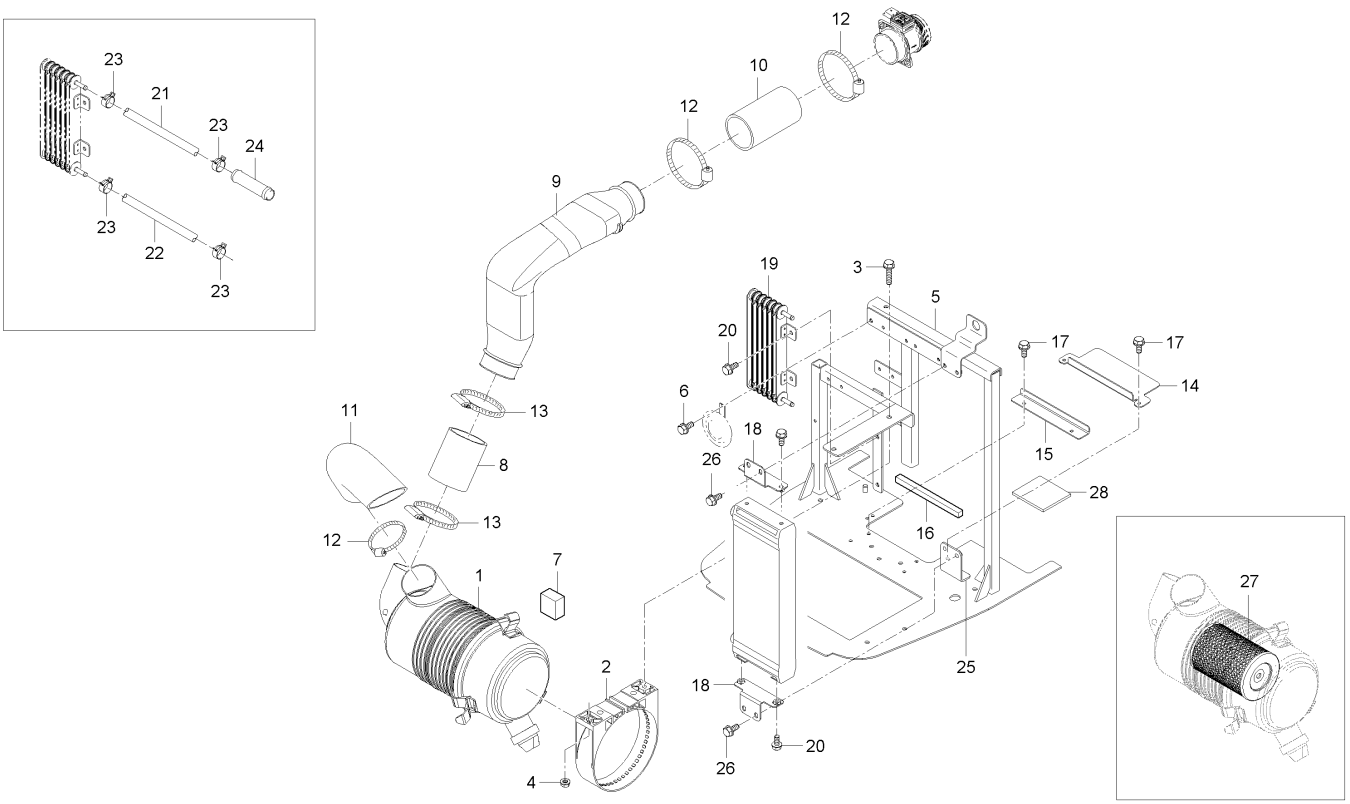

A : RX560PSC , B : RX620SC , C : RX620PSC , D : RX700SC , E : RX700PSC

No.	부품번호	부품명	수량					I.C	비고
			A	B	C	D	E		
18	T5270-50171	오일쿨러브라켓	2	2	2	2	2		
19	T5315-81251	연료쿨러	1	1	1	1	1		
20	T2185-70491	플랜지볼트	6	6	6	6	6		
21	T5270-55202	연료호스	1	1	1	1	1		
22	T5270-55252	연료호스, 2	1	1	1	1	1		
23	09318-88085	호스클램프	4	4	4	4	4		T0.7
24	T5270-50191	커넥터	1	1	1	1	1		
25	T5270-50332	오일쿨러지지대, 하	1	1	1	1	1		
26	T4625-55441	플랜지볼트	4	4	4	4	4		
27	T4710-11081	엘리먼트, P827653	1	1	1	1	1		

----> 개정전의 부품이 개정후의 부품을 대체 할 수 있음 <---- 개정후의 부품이 개정전의 부품에 대체 할 수 있음
<-X-> 개정전과 후의 부품이 상호 호환성이 없음 <---> 개정전과 후의 부품이 상호 호환성이 있음
<-0-> 단품 상태로는 상호호환성이 없으나 관련 부품의 조합상태로는 호환성이 있음

RX70-T0050A 소음기그룹

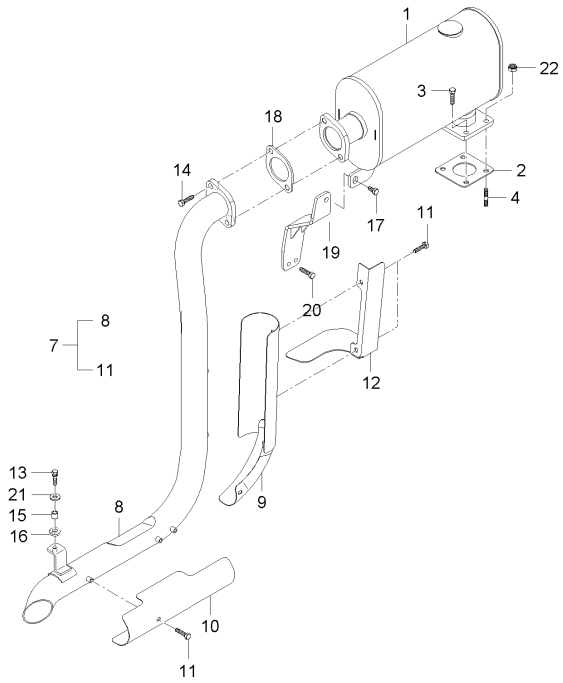

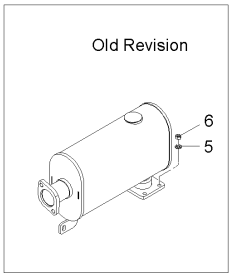

A : RX560PSC , B : RX620SC , C : RX620PSC , D : RX700SC , E : RX700PSC

No.	부품번호	부품명	수량					I.C	비고
			A	B	C	D	E		
1	T5270-12112	소음기조합	1	1	1	1	1		
2	F6800-12371	터보차저플랜지가스켓	1	1	1	1	1		
3	F6800-92411	플랜지 볼트	2	2	2	2	2		
4	F6800-92431	심음볼트	2	2	2	2	2		
5	04512-50080	스프링와셔	2	2	2	2	2		M08
6	02156-50080	너트	2	2	2	2	2		M8XP1.25
7	T5270-12402	소음기튜브조합	1	1	1	1	1		
8	T5270-12412	소음기파이프	1	1	1	1	1		
9	T5270-12421	소음기방호커버1	1	1	1	1	1		
10	T5270-12431	소음기방호커버2	1	1	1	1	1		
11	01025-50612	와셔붙임볼트	5	5	5	5	5		M6P1.0
12	T5270-12451	풍향판	1	1	1	1	1		
13	01125-50820	와셔붙임볼트	1	1	1	1	1		M8*P1.25
14	01123-50820	와셔붙임볼트	2	2	2	2	2		M8*P1.25
15	T2350-50421	간격통, 라디에이터지지	1	1	1	1	1		
16	T2350-50431	그로멧	1	1	1	1	1		
17	01127-50825	와셔붙임볼트	1	1	1	1	1		
17	01123-50830	와셔붙임볼트	1	1	1	1	1	<----	M8P1.25*30
18	E7230-12372	소음기가스켓	1	1	1	1	1		

----> 개정전의 부품이 개정후의 부품을 대체 할 수 있음 <---- 개정후의 부품이 개정전의 부품에 대체 할 수 있음
<-X-> 개정전과 후의 부품이 상호 호환성이 없음 <---> 개정전과 후의 부품이 상호 호환성이 있음
<-0-> 단품 상태로는 상호호환성이 없으나 관련 부품의 조합상태로는 호환성이 있음

RX70-T0050A 소음기그룹

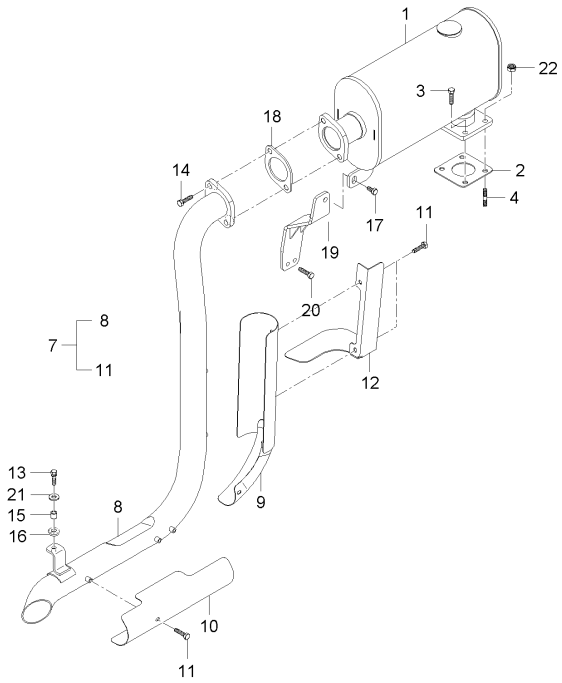

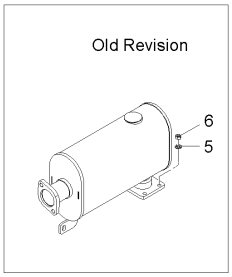

A : RX560PSC , B : RX620SC , C : RX620PSC , D : RX700SC , E : RX700PSC

No.	부품번호	부품명	수량					I.C	비고
			A	B	C	D	E		
19	T5270-12441	브라켓, 소음기	1	1	1	1	1		
20	01133-51035	와셔붙임볼트	2	2	2	2	2		M10X1.25
21	04015-50080	평와셔	1	1	1	1	1		T2.6
22	F6800-91911	풀림방지너트	2	2	2	2	2		

----> 개정전의 부품이 개정후의 부품을 대체 할 수 있음 <---- 개정후의 부품이 개정전의 부품에 대체 할 수 있음
<-X-> 개정전과 후의 부품이 상호 호환성이 없음 <---> 개정전과 후의 부품이 상호 호환성이 있음
<-0-> 단품 상태로는 상호호환성이 없으나 관련 부품의 조합상태로는 호환성이 있음

RX70-T0060A 라디에이터그룹

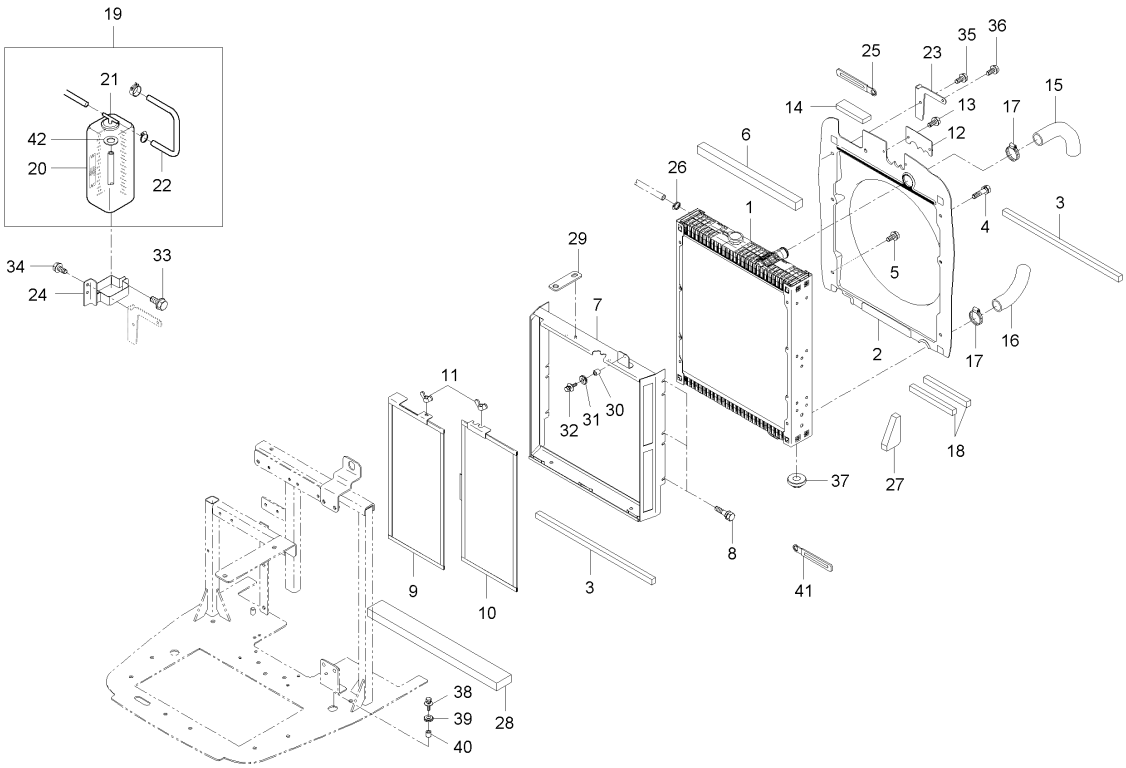

A : RX560PSC , B : RX620SC , C : RX620PSC , D : RX700SC , E : RX700PSC

No.	부품번호	부품명	수량					I.C	비고
			A	B	C	D	E		
1	T5245-72163	라디에이터조합, AL	1	1	1	1	1		
2	T5270-72073	시라우드	1	1	1	1	1		
3	T4931-72091	스폰지, 2	3	3	3	3	3		
4	T2185-70491	플랜지볼트	6	6	6	6	6		
5	T4625-55431	플랜지볼트	4	4	4	4	4		
6	T5270-50242	스폰지, 시라우드	1	1	1	1	1		
7	T5270-17692	브라켓조합, 라디에이터	1	1	1	1	1		
8	T4625-55431	플랜지볼트	6	6	6	6	6		
9	T5270-17111	방충망, 좌	1	1	1	1	1		
10	T5270-17122	방충망, 우	1	1	1	1	1		
11	01811-50612	나비볼트	2	2	2	2	2		M6P1.0
12	T5270-72273	막음판,시라우드	1	1	1	1	1		
13	T4625-55431	플랜지볼트	2	2	2	2	2		
14	T5270-50231	스펀지	1	1	1	1	1		
15	T5270-72841	냉각수호스, 상	1	1	1	1	1		
16	T5270-72851	냉각수호스 1, 하	1	1	1	1	1		
17	E1500-18411	밴드클램프	4	4	4	4	4		
18	T5270-50231	스펀지	2	2	2	2	2		
19	T5270-50401	보조물탱크조합	1	1	1	1	1		

----> 개정전의 부품이 개정후의 부품을 대체 할 수 있음 <---- 개정후의 부품이 개정전의 부품에 대체 할 수 있음
<-X-> 개정전과 후의 부품이 상호 호환성이 없음 <---> 개정전과 후의 부품이 상호 호환성이 있음
<-0-> 단품 상태로는 상호호환성이 없으나 관련 부품의 조합상태로는 호환성이 있음

RX70-T0060A 라디에이터그룹

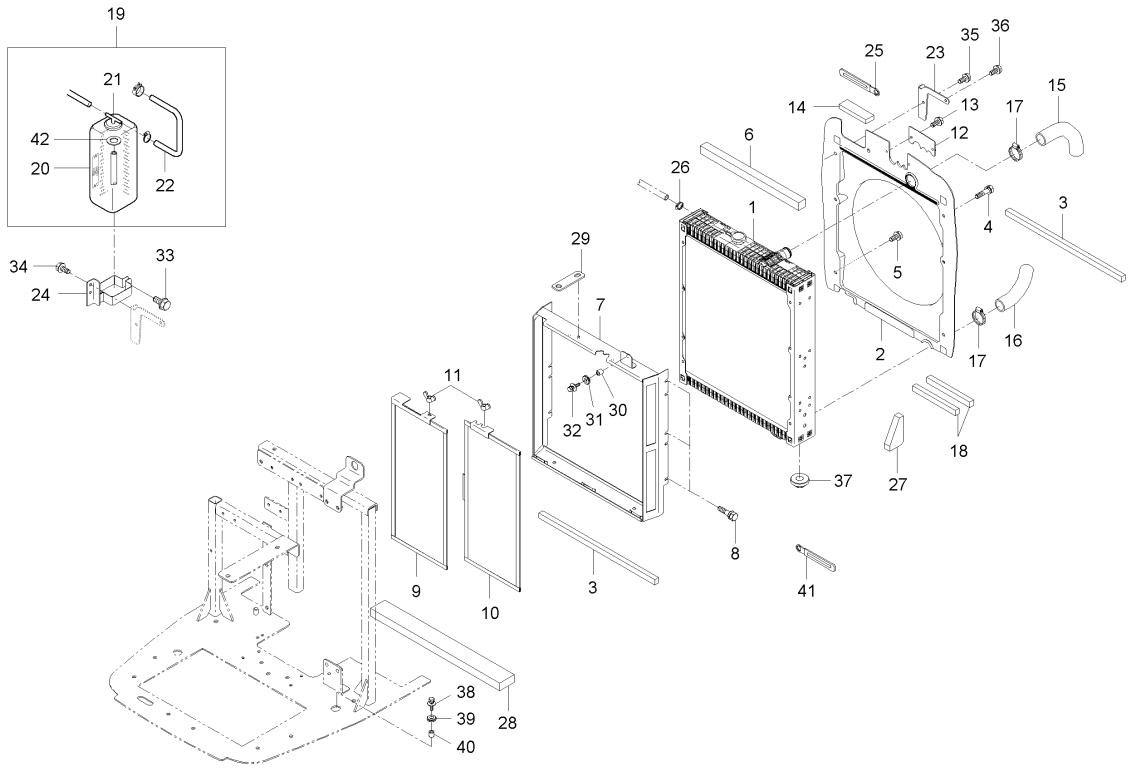

A : RX560PSC , B : RX620SC , C : RX620PSC , D : RX700SC , E : RX700PSC

No.	부품번호	부품명	수량					I.C	비고
			A	B	C	D	E		
19	T5270-50402	보조물탱크조합	1	1	1	1	1	<----	
19	T5270-50403	보조물탱크조합	1	1	1	1	1	<--->	
20	C3240-38111	오일탱크	1	1	1	1	1		
20	T5620-50711	보조물탱크몸체	1	1	1	1	1	<----	
21	76621-5482-0	연료탱크캡조합	1	1	1	1	1		
21	T5525-50721	캡	1	1	1	1	1	<----	
22	T5270-50371	오버플로우튜브	1	1	1	1	1		
23	T5270-50382	보조물탱크브라켓1	1	1	1	1	1		
24	T5270-50391	보조물탱크브라켓2	1	1	1	1	1		
25	37150-3447-1	배선클램프	1	1	1	1	1		
26	66204-3623-0	호스밴드	2	2	2	2	2		
26	66204-3623-1	호스밴드	2	2	2	2	2	<----	
27	T5210-72542	스폰지	2	2	2	2	2		
28	T4931-72111	스폰지, 4	1	1	1	1	1		
29	T5270-50181	잡이판	1	1	1	1	1		
30	T2350-50421	간격통, 라디에이터지지	1	1	1	1	1		
31	T2350-50431	그로멧	1	1	1	1	1		
32	01127-50825	와셔붙임볼트	1	1	1	1	1		
33	T2185-70491	플랜지볼트	1	1	1	1	1		

----> 개정전의 부품이 개정후의 부품을 대체 할 수 있음 <---- 개정후의 부품이 개정전의 부품에 대체 할 수 있음
<-X-> 개정전과 후의 부품이 상호 호환성이 없음 <---> 개정전과 후의 부품이 상호 호환성이 있음
<-0-> 단품 상태로는 상호호환성이 없으나 관련 부품의 조합상태로는 호환성이 있음

RX70-T0060A 라디에이터그룹

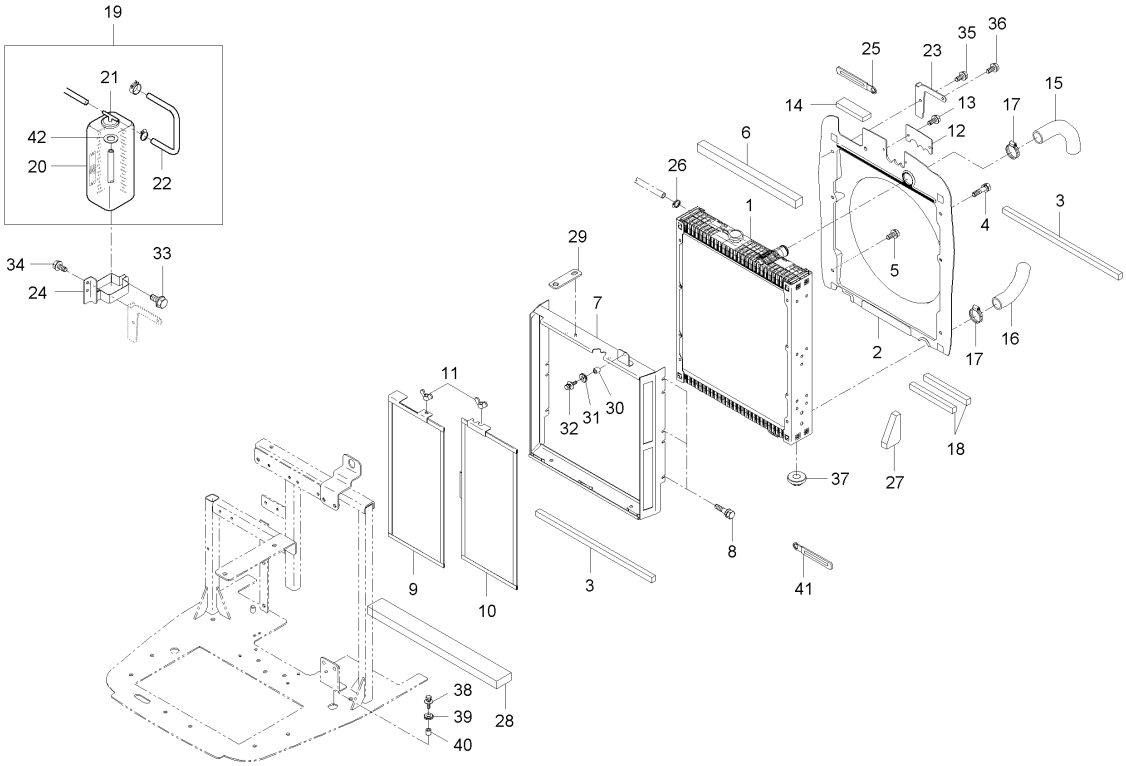

A : RX560PSC , B : RX620SC , C : RX620PSC , D : RX700SC , E : RX700PSC

No.	부품번호	부품명	수량					I.C	비고
			A	B	C	D	E		
34	T4625-55431	플랜지볼트	2	2	2	2	2		
35	T4125-08251	플랜지볼트(흑색)	1	1	1	1	1		
36	T4625-55441	플랜지볼트	1	1	1	1	1		
37	T5270-50271	쿠션고무	2	2	2	2	2		
37	T5270-50272	쿠션고무	2	2	2	2	2	<----	
37	T4125-13561	쿠션	2	2	2	2	2	<--->	
38	T2350-50421	간격통, 라디에이터지지	1	1	1	1	1		
39	T2350-50431	그로멧	1	1	1	1	1		
40	01127-50825	와셔붙임볼트	1	1	1	1	1		
41	37155-3447-1	배선잡이	1	1	1	1	1		
42	15532-7243-2	패킹	1	1	1	1	1		

----> 개정전의 부품이 개정후의 부품을 대체 할 수 있음 <---- 개정후의 부품이 개정전의 부품에 대체 할 수 있음
<-X-> 개정전과 후의 부품이 상호 호환성이 없음 <---> 개정전과 후의 부품이 상호 호환성이 있음
<-0-> 단품 상태로는 상호호환성이 없으나 관련 부품의 조합상태로는 호환성이 있음

RX70-T0070A 에어콘브라켓그룹

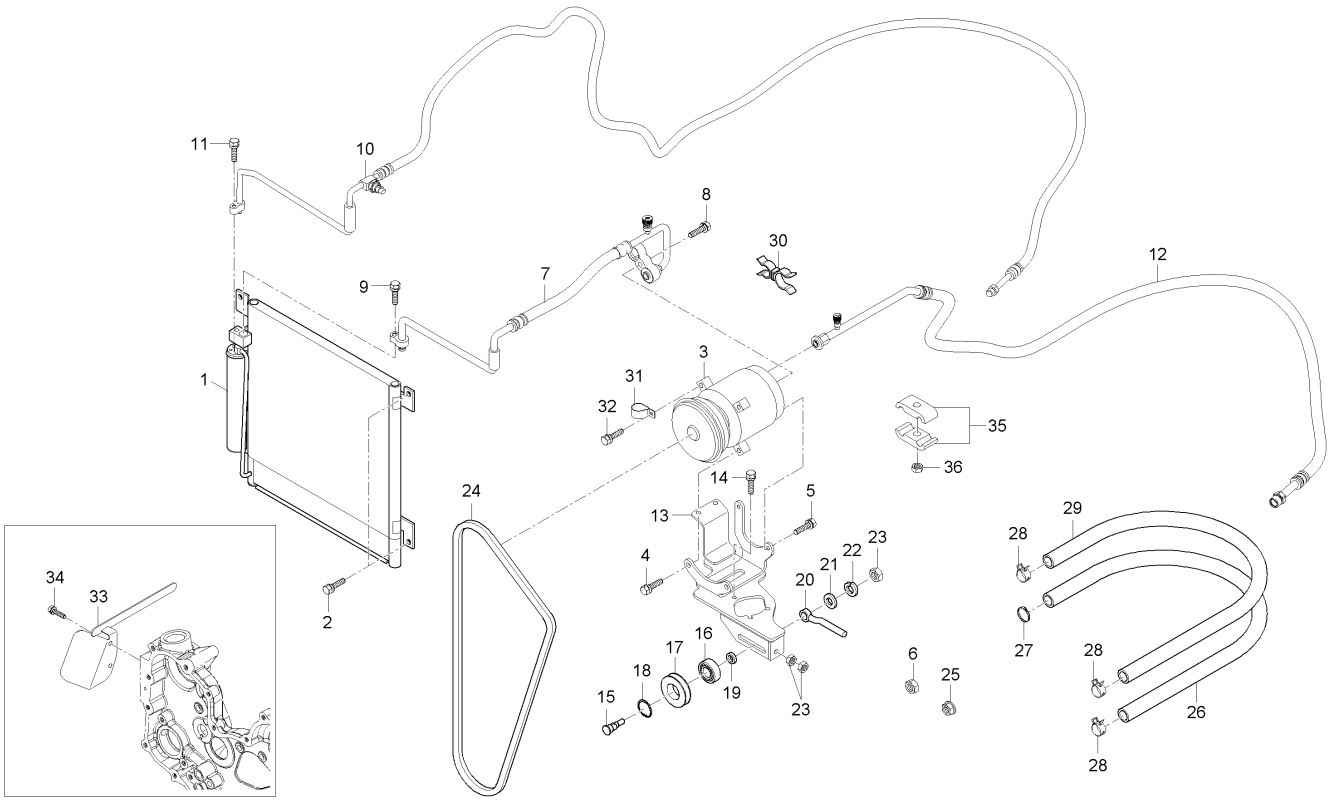

A : RX560PSC , B : RX620SC , C : RX620PSC , D : RX700SC , E : RX700PSC

No.	부품번호	부품명	수량					I.C	비고
			A	B	C	D	E		
1	T4145-50041	콘덴서조합	1	1	1	1	1		
2	01754-50820	플랜지볼트	4	4	4	4	4		M8*P1.25
3	T4145-87291	에어콤프레서	1	1	1	1	1		
4	01133-51030	와셔붙임볼트	3	3	3	3	3		M10*1.25
5	01123-50825	와셔붙임볼트	2	2	2	2	2		M8*P1.25
6	02018-50100	너트	2	2	2	2	2		M10*P1.25
7	T5270-86002	에어컨호스, 1	1	1	1	1	1		
8	01133-51035	와셔붙임볼트	1	1	1	1	1		M10X1.25
9	01754-50830	플랜지볼트	1	1	1	1	1		M8*P1.25
10	T5278-86232	에어컨고압호스, 2	1	1	1	1	1		
11	01023-50625	와셔붙임볼트	1	1	1	1	1		M6XP1.0
12	T5270-86221	에어컨저압호스, 엔진룸	1	1	1	1	1		
13	T5270-72084	콤프레셔브라켓조합	1	1	1	1	1		
14	01123-50816	와셔붙임볼트	4	4	4	4	4		M8*P1.25
15	E7300-05304	중간풀리축	1	1	1	1	1		
16	E7310-76191	볼베어링	1	1	1	1	1		
17	E2101-05312	중간풀리	1	1	1	1	1		
18	04611-00350	멈춤링	1	1	1	1	1		SK5M
19	76KB-0511	간격통	1	1	1	1	1		

----> 개정전의 부품이 개정후의 부품을 대체 할 수 있음 <---- 개정후의 부품이 개정전의 부품에 대체 할 수 있음
<-X-> 개정전과 후의 부품이 상호 호환성이 없음 <---> 개정전과 후의 부품이 상호 호환성이 있음
<-0-> 단품 상태로는 상호호환성이 없으나 관련 부품의 조합상태로는 호환성이 있음

RX70-T0070A 에어콘브라켓그룹

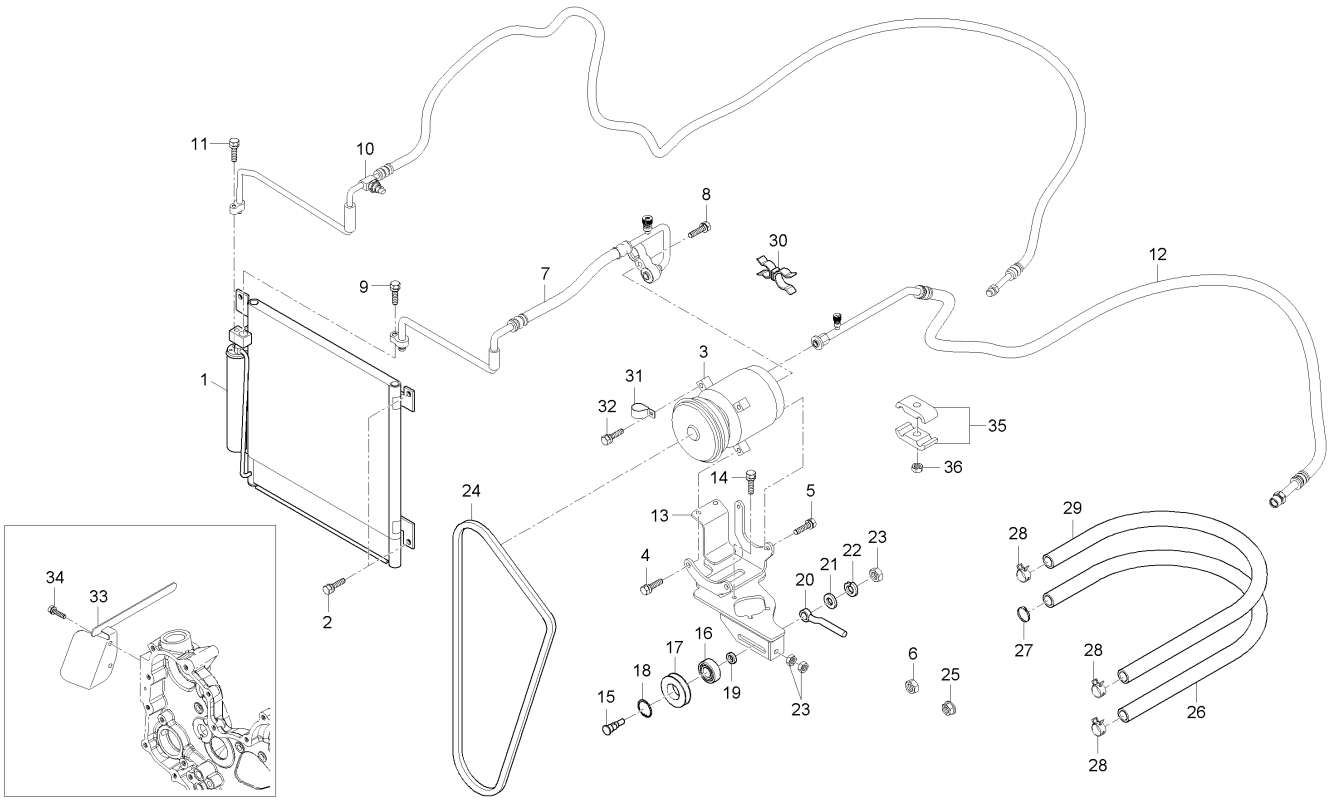

A : RX560PSC , B : RX620SC , C : RX620PSC , D : RX700SC , E : RX700PSC

No.	부품번호	부품명	수량					I.C	비고
			A	B	C	D	E		
20	E7310-76161	텐션볼트	1	1	1	1	1		
21	76KB-0512	와셔	1	1	1	1	1		
22	04512-50100	스프링와셔	1	1	1	1	1		M10
23	02018-50100	너트	3	3	3	3	3		M10*P1.25
24	T5240-72101	에어컨벨트	1	1	1	1	1		
25	02751-50080	플랜지너트	1	1	1	1	1		M8X1.25
26	T5280-86152	히터호스, A(냉각)	1 ~PN2500030	1 ~PN4400010	1 ~PN2600040	1	1 ~PN2800025		
26	T5280-86153	히터호스, A(냉각)	1 PN2500031~	1 PN4400011~	1 PN2600041~	1 PN2700001~	1 PN2800026~	<-0->	
27	66204-3623-0	호스밴드	1	1	1	1	1		
28	T4930-84151	호스클립, 21	3	3	3	3	3		
29	T5270-86041	히터호스, A	1	1	1	1	1		
30	T4816-45401	호스잡이, 1	1	1	1	1	1		
31	T4686-50963	호스클램프	1	1	1	1	1		
32	01754-50612	플랜지볼트	1	1	1	1	1		M6*1.0
33	T5270-50823	브라켓, 호스잡이	1	1	1	1	1		
34	01754-50812	플랜지볼트	2	2	2	2	2		M8*P1.25
35	T5310-84111	에어컨잡이	2	2	2	2	2		
36	41011-5151-4	풀림방지너트	1	1	1	1	1		

----> 개정전의 부품이 개정후의 부품을 대체 할 수 있음 <---- 개정후의 부품이 개정전의 부품에 대체 할 수 있음
<-X-> 개정전과 후의 부품이 상호 호환성이 없음 <---> 개정전과 후의 부품이 상호 호환성이 있음
<-0-> 단품 상태로는 상호호환성이 없으나 관련 부품의 조합상태로는 호환성이 있음

MX58-T0310A 변속레버그룹(1)

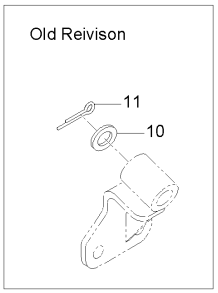

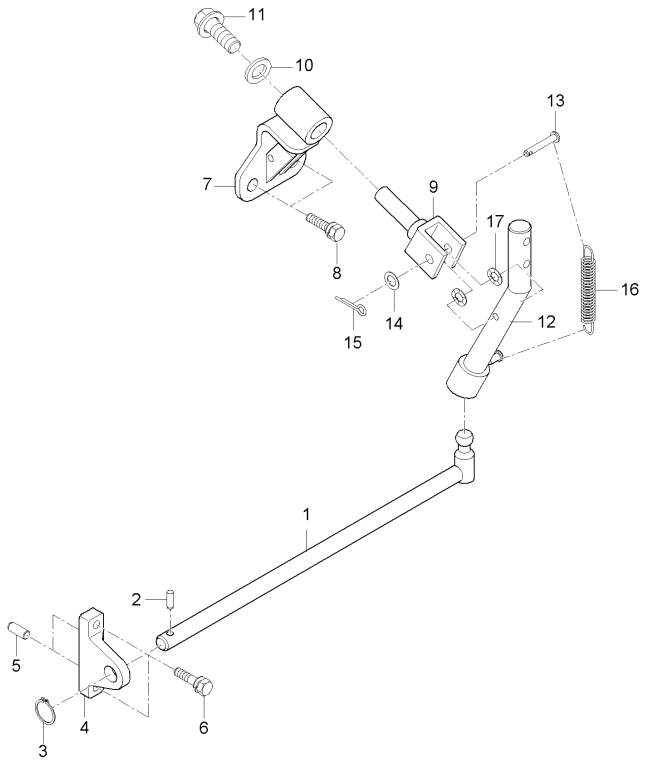

A : RX560PSC , B : RX620SC , C : RX620PSC , D : RX700SC , E : RX700PSC

No.	부품번호	부품명	수량					I.C	비고
			A	B	C	D	E		
1	T5210-60312	변속로드, 주변속	1		1		1		
2	T5210-60301	평행핀	1		1		1		
3	04612-00220	스냅링	1		1		1		
4	T5210-60351	주변속브라켓, 2	1		1		1		
5	05012-00612	평행핀	2		2		2		
6	01123-50825	와셔붙임볼트	2		2		2		M8*P1.25
7	T5210-60342	주변속브라켓, 1	1		1		1		
7	T5210-60343	주변속브라켓, 1	1		1		1	<----	
8	01133-51225	와셔붙임볼트	2		2		2		M12*P1.25
9	T4810-66222	변속핀	1		1		1		
9	T5210-60221	주(부)변속핀	1		1		1	<----	
10	04013-50160	평와셔	1		1		1		M16
10	04015-50080	평와셔	1		1		1	<----	T2.6
11	05511-50435	분할핀	1		1		1		DIA4
11	01123-50816	와셔붙임볼트	1		1		1	<----	M8*P1.25
12	T5210-60321	주변속레버1	1		1		1		
12	T5210-60322	레버 1, 주변속	1		1		1	<----	
12	T5210-60323	레버 1, 주변속	1		1		1	<----	
13	T4810-66961	핀	1		1		1		

----> 개정전의 부품이 개정후의 부품을 대체 할 수 있음 <---- 개정후의 부품이 개정전의 부품에 대체 할 수 있음
<-X-> 개정전과 후의 부품이 상호 호환성이 없음 <---> 개정전과 후의 부품이 상호 호환성이 있음
<-0-> 단품 상태로는 상호호환성이 없으나 관련 부품의 조합상태로는 호환성이 있음

MX58-T0310A 변속레버그룹(1)

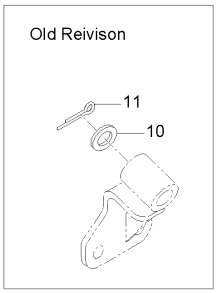

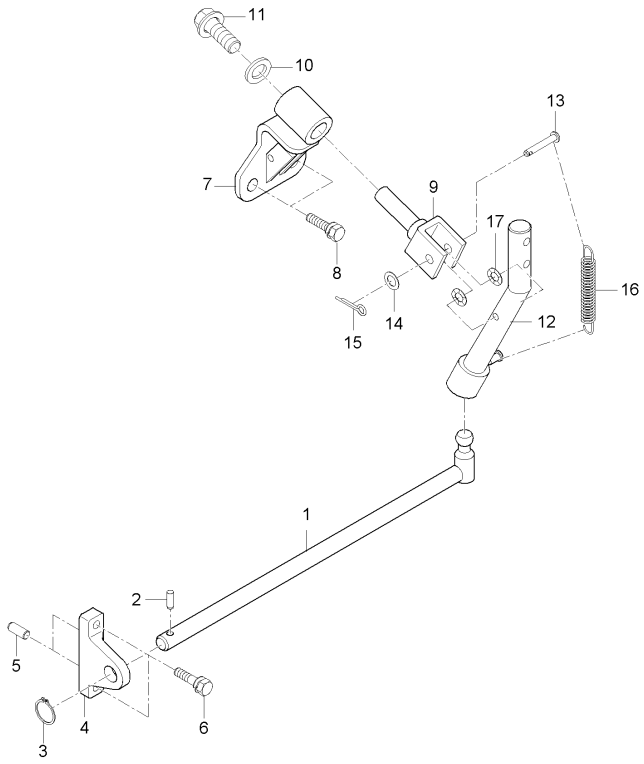

A : RX560PSC , B : RX620SC , C : RX620PSC , D : RX700SC , E : RX700PSC

No.	부품번호	부품명	수량					I.C	비고
			A	B	C	D	E		
14	04013-50060	평와셔	1		1		1		M6
15	05511-50220	분할핀	1		1		1		2*20
16	T4520-27831	스프링	1		1		1		
17	T4157-56111	판스프링	4		4		4		

----> 개정전의 부품이 개정후의 부품을 대체 할 수 있음 <---- 개정후의 부품이 개정전의 부품에 대체 할 수 있음
<-X-> 개정전과 후의 부품이 상호 호환성이 없음 <---> 개정전과 후의 부품이 상호 호환성이 있음
<-0-> 단품 상태로는 상호호환성이 없으나 관련 부품의 조합상태로는 호환성이 있음

RX70C-T0310A 변속레버1그룹

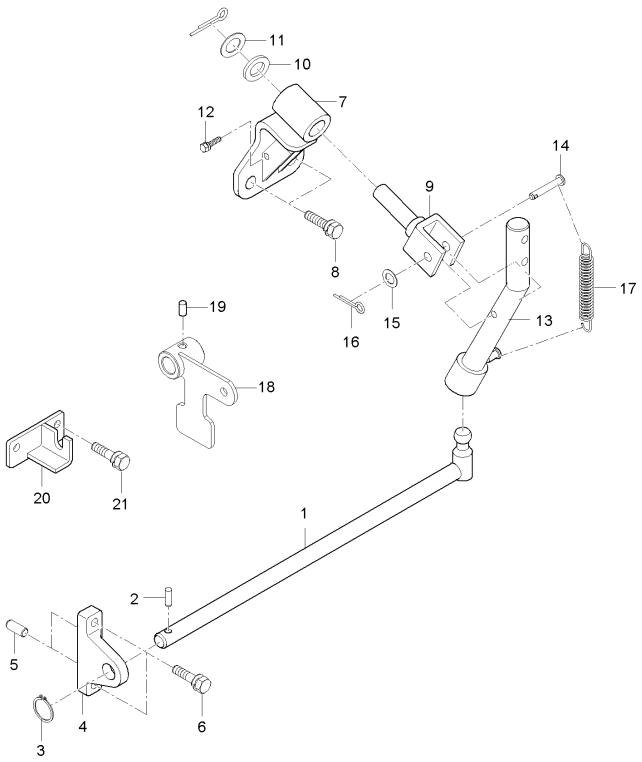

A : RX560PSC , B : RX620SC , C : RX620PSC , D : RX700SC , E : RX700PSC

No.	부품번호	부품명	수량					I.C	비고
			A	B	C	D	E		
1	T5210-60312	변속로드, 주변속		1		1			
2	T5210-60301	평행핀		1		1			
3	04612-00220	스냅링		1		1			
4	T5210-60351	주변속브라켓, 2		1		1			
5	05012-00612	평행핀		2		2			
6	01123-50825	와셔붙임볼트		2		2			
7	T5210-60343	주변속브라켓, 1		1		1			
8	01133-51225	와셔붙임볼트		2		2			
9	T5210-60221	주(부)변속핀		1		1			
10	T4157-56111	판스프링		4		4			
11	04015-50080	평와셔		1		1			
12	01123-50816	와셔붙임볼트		1		1			
13	T5210-60322	레버 1, 주변속		1		1			
13	T5210-60323	레버 1, 주변속		1		1		<----	
14	T4810-66961	핀		1		1			
15	04013-50060	평와셔		1		1			
16	05511-50220	분할핀		1		1			
17	T4153-27831	스프링		1		1			
18	T5280-66111	레버1, 셔틀		1		1			

----> 개정전의 부품이 개정후의 부품을 대체 할 수 있음 <---- 개정후의 부품이 개정전의 부품에 대체 할 수 있음
<-X-> 개정전과 후의 부품이 상호 호환성이 없음 <---> 개정전과 후의 부품이 상호 호환성이 있음
<-0-> 단품 상태로는 상호호환성이 없으나 관련 부품의 조합상태로는 호환성이 있음

RX70C-T0310A 변속레버1그룹

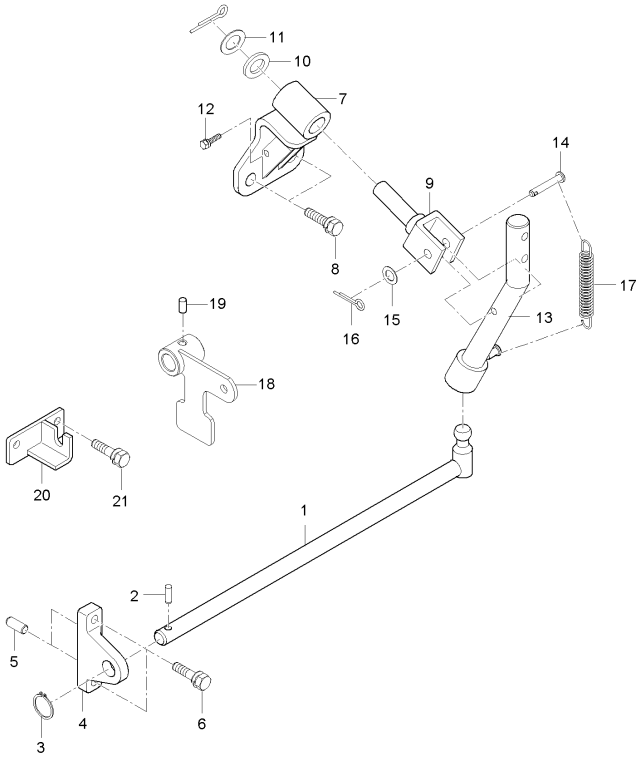

A : RX560PSC , B : RX620SC , C : RX620PSC , D : RX700SC , E : RX700PSC

No.	부품번호	부품명	수량					I.C	비고
			A	B	C	D	E		
19	05411-00836	스프링핀		1		1			
20	T5250-66121	브라켓 셔틀		1		1			
21	01133-51020	와셔붙임볼트		1		1			

----> 개정전의 부품이 개정후의 부품을 대체 할 수 있음 <---- 개정후의 부품이 개정전의 부품에 대체 할 수 있음
<-X-> 개정전과 후의 부품이 상호 호환성이 없음 <---> 개정전과 후의 부품이 상호 호환성이 있음
<-0-> 단품 상태로는 상호호환성이 없으나 관련 부품의 조합상태로는 호환성이 있음

MX58-T0320A 브레이크로드1그룹

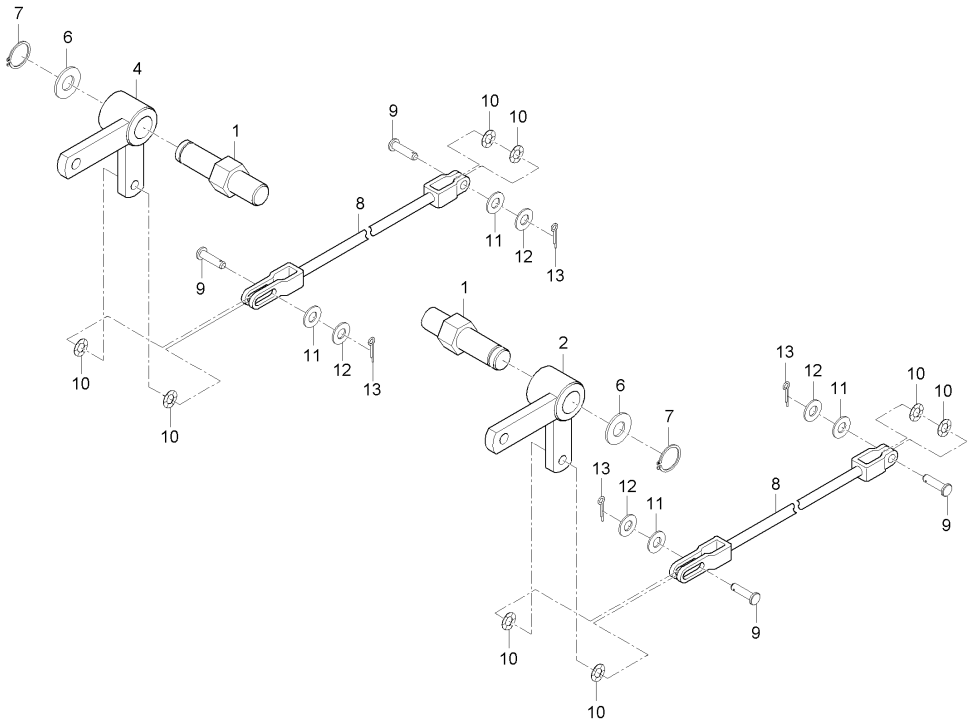

A : RX560PSC , B : RX620SC , C : RX620PSC , D : RX700SC , E : RX700PSC

No.	부품번호	부품명	수량					I.C	비고
			A	B	C	D	E		
1	T5210-55802	브레이크축(좌)	2	2	2	2	2		
2	T5210-55783	브레이크레버, 좌	1	1	1	1	1		
3	06611-15675	그리스니플	1	1	1	1	1		M6*P1.0
4	T5210-55793	브레이크레버, 우	1	1	1	1	1		
5	06611-15675	그리스니플	1	1	1	1	1		M6*P1.0
6	04011-50200	평와셔	2	2	2	2	2		
7	04612-50200	스냅링	2	2	2	2	2		
8	T5210-55771	브레이크로드3	2	2	2	2	2		
8	T5248-55771	브레이크로드3	2	2	2	2	2	<----	
9	05122-50828	두부핀	4	4	4	4	4		
10	T4157-56111	판스프링	8	8	8	8	8		
11	T4682-65311	와셔 3, 고무	4	4	4	4	4		
12	T4930-66741	와셔, 2	4	4	4	4	4		
13	05511-50218	분할핀	4	4	4	4	4		DIA2*18

----> 개정전의 부품이 개정후의 부품을 대체 할 수 있음 <---- 개정후의 부품이 개정전의 부품에 대체 할 수 있음
<-X-> 개정전과 후의 부품이 상호 호환성이 없음 <---> 개정전과 후의 부품이 상호 호환성이 있음
<-0-> 단품 상태로는 상호호환성이 없으나 관련 부품의 조합상태로는 호환성이 있음

RX700P-T0320A 브레이크로드그룹

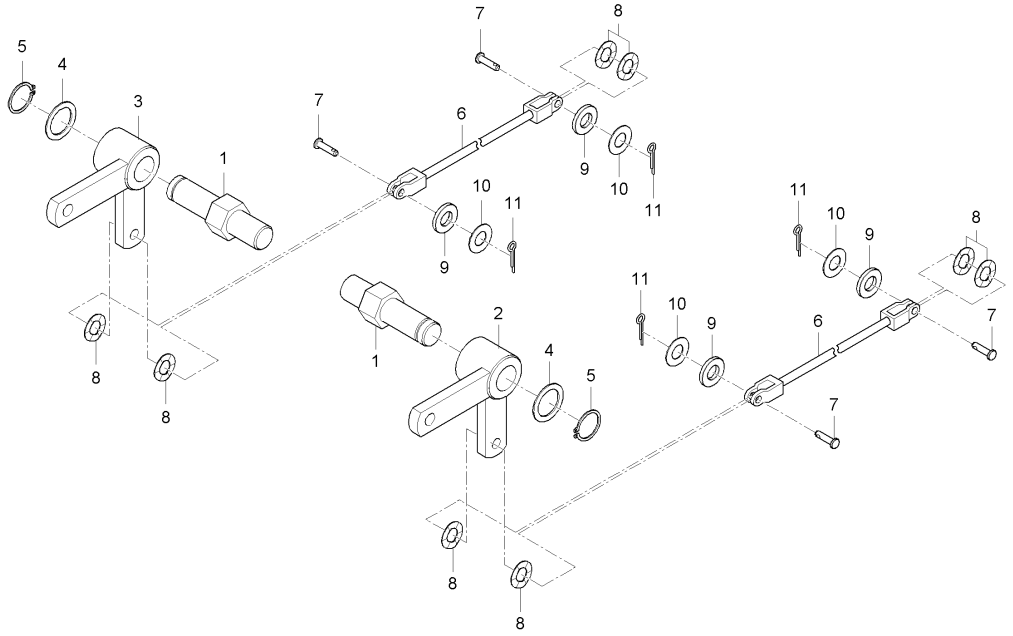
5
4
3
1
7
8
6
9
10
11
2
A : RX560PSC , B : RX620SC , C : RX620PSC , D : RX700SC , E : RX700PSC**

No.	부품번호	부품명	수량					I.C	비고
			A	B	C	D	E		
1	T5210-55802	브레이크축(좌)	2	2	2	2	2		
2	T5210-55784	브레이크레버, 좌	1	1	1	1	1		
3	T5210-55794	브레이크레버, 우	1	1	1	1	1		
4	04011-50200	평와셔	2	2	2	2	2		
5	04612-50200	스냅링	2	2	2	2	2		
6	T5210-55771	브레이크로드3	2	2	2	2	2		
7	05122-50828	두부핀	4	4	4	4	4		
8	T4157-56111	판스프링	8	8	8	8	8		
9	T4682-65311	와셔 3, 고무	4	4	4	4	4		
10	T4930-66741	와셔, 2	4	4	4	4	4		
11	05511-50218	분할핀	4	4	4	4	4		DIA2*18

----> 개정전의 부품이 개정후의 부품을 대체 할 수 있음 <---- 개정후의 부품이 개정전의 부품에 대체 할 수 있음
<-X-> 개정전과 후의 부품이 상호 호환성이 없음 <---> 개정전과 후의 부품이 상호 호환성이 있음
<-0-> 단품 상태로는 상호호환성이 없으나 관련 부품의 조합상태로는 호환성이 있음

MX58-T0330A PT0레버1그룹

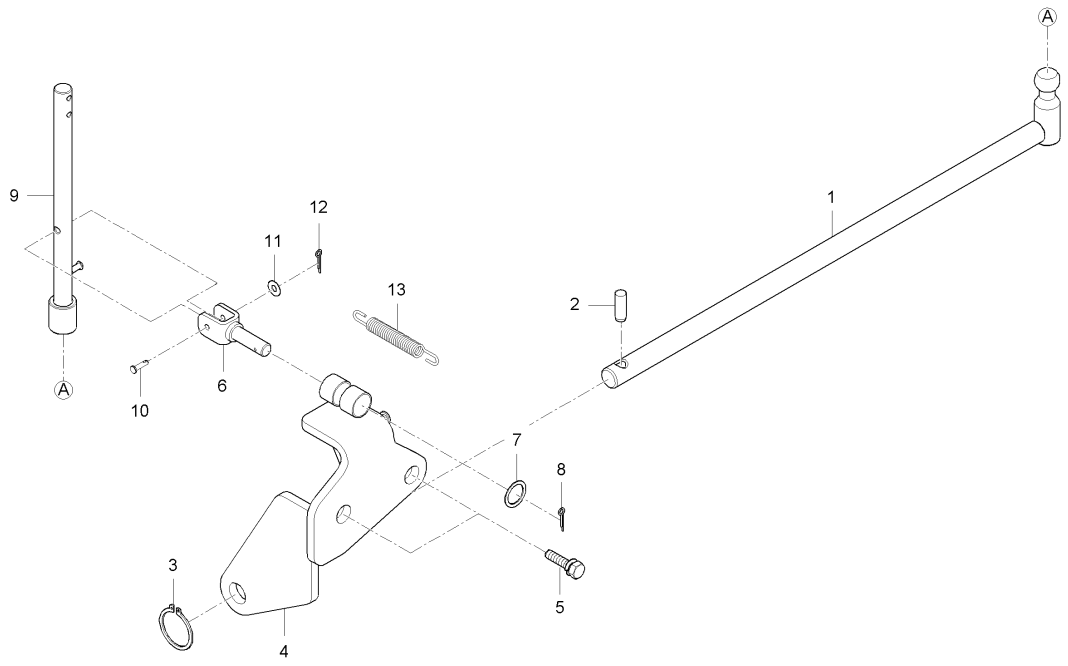

A : RX560PSC , B : RX620SC , C : RX620PSC , D : RX700SC , E : RX700PSC

No.	부품번호	부품명	수량					I.C	비고
			A	B	C	D	E		
1	T5210-60911	PT0 레버1	1	1	1	1	1		
2	T5210-60301	평행핀	1	1	1	1	1		
3	04612-00220	스냅링	1	1	1	1	1		
4	T5210-60931	브라켓(PT0)	1	1	1	1	1		
5	01133-51225	와셔붙임볼트	2	2	2	2	2		M12*P1.25
6	T4620-60334	주변속핀	1	1	1	1	1		
7	56713-6727-1	와셔, 2.5	1	1	1	1	1		
8	05511-50435	분할핀	1	1	1	1	1		DIA4
9	T5210-60921	PT0 레버2	1	1	1	1	1		
9	T5210-60922	레버 1, PT0	1	1	1	1	1	<----	
9	T5210-60923	레버 1, PT0	1	1	1	1	1	<----	
10	31355-2662-1	핀	1	1	1	1	1		
11	04013-50060	평와셔	1	1	1	1	1		M6
12	05511-50220	분할핀	1	1	1	1	1		2*20
13	T4520-27831	스프링	1	1	1	1	1		

----> 개정전의 부품이 개정후의 부품을 대체 할 수 있음 <---- 개정후의 부품이 개정전의 부품에 대체 할 수 있음
<-X-> 개정전과 후의 부품이 상호 호환성이 없음 <---> 개정전과 후의 부품이 상호 호환성이 있음
<-0-> 단품 상태로는 상호호환성이 없으나 관련 부품의 조합상태로는 호환성이 있음

RX560PSC-T0330A PT0레버1그룹

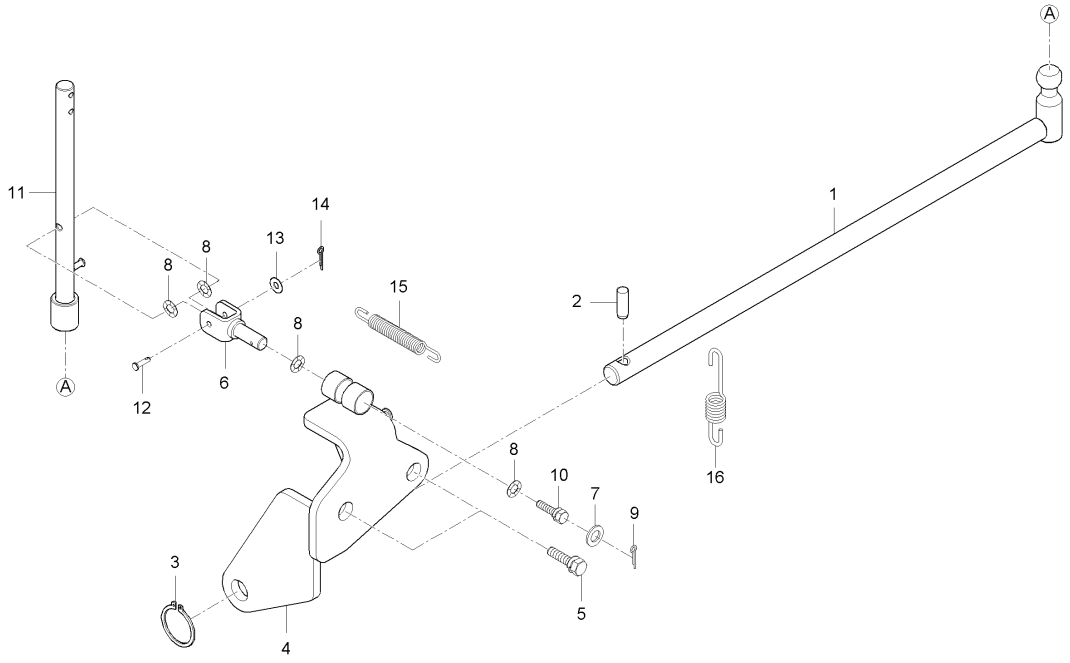

A : RX560PSC , B : RX620SC , C : RX620PSC , D : RX700SC , E : RX700PSC

No.	부품번호	부품명	수량					I.C	비고
			A	B	C	D	E		
1	T5210-60911	PT0 레버1	1	1	1	1	1		
2	T5210-60301	평행핀	1	1	1	1	1		
3	04612-00220	스냅링	1	1	1	1	1		
4	T5210-60932	브라켓, PT0	1	1	1	1	1		
5	01133-51225	와셔붙임볼트	2	2	2	2	2		M12*P1.25
6	T5210-60231	변속핀	1	1	1	1	1		
7	T4682-65291	와셔 1, 고무	1	1	1	1	1		
8	T4157-56111	판스프링	4	4	4	4	4		
9	05511-50335	분할핀	1	1	1	1	1		DIA3*35
10	01125-50816	와셔붙임볼트	1	1	1	1	1		M8*P1.25
11	T5210-60921	PT0 레버2	1	1	1	1	1		
11	T5210-60922	레버 1, PT0	1	1	1	1	1	<----	
11	T5210-60923	레버 1, PT0	1	1	1	1	1	<----	
12	31355-2662-1	핀	1	1	1	1	1		
13	04013-50060	평와셔	1	1	1	1	1		M6
14	05511-50220	분할핀	1	1	1	1	1		2*20
15	T4153-27831	스프링	1	1	1	1	1		
16	P6270-66472	페달리턴 스프링	1	1	1	1	1		

----> 개정전의 부품이 개정후의 부품을 대체 할 수 있음 <---- 개정후의 부품이 개정전의 부품에 대체 할 수 있음
<-X-> 개정전과 후의 부품이 상호 호환성이 없음 <---> 개정전과 후의 부품이 상호 호환성이 있음
<-0-> 단품 상태로는 상호호환성이 없으나 관련 부품의 조합상태로는 호환성이 있음

MX58-T0340A 캐빈지지대1그룹

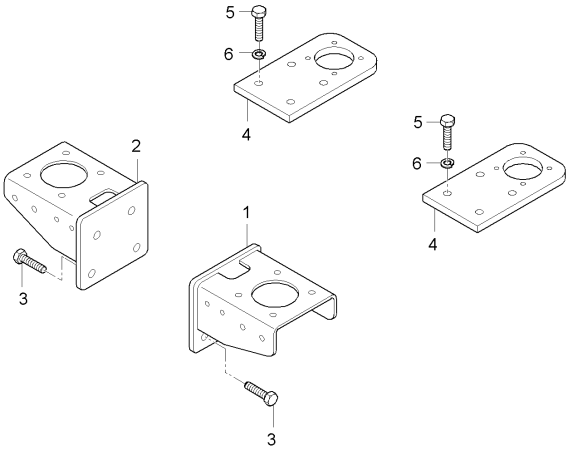

A : RX560PSC , B : RX620SC , C : RX620PSC , D : RX700SC , E : RX700PSC

No.	부품번호	부품명	수량					I.C	비고
			A	B	C	D	E		
1	T5210-87212	캐빈지지대(앞)좌		1	1	1	1		
1	T5210-87213	캐빈지지대(앞)좌		1	1	1	1	<----	
1	T5210-87214	캐빈지지대(앞)좌	1	1	1	1	1	<----	
2	T5210-87222	캐빈지지대, 앞 우		1	1	1	1		
2	T5210-87223	캐빈지지대, 앞 우		1	1	1	1	<----	
2	T5210-87224	캐빈지지대, 앞 우	1	1	1	1	1	<----	
3	01173-51430	볼트	8	8	8	8	8		M14P1.5*30
4	T5210-87232	캐빈지지대뒤		2	2	2	2		
4	T5270-87231	캐빈지지대뒤	2	2	2	2	2	<----	
5	01173-51440	볼트	8	8	8	8	8		M14P1.5*40
6	04512-50140	스프링와셔	8	8	8	8	8		

----> 개정전의 부품이 개정후의 부품을 대체 할 수 있음 <---- 개정후의 부품이 개정전의 부품에 대체 할 수 있음
<-X-> 개정전과 후의 부품이 상호 호환성이 없음 <---> 개정전과 후의 부품이 상호 호환성이 있음
<-0-> 단품 상태로는 상호호환성이 없으나 관련 부품의 조합상태로는 호환성이 있음

MX58-T0350A 3점연결장치1그룹

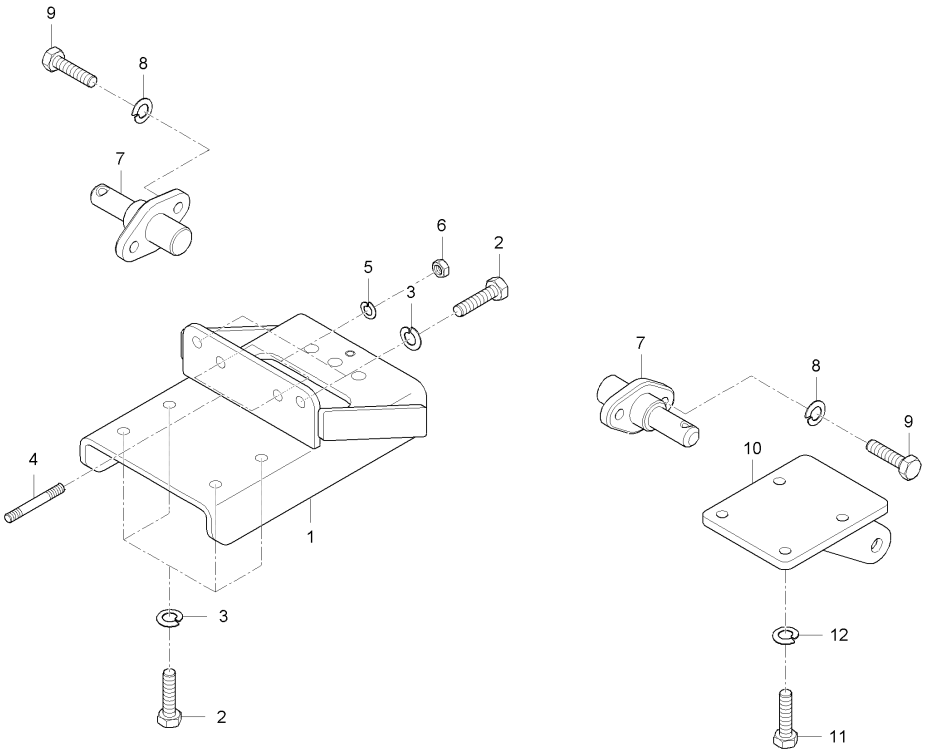

A : RX560PSC , B : RX620SC , C : RX620PSC , D : RX700SC , E : RX700PSC

No.	부품번호	부품명	수량					I.C	비고
			A	B	C	D	E		
1	T5210-89533	드로우바프레임	1	1	1				
1	T5210-89534	드로우바프레임	1	1	1			<----	
2	01173-51435	볼트	6	6	6				
3	04512-50140	스프링와셔	6	6	6				
4	01574-51225	심음볼트	2	2	2				
5	04512-50120	스프링와셔	2	2	2				
6	02176-50120	너트	2	2	2				
7	T5210-91881	로워링크고정핀	2	2	2				
8	04512-50140	스프링와셔	4	4	4				
9	01173-51435	볼트	4	4	4				
10	T5210-91082	체크링크브라켓, 좌	2	2	2				
11	01173-51440	볼트	8	8	8				
12	04512-50140	스프링와셔	8	8	8				

----> 개정전의 부품이 개정후의 부품을 대체 할 수 있음 <---- 개정후의 부품이 개정전의 부품에 대체 할 수 있음
<-X-> 개정전과 후의 부품이 상호 호환성이 없음 <---> 개정전과 후의 부품이 상호 호환성이 있음
<-0-> 단품 상태로는 상호호환성이 없으나 관련 부품의 조합상태로는 호환성이 있음

RX70-T0350A 3점연결장치1그룹

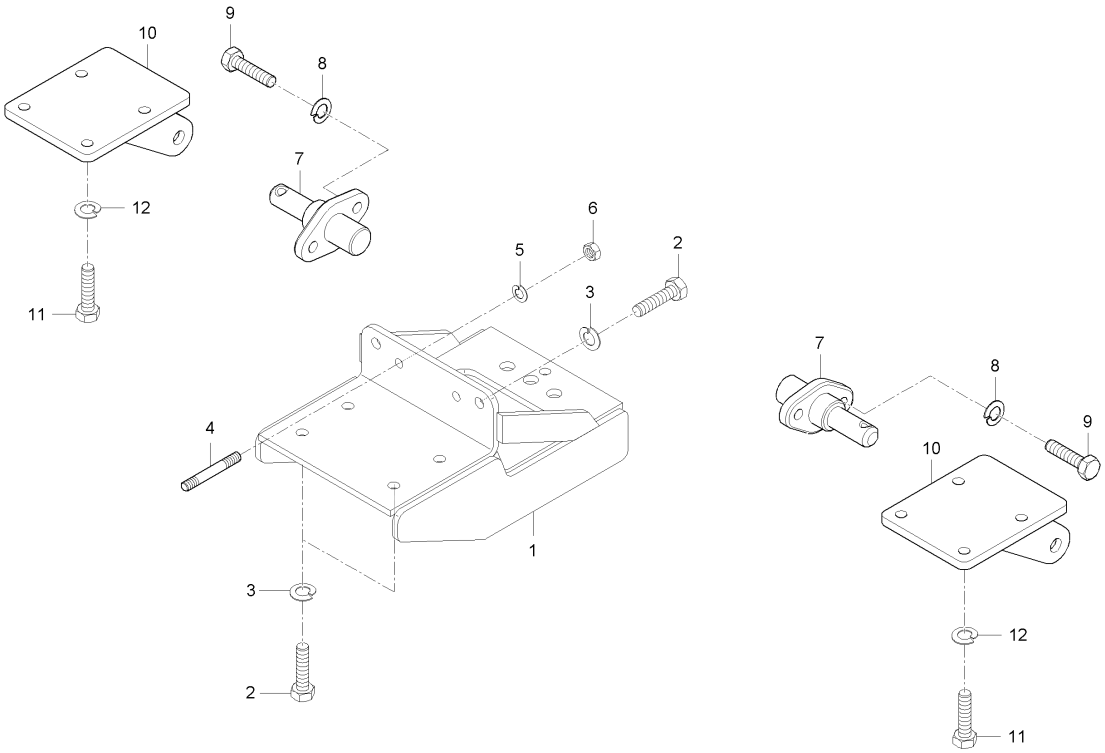

A : RX560PSC , B : RX620SC , C : RX620PSC , D : RX700SC , E : RX700PSC

No.	부품번호	부품명	수량					I.C	비고
			A	B	C	D	E		
1	T5270-89531	드로우바프레임				1	1		
2	01173-51435	볼트				6	6		M14*1.5*35
3	04512-50140	스프링와셔				6	6		
4	01574-51225	심음볼트				2	2		
5	04512-50120	스프링와셔				2	2		M12
6	02176-50120	너트				2	2		M12*1.25
7	T5210-91881	로워링크고정핀				2	2		
8	04512-50140	스프링와셔				4	4		
9	01173-51435	볼트				4	4		M14*1.5*35
10	T5210-91082	체크링크브라켓, 좌				2	2		
11	01173-51440	볼트				8	8		M14P1.5*40
12	04512-50140	스프링와셔				8	8		

----> 개정전의 부품이 개정후의 부품을 대체 할 수 있음 <---- 개정후의 부품이 개정전의 부품에 대체 할 수 있음
<-X-> 개정전과 후의 부품이 상호 호환성이 없음 <---> 개정전과 후의 부품이 상호 호환성이 있음
<-0-> 단품 상태로는 상호호환성이 없으나 관련 부품의 조합상태로는 호환성이 있음

RX53-T0730A 앞차축프레임그룹

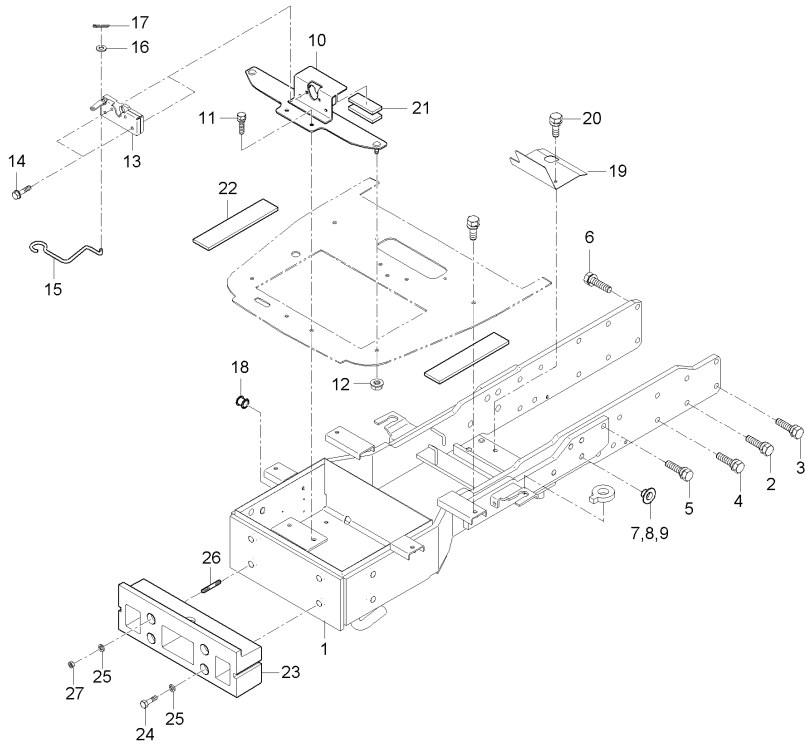

A : RX560PSC , B : RX620SC , C : RX620PSC , D : RX700SC , E : RX700PSC

No.	부품번호	부품명	수량					I.C	비고
			A	B	C	D	E		
1	T5240-50012	앞차축프레임	1	1	1				
1	T5240-50013	앞차축프레임	1	1	1			<----	
1	T5240-50014	앞차축프레임	1	1	1			<--->	
2	01177-51235	와셔붙임볼트	9	9	9				
3	01133-51295	와셔붙임볼트	4	4	4				
4	01177-51250	와셔붙임볼트	4	4	4				
5	01177-51255	와셔붙임볼트	2	2	2				
6	01177-51035	와셔붙임볼트	1	1	1				
7	31220-1429-3	플러그	5	5	5				
8	32210-2758-1	플러그	23	23	23				
9	34150-2758-1	플러그	5	5	5				
10	T5245-50262	배터리고정판	1	1	1				
11	01123-50820	와셔붙임볼트	8	8	8				
12	02751-50080	플랜지너트	2	2	2				
13	T4125-50681	캐치조합	1	1	1				
14	01754-50625	플랜지볼트	4	4	4				
15	T5210-50692	로드, 본넷트오픈	1	1	1				
16	04012-50060	평와셔	1	1	1				
17	05511-50220	분할핀	1	1	1				

----> 개정전의 부품이 개정후의 부품을 대체 할 수 있음 <---- 개정후의 부품이 개정전의 부품에 대체 할 수 있음
<-X-> 개정전과 후의 부품이 상호 호환성이 없음 <---> 개정전과 후의 부품이 상호 호환성이 있음
<-0-> 단품 상태로는 상호호환성이 없으나 관련 부품의 조합상태로는 호환성이 있음

RX53-T0730A 앞차축프레임그룹

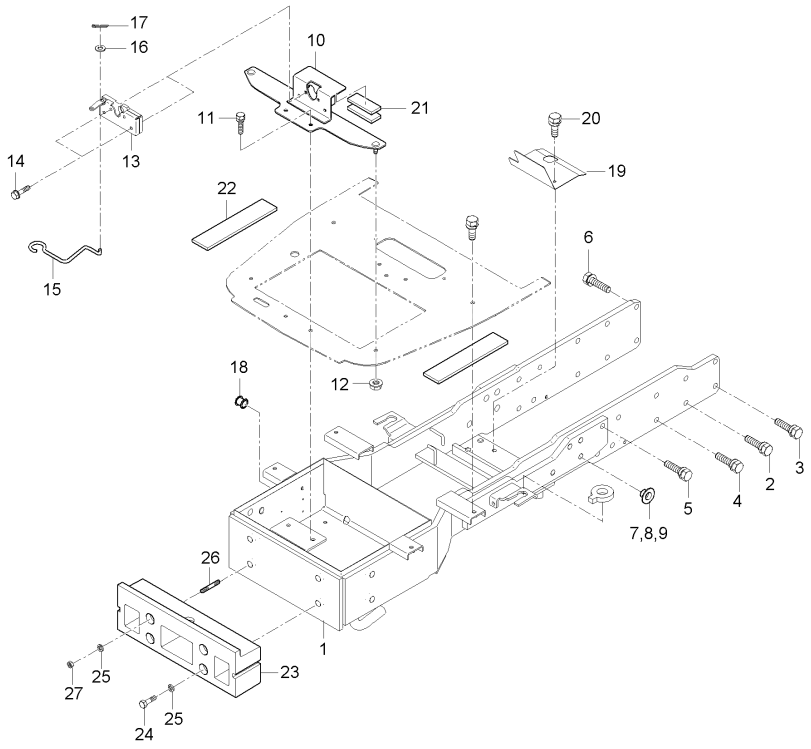

A : RX560PSC , B : RX620SC , C : RX620PSC , D : RX700SC , E : RX700PSC

No.	부품번호	부품명	수량					I.C	비고
			A	B	C	D	E		
18	T5210-50791	마개	1	1	1				
19	T5240-55281	풍향판1	1	1	1				
20	01123-50816	와셔붙임볼트	2	2	2				
21	T4157-50271	쿠션고무	2	2	2				
22	T2610-50271	쿠션고무	2	2	2				
23	T4682-50063	웨이트지지대	1	1	1				
24	01176-51665	볼트	2	2	2				
25	04512-50160	스프링와셔	4	4	4				
26	01517-51665	심음볼트	2	2	2				
27	02176-50160	너트	2	2	2				

----> 개정전의 부품이 개정후의 부품을 대체 할 수 있음 <---- 개정후의 부품이 개정전의 부품에 대체 할 수 있음
<-X-> 개정전과 후의 부품이 상호 호환성이 없음 <---> 개정전과 후의 부품이 상호 호환성이 있음
<-0-> 단품 상태로는 상호호환성이 없으나 관련 부품의 조합상태로는 호환성이 있음

RX70-T0730A 앞차축프레임그룹

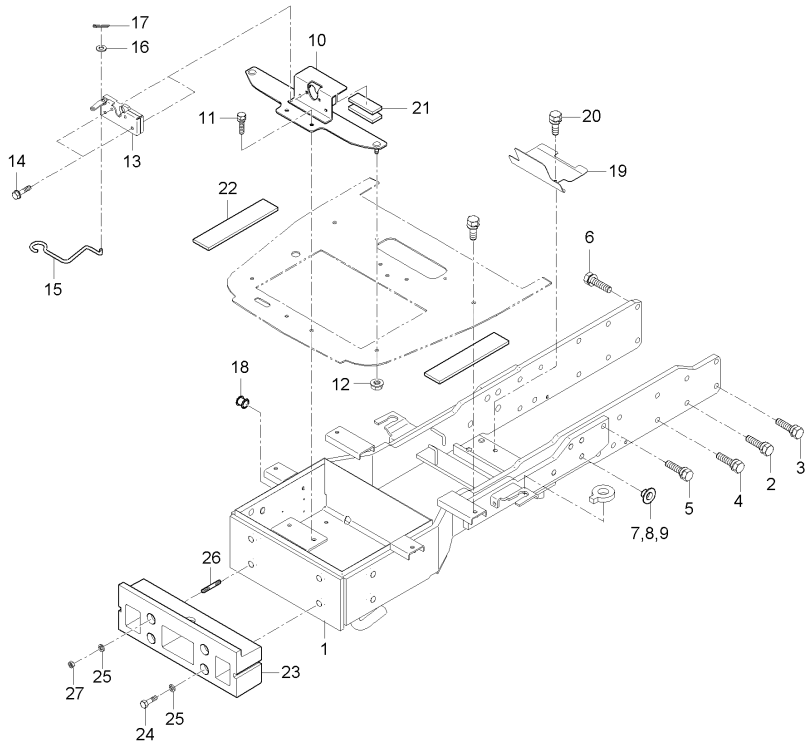

A : RX560PSC , B : RX620SC , C : RX620PSC , D : RX700SC , E : RX700PSC

No.	부품번호	부품명	수량					I.C	비고
			A	B	C	D	E		
1	T5270-50012	앞차축프레임				1	1		
1	T5270-50013	앞차축프레임				1	1	<----	
1	T5270-50014	앞차축프레임				1	1	<--->	
2	01177-51235	와셔붙임볼트				9	9		M12XP1.25(9T/스프링
3	01133-51295	와셔붙임볼트				4	4		M12XP1.25
4	01177-51250	와셔붙임볼트				4	4		M12XP1.25(9T)
5	01177-51255	와셔붙임볼트				2	2		M12XP1.25(9T/스프링
6	01177-51035	와셔붙임볼트				1	1		M10XP1.25(9T/스프링
7	31220-1429-3	플러그				5	5		
8	32210-2758-1	플러그				23	23		
9	34150-2758-1	플러그				5	5		
10	T5245-50262	배터리고정판				1	1		
11	01123-50820	와셔붙임볼트				8	8		M8*P1.25
12	02751-50080	플랜지너트				2	2		M8X1.25
13	T4125-50681	캐치조합				1	1		
14	01754-50625	플랜지볼트				4	4		7T
15	T5210-50692	로드, 본넷트오픈				1	1		
16	04012-50060	평와셔				1	1		M6
17	05511-50220	분할핀				1	1		2*20

----> 개정전의 부품이 개정후의 부품을 대체 할 수 있음 <---- 개정후의 부품이 개정전의 부품에 대체 할 수 있음
<-X-> 개정전과 후의 부품이 상호 호환성이 없음 <---> 개정전과 후의 부품이 상호 호환성이 있음
<-0-> 단품 상태로는 상호호환성이 없으나 관련 부품의 조합상태로는 호환성이 있음

RX70-T0730A 앞차축프레임그룹

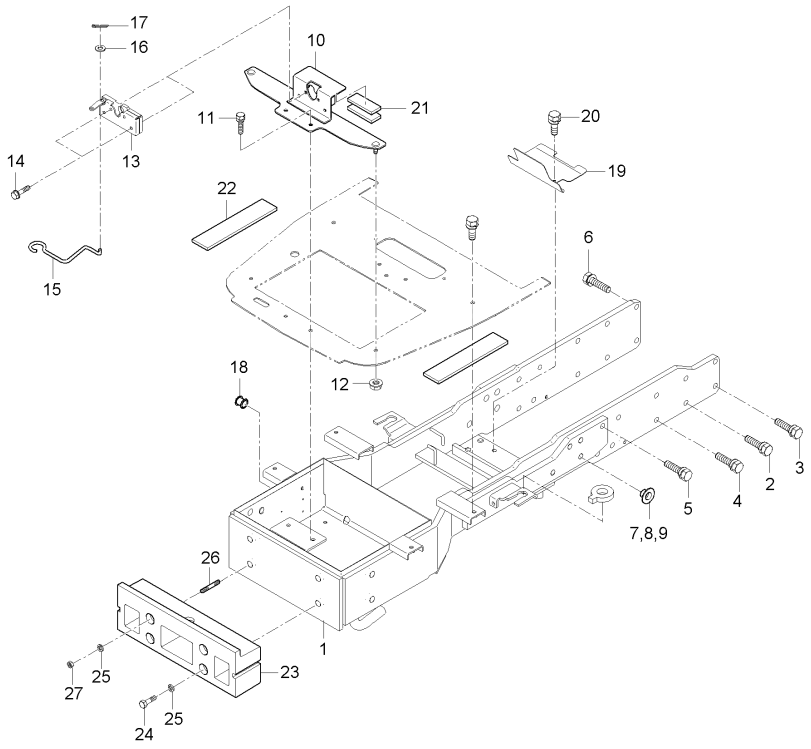

A : RX560PSC , B : RX620SC , C : RX620PSC , D : RX700SC , E : RX700PSC

No.	부품번호	부품명	수량					I.C	비고
			A	B	C	D	E		
18	T5210-50791	마개				1	1		
19	T5230-55282	풍향판1				1	1		
20	01123-50816	와셔붙임볼트				2	2		M8*P1.25
21	T4157-50271	쿠션고무				2	2		
22	T2610-50271	쿠션고무				2	2		
23	T4682-50063	웨이트지지대				1	1		
24	01176-51665	볼트				2	2		
25	04512-50160	스프링와셔				4	4		M16
26	01517-51665	심음볼트				2	2		M168P1.5(7T)
27	02176-50160	너트				2	2		M16*P1.5

----> 개정전의 부품이 개정후의 부품을 대체 할 수 있음 <---- 개정후의 부품이 개정전의 부품에 대체 할 수 있음
<-X-> 개정전과 후의 부품이 상호 호환성이 없음 <---> 개정전과 후의 부품이 상호 호환성이 있음
<-0-> 단품 상태로는 상호호환성이 없으나 관련 부품의 조합상태로는 호환성이 있음

MX50PC-T0740A 본넷트그룹

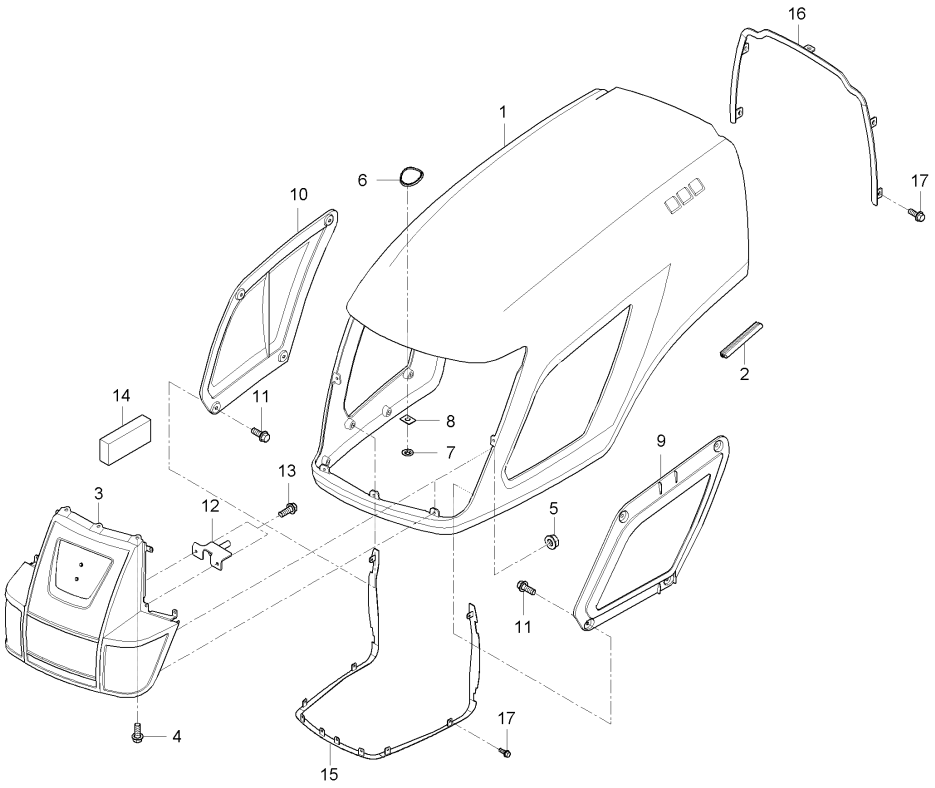

A : RX560PSC , B : RX620SC , C : RX620PSC , D : RX700SC , E : RX700PSC

No.	부품번호	부품명	수량					I.C	비고
			A	B	C	D	E		
1	T5210-50603	본넷트조합	1	1	1	1	1		
2	T5245-50683	뱀띠고무	1	1	1	1	1		
3	T5210-50502	앞그릴	1	1	1	1	1		
4	01754-50816	플랜지볼트	3	3	3	3	3		M8*P1.25
5	02761-50060	플랜지너트	5	5	5	5	5		M6XP1.0
6	T4816-51462	엠블램	1	1	1	1	1		
7	T4620-50701	고정판	2	2	2	2	2		
8	82KC-0641	고무판	2	2	2	2	2		
9	T5210-50553	사이드커버, 좌	1	1	1	1	1		
10	T5210-50563	사이드커버, 우	1	1	1	1	1		
11	01754-50816	플랜지볼트	8	8	8	8	8		M8*P1.25
12	T5210-50593	캐치브라켓	1	1	1	1	1		
13	01123-50816	와셔붙임볼트	2	2	2	2	2		M8*P1.25
14	T5250-72561	스폰지	2	2	2	2	2		
15	T5245-50531	지지브라켓조합	1	1	1	1	1		
16	T5210-50641	지지브라켓3	1	1	1	1	1		
17	01754-50816	플랜지볼트	14	14	14	14	14		M8*P1.25

----> 개정전의 부품이 개정후의 부품을 대체 할 수 있음 <---- 개정후의 부품이 개정전의 부품에 대체 할 수 있음
<-X-> 개정전과 후의 부품이 상호 호환성이 없음 <---> 개정전과 후의 부품이 상호 호환성이 있음
<-0-> 단품 상태로는 상호호환성이 없으나 관련 부품의 조합상태로는 호환성이 있음

RX70-T0740A 본넷트그룹

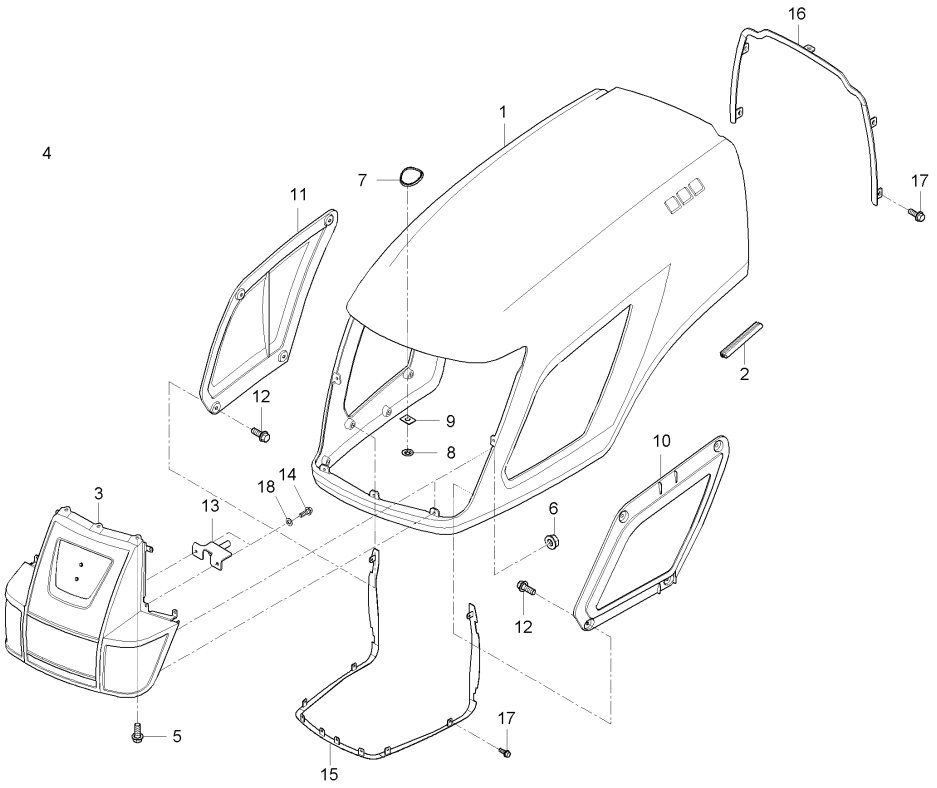

A : RX560PSC , B : RX620SC , C : RX620PSC , D : RX700SC , E : RX700PSC

No.	부품번호	부품명	수량					I.C	비고
			A	B	C	D	E		
1	T5210-50603	본넷트조합	1	1	1	1	1		
2	T5245-50683	뱀띠고무	1	1	1	1	1		
3	T5210-50502	앞그릴	1	1	1	1	1		
4	01754-50812	플랜지볼트	3	3	3	3	3		M8*P1.25
5	02761-50060	플랜지너트	5	5	5	5	5		M6XP1.0
6	T4818-51462	엠블램	1	1	1	1	1		
7	T4816-51462	엠블램	1	1	1	1	1		
8	T4620-50701	고정판	2	2	2	2	2		
9	82KC-0641	고무판	2	2	2	2	2		
10	T5210-50553	사이드커버, 좌	1	1	1	1	1		
11	T5210-50563	사이드커버, 우	1	1	1	1	1		
12	01754-50812	플랜지볼트	8	8	8	8	8		M8*P1.25
13	T5210-50593	캐치브라켓	1	1	1	1	1		
14	01123-50816	와셔붙임볼트	2	2	2	2	2		M8*P1.25
15	T5245-50531	지지브라켓조합	1	1	1	1	1		
16	T5210-50641	지지브라켓3	1	1	1	1	1		
17	01754-50812	플랜지볼트	14	14	14	14	14		M8*P1.25
18	04015-50080	평와셔	2	2	2	2	2		T2.6

----> 개정전의 부품이 개정후의 부품을 대체 할 수 있음 <---- 개정후의 부품이 개정전의 부품에 대체 할 수 있음
<-X-> 개정전과 후의 부품이 상호 호환성이 없음 <---> 개정전과 후의 부품이 상호 호환성이 있음
<-0-> 단품 상태로는 상호호환성이 없으나 관련 부품의 조합상태로는 호환성이 있음

RX70-T0750A 본넷트취부대그룹

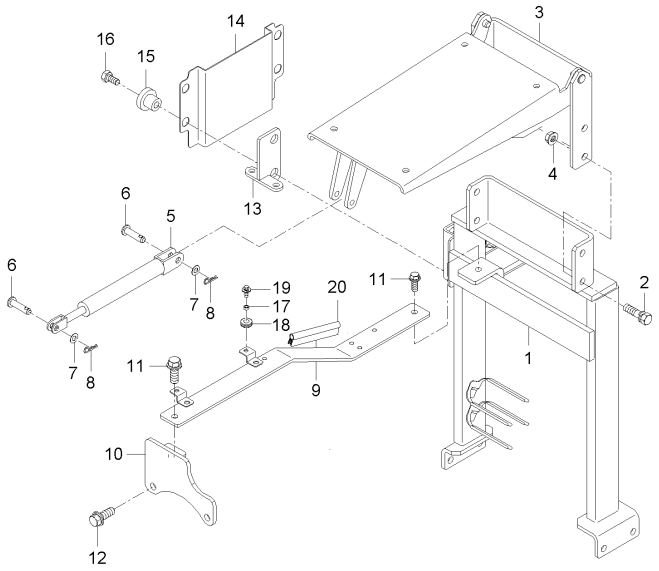

A : RX560PSC , B : RX620SC , C : RX620PSC , D : RX700SC , E : RX700PSC

No.	부품번호	부품명	수량					I.C	비고
			A	B	C	D	E		
1	T5270-50664	본넷트지지대	1		1		1		
1	T5270-50666	본넷트지지대	1		1		1	<----	
1	T5270-50667	본넷트지지대	1		1		1	<--->	
2	01133-51020	와셔붙임볼트	4		4		4		M10*P1.25
3	T5270-50671	힌지브라켓	1		1		1		
3	T5270-50672	힌지브라켓	1		1		1	<----	
4	02763-50080	플랜지너트	4		4		4		M8XP1.25
5	T5210-50903	에어실린더조합	2		2		2		
6	05122-50822	두부핀	4		4		4		
6	05122-50850	두부핀	2		2		2	<-0->	
7	04013-50080	평와셔	4		4		4		M8
7	04013-50080	평와셔	2		2		2	<-0->	M8
8	05515-50800	스냅핀	4		4		4		M8
9	T5270-50354	보강판	1		1		1		
9	T5270-50356	보강판	1		1		1	<----	
9	T5270-50357	보강판	1		1		1	<--->	
10	T5270-50362	보강판잡이	1		1		1		
10	T5270-50363	보강판잡이	1		1		1	<----	
11	01754-50825	플랜지볼트	2		2		2		M8XP1.25

----> 개정전의 부품이 개정후의 부품을 대체 할 수 있음 <---- 개정후의 부품이 개정전의 부품에 대체 할 수 있음
<-X-> 개정전과 후의 부품이 상호 호환성이 없음 <---> 개정전과 후의 부품이 상호 호환성이 있음
<-0-> 단품 상태로는 상호호환성이 없으나 관련 부품의 조합상태로는 호환성이 있음

RX70-T0750A 본넷트취부대그룹

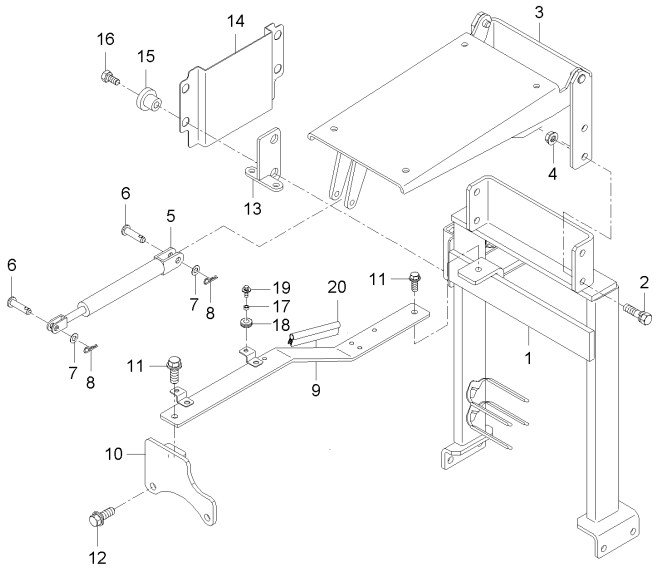

A : RX560PSC , B : RX620SC , C : RX620PSC , D : RX700SC , E : RX700PSC

No.	부품번호	부품명	수량					I.C	비고
			A	B	C	D	E		
12	01133-51030	와셔붙임볼트	2		2		2		M10*1.25
13	T5270-50471	고정브라켓, ECU	1		1		1		
14	T5270-50481	차단판, ECU	1		1		1		
14	T5230-50481	차단판, ECU	1		1		1	<----	
14	T5230-50482	차단판, ECU	1		1		1	<--->	
15	T5270-50492	쿠션고무	4		4		4		
16	01025-50635	볼트	4		4		4		
16	01025-50625	와셔붙임볼트	4		4		4	<----	
17	T2350-50421	간격통, 라디에이터지지	3		3		3		
18	T2350-50431	그로멧	3		3		3		
19	01127-50825	와셔붙임볼트	3		3		3		
20	T5270-50451	뱀띠고무	1		1		1		

----> 개정전의 부품이 개정후의 부품을 대체 할 수 있음 <---- 개정후의 부품이 개정전의 부품에 대체 할 수 있음
<-X-> 개정전과 후의 부품이 상호 호환성이 없음 <---> 개정전과 후의 부품이 상호 호환성이 있음
<-0-> 단품 상태로는 상호호환성이 없으나 관련 부품의 조합상태로는 호환성이 있음

RX70C-T0750A 본넷트취부대그룹

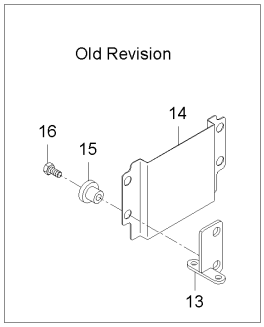

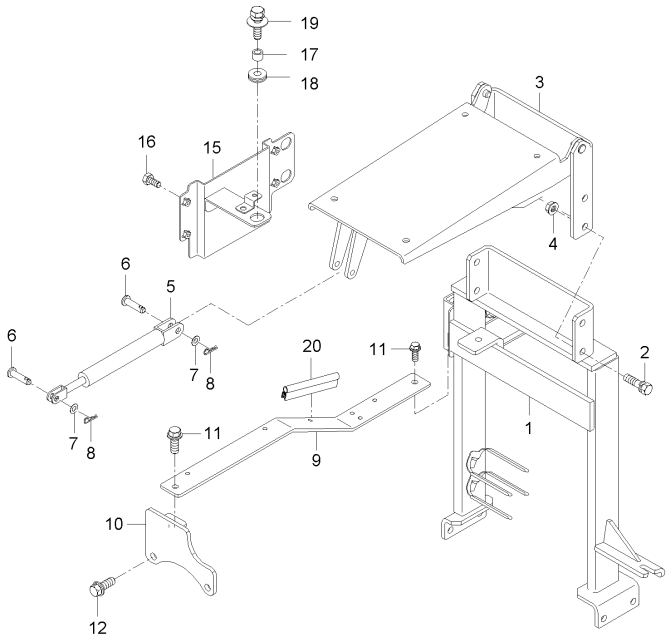

A : RX560PSC , B : RX620SC , C : RX620PSC , D : RX700SC , E : RX700PSC

No.	부품번호	부품명	수량					I.C	비고
			A	B	C	D	E		
1	T5280-50664	본넷트지지대		1		1			
1	T5280-50666	본넷트지지대		1		1		<----	
1	T5280-50667	본넷트지지대		1		1		<--->	
2	01133-51020	와셔붙임볼트		4		4			
3	T5270-50671	힌지브라켓		1		1			
3	T5270-50672	힌지브라켓		1		1		<----	
4	02763-50080	플랜지너트		4		4			
5	T5210-50903	에어실린더조합		2		2			
6	05122-50822	두부핀		4		4			
6	05122-50850	두부핀		2		2		<-0->	
7	04013-50080	평와셔		4		4			
7	04013-50080	평와셔		2		2		<-0->	
8	05515-50800	스냅핀		4		4			
9	T5270-50354	보강판		1		1			
9	T5270-50355	보강판		1		1		<----	
9	T5270-50356	보강판		1		1		<----	
9	T5270-50357	보강판		1		1		<--->	
10	T5270-50362	보강판잡이		1		1			
11	01754-50825	플랜지볼트		2		2			

----> 개정전의 부품이 개정후의 부품을 대체 할 수 있음 <---- 개정후의 부품이 개정전의 부품에 대체 할 수 있음
<-X-> 개정전과 후의 부품이 상호 호환성이 없음 <---> 개정전과 후의 부품이 상호 호환성이 있음
<-0-> 단품 상태로는 상호호환성이 없으나 관련 부품의 조합상태로는 호환성이 있음

RX70C-T0750A 본넷트취부대그룹

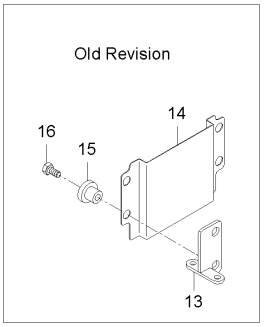

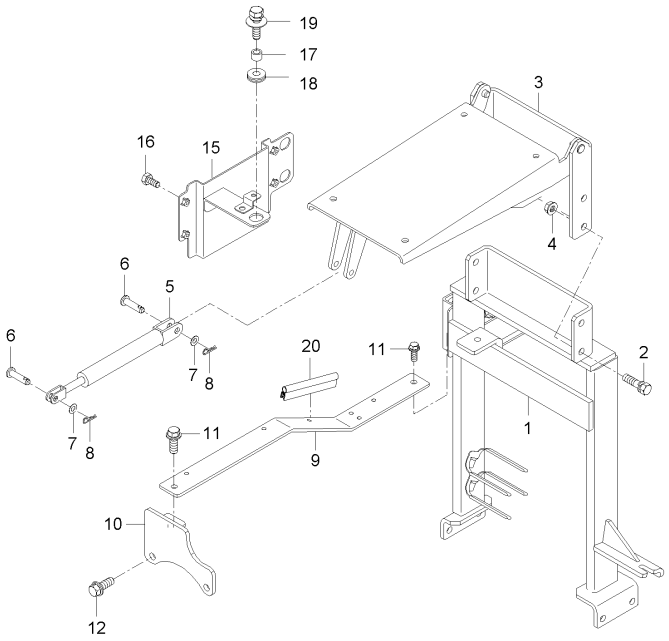

A : RX560PSC , B : RX620SC , C : RX620PSC , D : RX700SC , E : RX700PSC

No.	부품번호	부품명	수량					I.C	비고
			A	B	C	D	E		
12	01133-51030	와셔붙임볼트		2		2			
13	T5270-50471	고정브라켓, ECU		1		1			
14	T5270-50481	차단판, ECU		1		1			
14	T5230-50481	차단판, ECU		1		1		<----	
14	T5270-50482	차단판, ECU		1		1		<--->	
15	T5270-50492	쿠션고무		4		4			
16	01025-50635	볼트		4		4			
16	01025-50625	와셔붙임볼트		4		4		<----	
17	T2350-50421	간격통, 라디에이터지지		3		3			
18	T2350-50431	그로멧		3		3			
19	01127-50825	와셔붙임볼트		3		3			
20	T5270-50451	뱀띠고무		1		1			

----> 개정전의 부품이 개정후의 부품을 대체 할 수 있음 <---- 개정후의 부품이 개정전의 부품에 대체 할 수 있음
<-X-> 개정전과 후의 부품이 상호 호환성이 없음 <---> 개정전과 후의 부품이 상호 호환성이 있음
<-0-> 단품 상태로는 상호호환성이 없으나 관련 부품의 조합상태로는 호환성이 있음

RX70-T0760A 연료탱크그룹

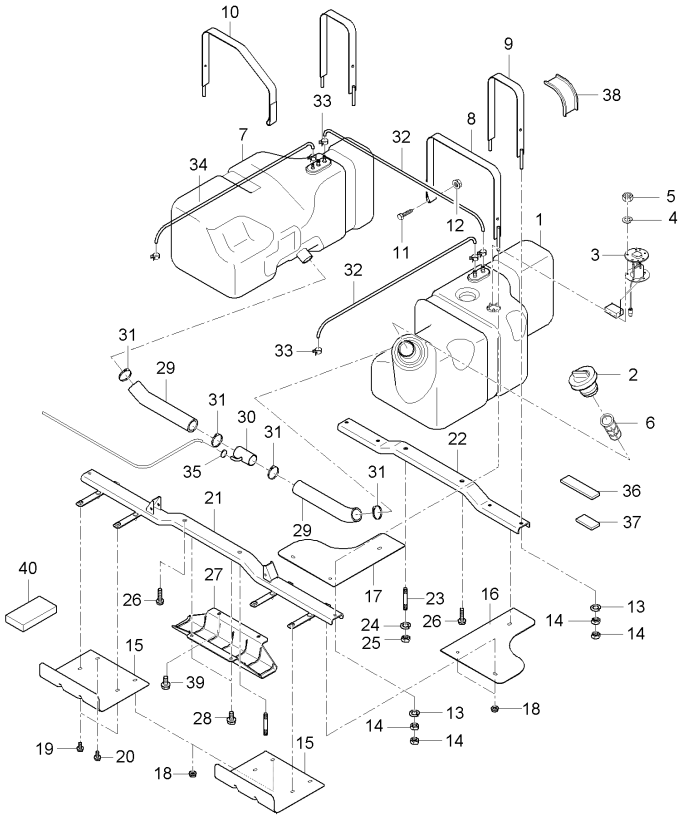

A : RX560PSC , B : RX620SC , C : RX620PSC , D : RX700SC , E : RX700PSC

No.	부품번호	부품명	수량					I.C	비고
			A	B	C	D	E		
1	T5210-55023	연료탱크, 좌	1	1	1	1	1		
1	T5210-55024	연료탱크, 좌	1	1	1	1	1	<----	
2	T2611-54822	연료캡	1	1	1	1	1		
2	T2611-54823	연료캡	1	1	1	1	1	<----	
3	T5210-69212	연료센더조합	1	1	1	1	1		
4	04512-50040	스프링와셔	5	5	5	5	5		M4
5	02054-50040	너트	5	5	5	5	5		M4*P0.7
6	T4686-41351	연료필터	1	1	1	1	1		
7	T5270-55031	연료탱크, 우	1	1	1	1	1		
8	T5210-55041	연료탱크잡이판, 좌 앞	1	1	1	1	1		
9	T5210-55051	연료탱크잡이판(뒤)	2	2	2	2	2		
10	T5210-55061	연료탱크잡이판, 앞 우	1	1	1	1	1		
11	01153-50855	볼트	2	2	2	2	2		HEX12.M8P1.25
12	02751-50080	플랜지너트	2	2	2	2	2		M8X1.25
13	04512-50100	스프링와셔	6	6	6	6	6		M10
14	02176-50100	너트	12	12	12	12	12		M10X1.25
15	T5210-55071	연료탱크보호커버1	2	2	2	2	2		
16	T5210-55081	연료탱크보호커버2, 좌	1	1	1	1	1		
17	T5210-55091	연료탱크보호커버(우)	1	1	1	1	1		

----> 개정전의 부품이 개정후의 부품을 대체 할 수 있음 <---- 개정후의 부품이 개정전의 부품에 대체 할 수 있음
<-X-> 개정전과 후의 부품이 상호 호환성이 없음 <---> 개정전과 후의 부품이 상호 호환성이 있음
<-0-> 단품 상태로는 상호호환성이 없으나 관련 부품의 조합상태로는 호환성이 있음

RX70-T0760A 연료탱크그룹

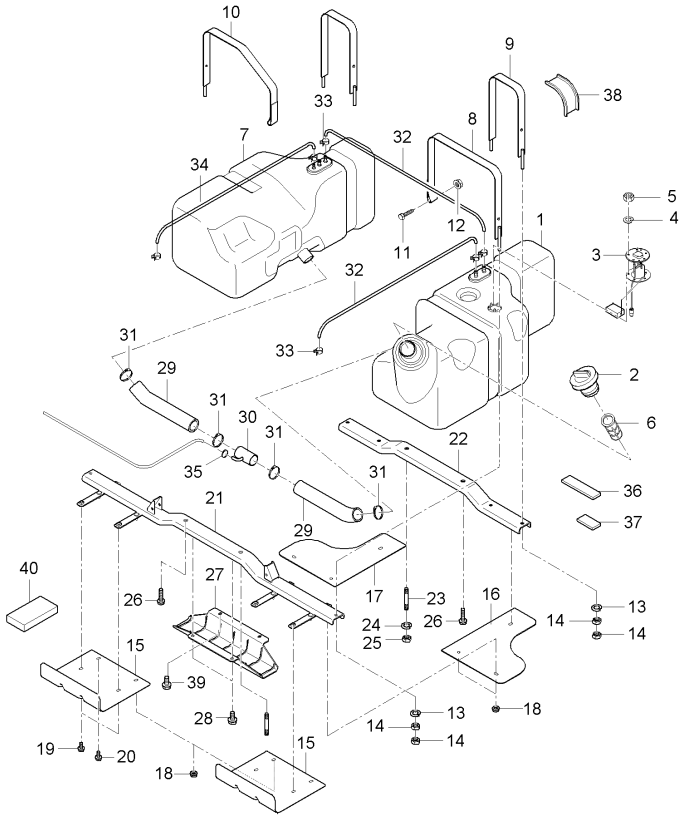

A : RX560PSC , B : RX620SC , C : RX620PSC , D : RX700SC , E : RX700PSC

No.	부품번호	부품명	수량					I.C	비고
			A	B	C	D	E		
18	02751-50080	플랜지너트	8	8	8	8	8		M8X1.25
19	01754-50812	플랜지볼트	4	4	4	4	4		M8*P1.25
20	01774-51020	플랜지볼트	2	2	2	2	2		M10P1.25
21	T5210-55101	연료탱크취부대, 앞	1	1	1	1	1		
22	T5210-55111	연료탱크취부대(뒤)	1	1	1	1	1		
23	01517-51430	심음볼트	2	2	2	2	2		
24	04512-50140	스프링와셔	4	4	4	4	4		
25	02176-50140	너트	2	2	2	2	2		M14*P1.5
26	01173-51425	볼트	2	2	2	2	2		M14P1.5
27	T5210-55133	연료호스커버	1	1	1	1	1		
28	01127-50816	와셔붙임볼트	4	4	4	4	4		
29	T5210-55261	연료호스1	2	2	2	2	2		
30	T5270-55091	연결파이프	1	1	1	1	1		
31	T2540-38251	호스밴드	4	4	4	4	4		
32	T4682-55202	공기빼기튜브	2	2	2	2	2		
33	09318-88160	호스클램프	4	4	4	4	4		DIA16
34	T4810-55234	연료호스, 1	1	1	1	1	1		
35	15301-7247-0	튜브클립	1	1	1	1	1		
36	T2610-50271	쿠션고무	2	2	2	2	2		

----> 개정전의 부품이 개정후의 부품을 대체 할 수 있음 <---- 개정후의 부품이 개정전의 부품에 대체 할 수 있음
<-X-> 개정전과 후의 부품이 상호 호환성이 없음 <---> 개정전과 후의 부품이 상호 호환성이 있음
<-0-> 단품 상태로는 상호호환성이 없으나 관련 부품의 조합상태로는 호환성이 있음

RX70-T0760A 연료탱크그룹

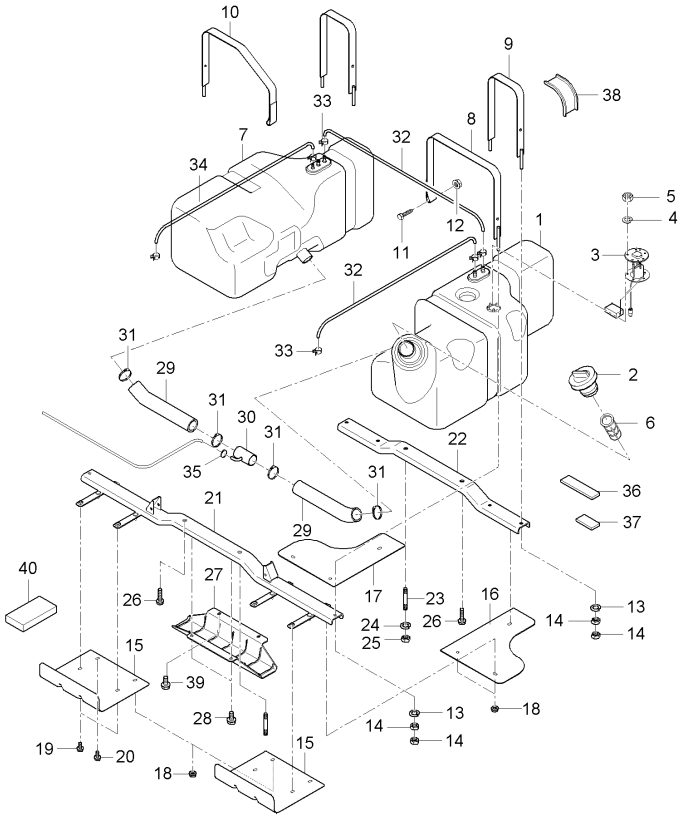

A : RX560PSC , B : RX620SC , C : RX620PSC , D : RX700SC , E : RX700PSC

No.	부품번호	부품명	수량					I.C	비고
			A	B	C	D	E		
37	T4810-55312	쿠션고무	6	6	6	6	6		
38	T5270-55241	실링고무	6	6	6	6	6		
39	01754-50816	플랜지볼트	2	2	2	2	2		M8*P1.25
40	T5210-84641	연료탱크쿠션	4	4	4	4	4		

----> 개정전의 부품이 개정후의 부품을 대체 할 수 있음 <---- 개정후의 부품이 개정전의 부품에 대체 할 수 있음
<-X-> 개정전과 후의 부품이 상호 호환성이 없음 <---> 개정전과 후의 부품이 상호 호환성이 있음
<-0-> 단품 상태로는 상호호환성이 없으나 관련 부품의 조합상태로는 호환성이 있음

MX58-T0780A 변속레버2그룹

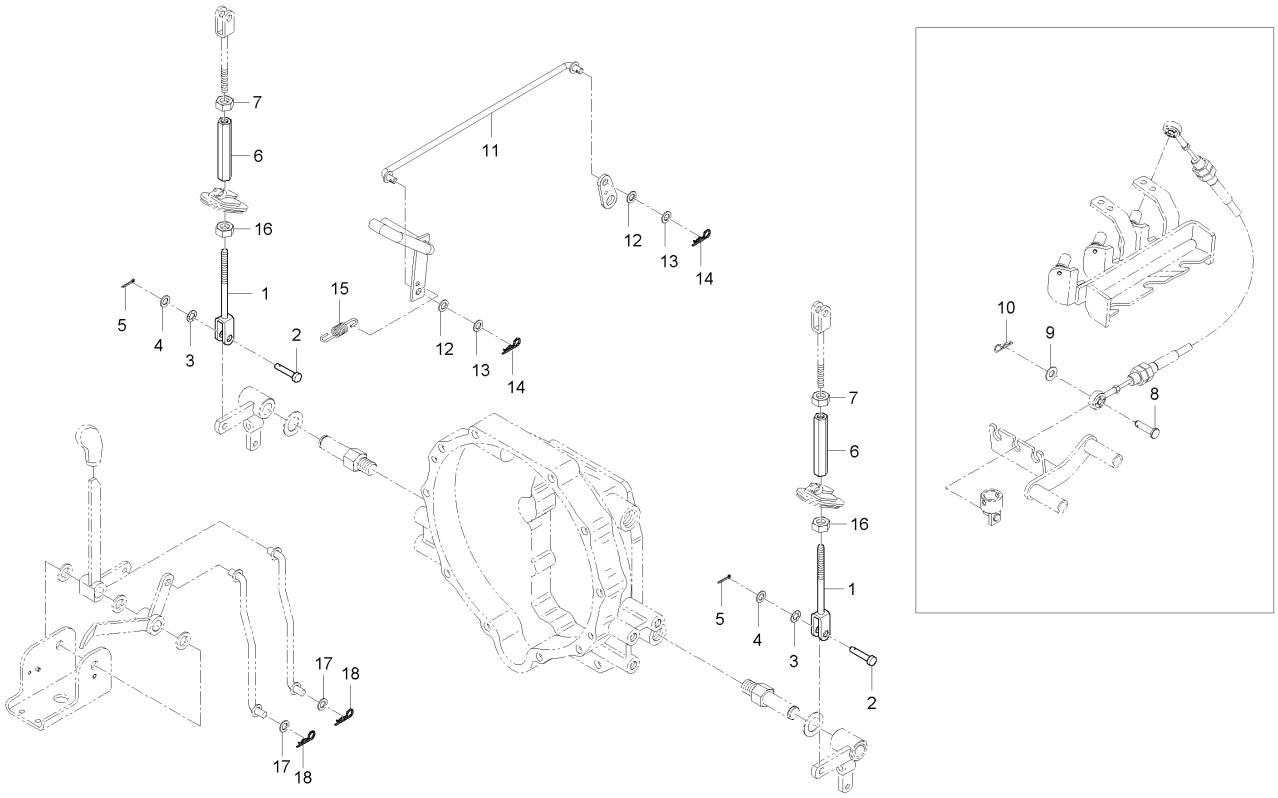

A : RX560PSC , B : RX620SC , C : RX620PSC , D : RX700SC , E : RX700PSC

No.	부품번호	부품명	수량					I.C	비고
			A	B	C	D	E		
1	T5210-55751	브레이크로드1	2		2		2		
2	05122-51028	두부핀	2		2		2		DIA10
3	T4157-56111	판스프링	2		2		2		
4	T4930-66731	와셔, 1	2		2		2		
5	05511-50318	분할핀	2		2		2		
6	55311-3156-1	턴버클	2		2		2		
7	02176-50100	너트	1		1		1		M10X1.25
8	05122-50618	두부핀	3		3		3		
9	T4930-66751	와셔, 3	3		3		3		
10	05515-50600	스냅핀	3		3		3		
11	T5210-65021	로드, 차동	1		1		1		
12	T4682-65311	와셔 3, 고무	2		2		2		
13	04011-50100	평와셔	2		2		2		M10
14	05515-51000	스냅핀	2		2		2		DIA10
15	T4520-62331	고정스프링	1		1		1		
16	37300-2891-2	너트	1		1		1		
16	55311-3155-1	너트	2		2		2	<----	
17	T4930-66731	와셔, 1	1		1		1		
18	52300-3413-1	스냅핀	1		1		1		

----> 개정전의 부품이 개정후의 부품을 대체 할 수 있음 <---- 개정후의 부품이 개정전의 부품에 대체 할 수 있음
<-X-> 개정전과 후의 부품이 상호 호환성이 없음 <---> 개정전과 후의 부품이 상호 호환성이 있음
<-0-> 단품 상태로는 상호호환성이 없으나 관련 부품의 조합상태로는 호환성이 있음

MX55PCR-T0790A 주,부변속레버그룹

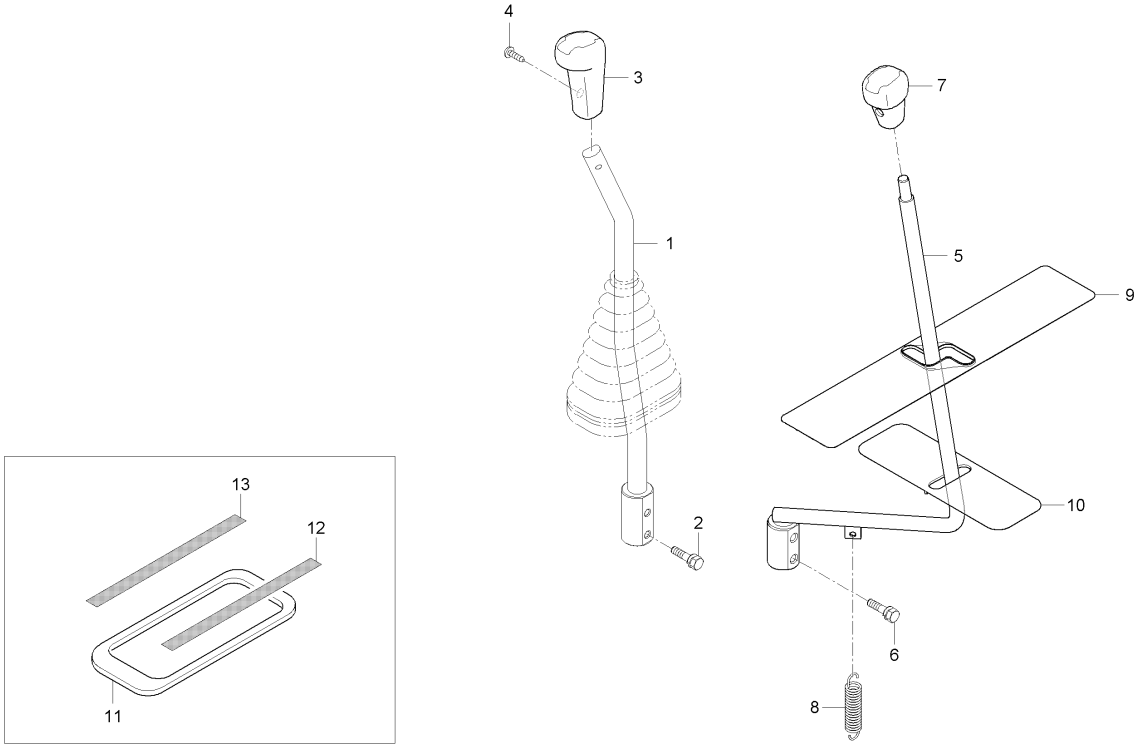

A : RX560PSC , B : RX620SC , C : RX620PSC , D : RX700SC , E : RX700PSC

No.	부품번호	부품명	수량					I.C	비고
			A	B	C	D	E		
1	T5210-60332	레버 2, 주변속	1	1	1	1	1		
1	T5210-60333	레버 2, 주변속	1	1	1	1	1	<----	
2	01025-50625	와셔붙임볼트	2	2	2	2	2		
2	01125-50825	와셔붙임볼트	2	2	2	2	2	<----	M8*1.25
3	T5210-66441	손잡이, 주변속	1	1	1	1	1		
4	03004-50616	와셔붙임소나사	1	1	1	1	1		M6*1.0*16
5	T5210-60432	레버, 부변속	1	1	1	1	1		
5	T5210-60433	레버, 부변속	1	1	1	1	1	<----	
6	01025-50625	와셔붙임볼트	2	2	2	2	2		
7	T5211-60451	손잡이, 부변속	1	1	1	1	1		
8	T2185-66671	스프링, 차동고정	1	1	1	1	1		
9	T5210-64512	안내판1		1	1	1	1		
9	T5210-64513	안내판1	1	1	1	1	1	<-0->	
10	T5210-64522	안내판2	1	1	1	1	1		
11	T5210-64452	가이드커버, 부변속		1	1	1	1		
11	T5210-64453	가이드커버, 부변속	1	1	1	1	1	<-0->	
12	T5250-64482	명판1, 부변속		1	1	1	1		
12	T5250-64483	명판1, 부변속	1	1	1	1	1	<----	
13	T5250-64492	명판2, 부변속		1	1	1	1		

----> 개정전의 부품이 개정후의 부품을 대체 할 수 있음 <---- 개정후의 부품이 개정전의 부품에 대체 할 수 있음
<-X-> 개정전과 후의 부품이 상호 호환성이 없음 <---> 개정전과 후의 부품이 상호 호환성이 있음
<-0-> 단품 상태로는 상호호환성이 없으나 관련 부품의 조합상태로는 호환성이 있음

MX55PCR-T0790A 주,부변속레버그룹

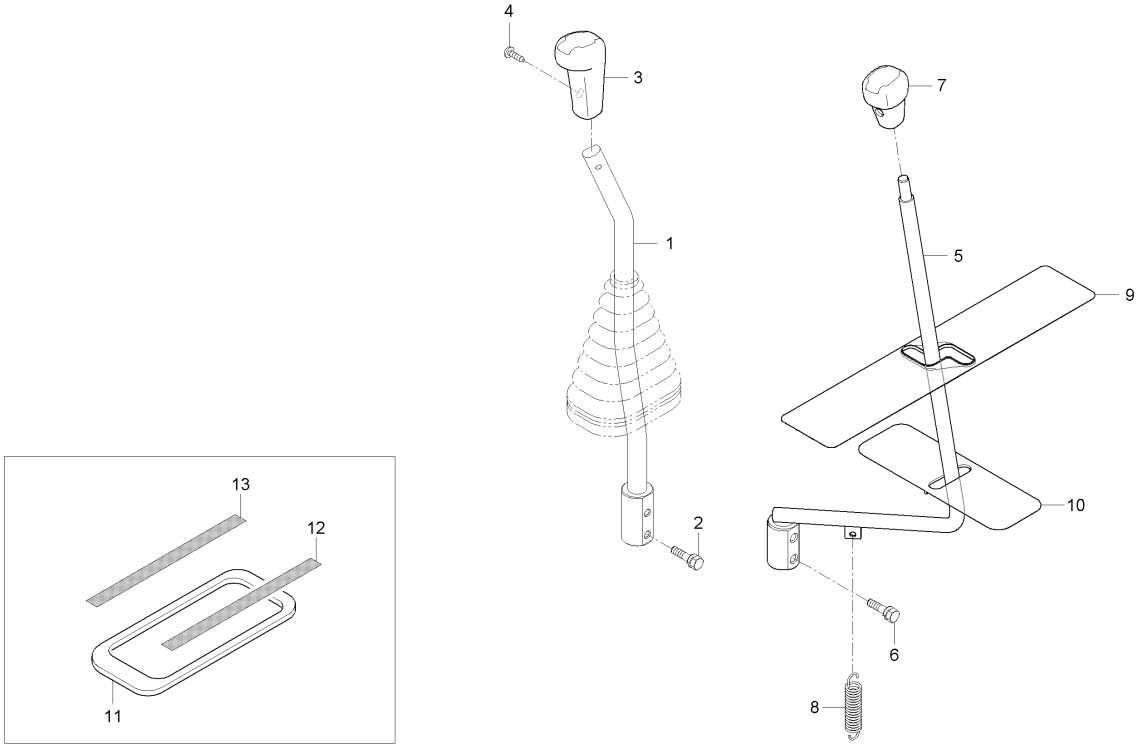

A : RX560PSC , B : RX620SC , C : RX620PSC , D : RX700SC , E : RX700PSC

No.	부품번호	부품명	수량					I.C	비고
			A	B	C	D	E		
13	T5250-64493	명판2, 부변속	1	1	1	1	1	<----	

----> 개정전의 부품이 개정후의 부품을 대체 할 수 있음 <---- 개정후의 부품이 개정전의 부품에 대체 할 수 있음
<-X-> 개정전과 후의 부품이 상호 호환성이 없음 <---> 개정전과 후의 부품이 상호 호환성이 있음
<-0-> 단품 상태로는 상호호환성이 없으나 관련 부품의 조합상태로는 호환성이 있음

MX58-T0810A PT0레버2그룹

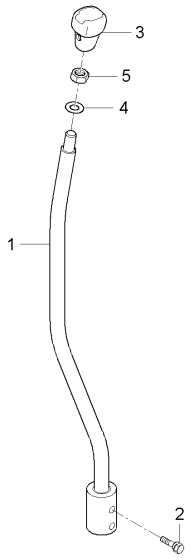

A : RX560PSC , B : RX620SC , C : RX620PSC , D : RX700SC , E : RX700PSC

No.	부품번호	부품명	수량					I.C	비고
			A	B	C	D	E		
1	T5210-60943	레버 2, PTO	1	1	1	1	1		
1	T5210-60945	레버 2, PTO	1	1	1	1	1	<----	
2	01025-50625	와셔붙임볼트	2	2	2	2	2		
2	01125-50825	와셔붙임볼트	2	2	2	2	2	<----	M8*1.25
3	T5250-60981	손잡이, PTO	1	1	1	1	1		
4	04013-50100	평와셔	1	1	1	1	1		M10
5	02176-50100	너트	1	1	1	1	1		M10X1.25

----> 개정전의 부품이 개정후의 부품을 대체 할 수 있음 <---- 개정후의 부품이 개정전의 부품에 대체 할 수 있음
<-X-> 개정전과 후의 부품이 상호 호환성이 없음 <---> 개정전과 후의 부품이 상호 호환성이 있음
<-0-> 단품 상태로는 상호호환성이 없으나 관련 부품의 조합상태로는 호환성이 있음

MX58-T0820A 죠이스틱레버그룹

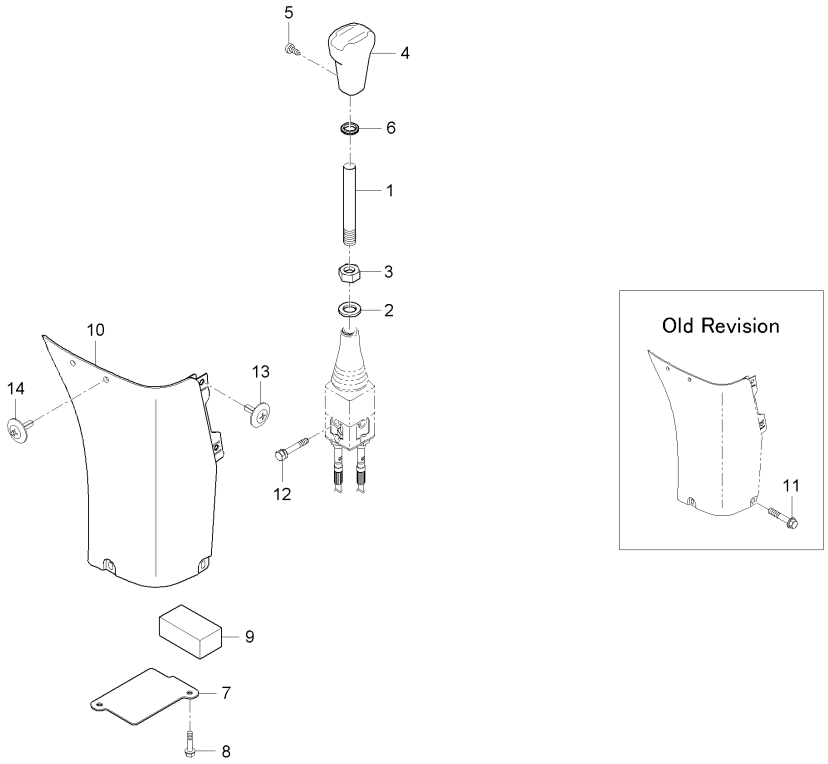

A : RX560PSC , B : RX620SC , C : RX620PSC , D : RX700SC , E : RX700PSC

No.	부품번호	부품명	수량					I.C	비고
			A	B	C	D	E		
1	T4835-64711	조이스틱레버	1		1	1			
2	04011-50140	평와셔	1		1	1			
3	02176-50140	너트	1		1	1			
4	T5210-64721	손잡이, 죠이스틱	1		1	1			
5	03054-50514	십자홈붙이소나사	1		1	1			
6	31355-2949-1	그로밋	1		1	1			
7	T5210-64751	커버, 죠이스틱	1		1	1			
8	01754-50616	플랜지볼트	2		2	2			
9	T4601-95381	스폰지	1		1	1			
10	T5210-64224	레버가이드, 하 우	1		1	1			
11	T4625-55431	플랜지볼트	1		1	1			
12	01123-50885	와셔붙임볼트	2		2	2			
13	T5210-64411	수지볼트1	4		4	4			
14	T5210-64421	수지볼트2	4		4	4			
14	T5210-64422	수지볼트2	4		4	4		<----	
15	T5210-64551	스폰지	1		1	1			

----> 개정전의 부품이 개정후의 부품을 대체 할 수 있음 <---- 개정후의 부품이 개정전의 부품에 대체 할 수 있음
<-X-> 개정전과 후의 부품이 상호 호환성이 없음 <---> 개정전과 후의 부품이 상호 호환성이 있음
<-0-> 단품 상태로는 상호호환성이 없으나 관련 부품의 조합상태로는 호환성이 있음

RX56PSC-T0820A 죠이스틱레버그룹

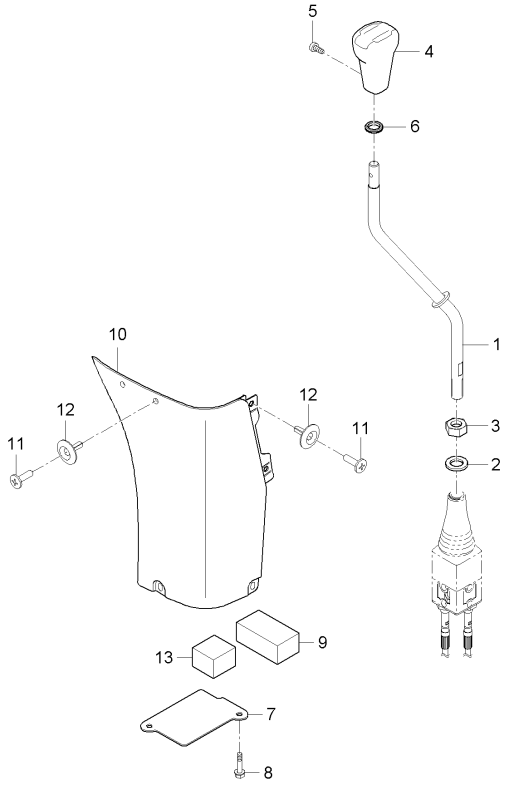

A : RX560PSC , B : RX620SC , C : RX620PSC , D : RX700SC , E : RX700PSC

No.	부품번호	부품명	수량					I.C	비고
			A	B	C	D	E		
1	T5270-64712	죠이스틱레버	1	1	1	1	1		
2	04011-50140	평와셔	1	1	1	1	1		T2.6
3	02176-50140	너트	1	1	1	1	1		M14*P1.5
4	T5210-64721	손잡이, 죠이스틱	1	1	1	1	1		
5	03054-50514	십자홈붙이소나사	1	1	1	1	1		
6	31355-2949-1	그로밋	1	1	1	1	1		
7	T5210-64751	커버, 죠이스틱	1	1	1	1	1		
8	01754-50616	플랜지볼트	2	2	2	2	2		M6*P1.0
9	T4601-95381	스폰지	1	1	1	1	1		
10	T5210-64224	레버가이드, 하 우	1	1	1	1	1		
11	T5210-64411	수지볼트1	4	4	4	4	4		
12	T5210-64421	수지볼트2	4	4	4	4	4		
12	T5210-64422	수지볼트2	4	4	4	4	4	<----	
13	T5210-64551	스폰지	1	1	1	1	1		

----> 개정전의 부품이 개정후의 부품을 대체 할 수 있음 <---- 개정후의 부품이 개정전의 부품에 대체 할 수 있음
<-X-> 개정전과 후의 부품이 상호 호환성이 없음 <---> 개정전과 후의 부품이 상호 호환성이 있음
<-0-> 단품 상태로는 상호호환성이 없으나 관련 부품의 조합상태로는 호환성이 있음

MX58-T0840A 경심수평센서브라켓그룹

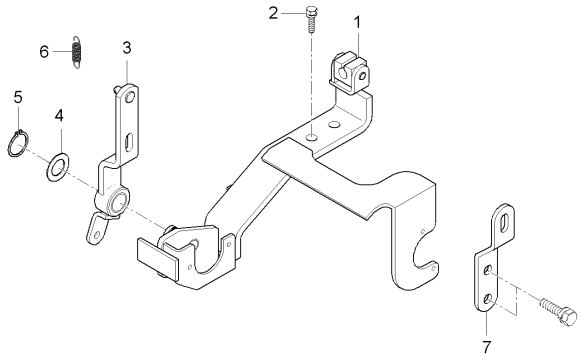

A : RX560PSC , B : RX620SC , C : RX620PSC , D : RX700SC , E : RX700PSC

No.	부품번호	부품명	수량					I.C	비고
			A	B	C	D	E		
1	T5210-68751	경심제어센서브라켓	1	1	1	1	1		
1	T5210-68752	경심제어센서브라켓	1	1	1	1	1	<----	
2	01123-50820	와셔붙임볼트	2	2	2	2	2		M8*P1.25
3	T4815-68761	스위치레버	1	1	1	1	1		
4	04011-50120	평와셔	1	1	1	1	1		M12
5	04612-00120	스냅링	1	1	1	1	1		#12
6	44366-4688-1	스프링	1	1	1	1	1		
7	T4710-66531	레버 1, 수평	1	1	1	1	1		

----> 개정전의 부품이 개정후의 부품을 대체 할 수 있음 <---- 개정후의 부품이 개정전의 부품에 대체 할 수 있음
<-X-> 개정전과 후의 부품이 상호 호환성이 없음 <---> 개정전과 후의 부품이 상호 호환성이 있음
<-0-> 단품 상태로는 상호호환성이 없으나 관련 부품의 조합상태로는 호환성이 있음

MX58-T0850A 3점연결장치2그룹

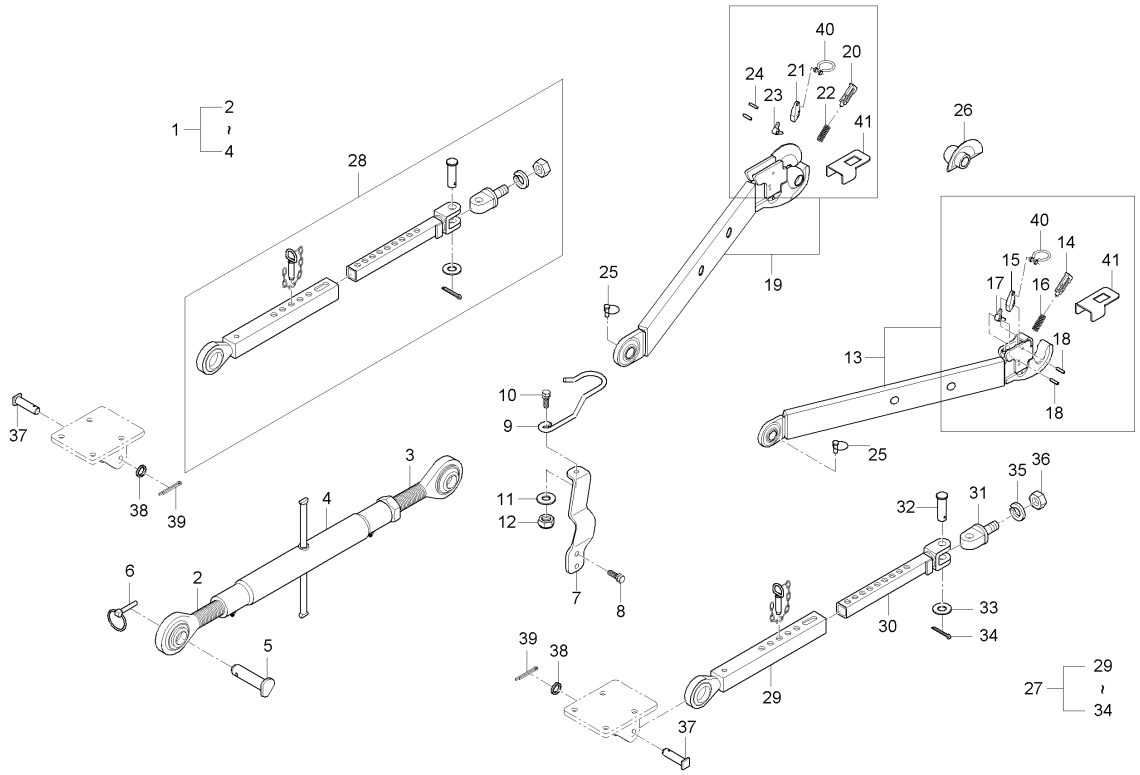

A : RX560PSC , B : RX620SC , C : RX620PSC , D : RX700SC , E : RX700PSC

No.	부품번호	부품명	수량					I.C	비고
			A	B	C	D	E		
1	T5210-85312	톱링크조합	1	1	1				
2	T5210-85321	톱링크하우징	1	1	1				
3	T4682-85331	톱링크하우징(좌)	1	1	1				
4	T5210-85341	톱링크몸통	1	1	1				
5	T4810-91662	톱링크핀	1	1	1				
6	34150-3764-4	클립핀	1	1	1				
7	T5210-85361	브라켓, 톱링크	1	1	1				
8	01123-51025	와셔붙임볼트	2	2	2				
9	T5210-85372	고리, 톱링크	1	1	1				
10	01774-51030	플랜지볼트	1	1	1				
11	04013-50100	평와셔	2	2	2				
12	41182-5151-1	풀림방지너트	1	1	1				
13	T5245-93011	로워링크조합(좌)	1	1	1				
14	T4880-93031	가이드핀	1	1	1				
15	T4880-93041	작동레버, 1	1	1	1				
16	T4880-93051	스프링	1	1	1				
17	T4880-93061	작동레버, 2	1	1	1				
18	05411-01040	스프링핀	2	2	2				
19	T5245-93111	로워링크조합(우)	1	1	1				

----> 개정전의 부품이 개정후의 부품을 대체 할 수 있음 <---- 개정후의 부품이 개정전의 부품에 대체 할 수 있음
<-X-> 개정전과 후의 부품이 상호 호환성이 없음 <---> 개정전과 후의 부품이 상호 호환성이 있음
<-0-> 단품 상태로는 상호호환성이 없으나 관련 부품의 조합상태로는 호환성이 있음

MX58-T0850A 3점연결장치2그룹

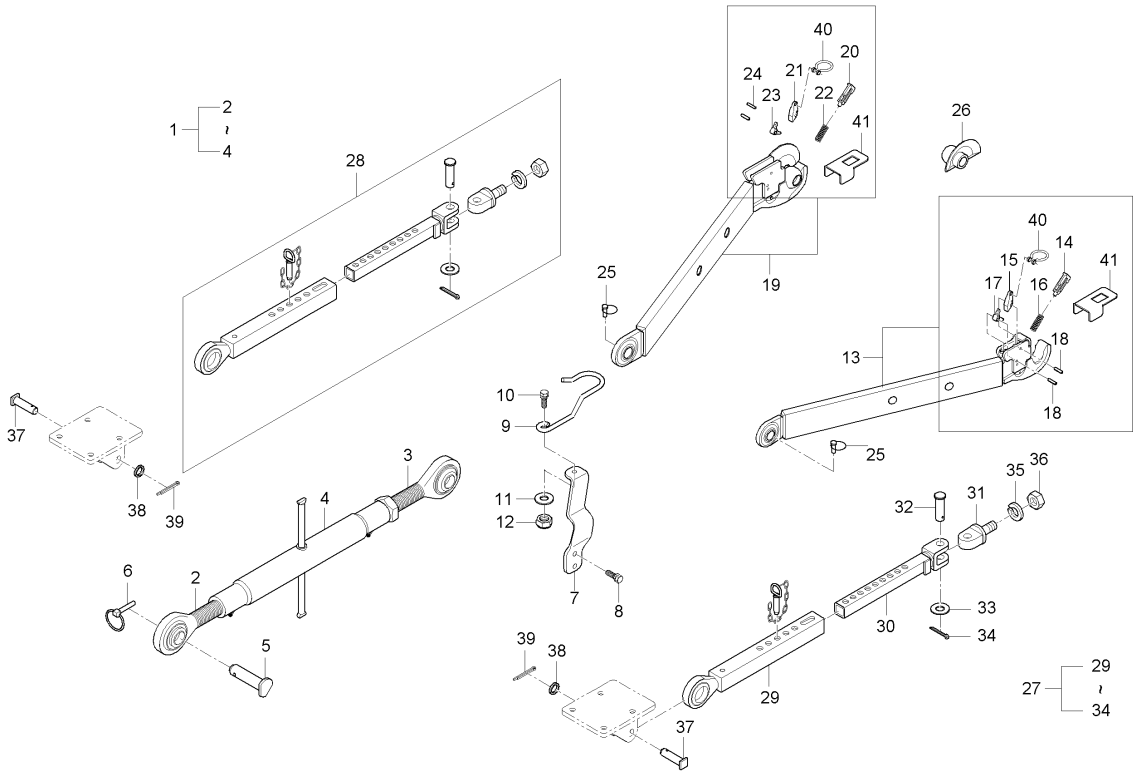

A : RX560PSC , B : RX620SC , C : RX620PSC , D : RX700SC , E : RX700PSC

No.	부품번호	부품명	수량					I.C	비고
			A	B	C	D	E		
20	T4880-93031	가이드핀	1	1	1				
21	T4880-93041	작동레버, 1	1	1	1				
22	T4880-93051	스프링	1	1	1				
23	T4880-93061	작동레버, 2	1	1	1				
24	05411-01040	스프링핀	2	2	2				
25	34150-3764-4	클립핀	2	2	2				
26	T4835-93082	볼조합, 나비형신형	2	2	2				
27	T4682-91072	체크링크 조합(좌)	1	1	1				
28	T4682-91104	체크링크조합	1	1	1				
29	T4682-91114	체크링크하우징, 우	1	1	1				
30	T4682-91132	체크링크하우징, 좌	1	1	1				
31	T4835-91151	체크링크핀	1	1	1				
32	T4835-91171	체크링크핀	1	1	1				
33	04011-50200	평와셔	1	1	1				
34	05511-50430	분할핀	1	1	1				
35	04512-50220	스프링와셔	2	2	2				
36	02056-50220	너트	2	2	2				
37	T4620-85311	체크링크핀	2	2	2				
38	04013-50180	평와셔	2	2	2				

----> 개정전의 부품이 개정후의 부품을 대체 할 수 있음 <---- 개정후의 부품이 개정전의 부품에 대체 할 수 있음
<-X-> 개정전과 후의 부품이 상호 호환성이 없음 <---> 개정전과 후의 부품이 상호 호환성이 있음
<-0-> 단품 상태로는 상호호환성이 없으나 관련 부품의 조합상태로는 호환성이 있음

MX58-T0850A 3점연결장치2그룹

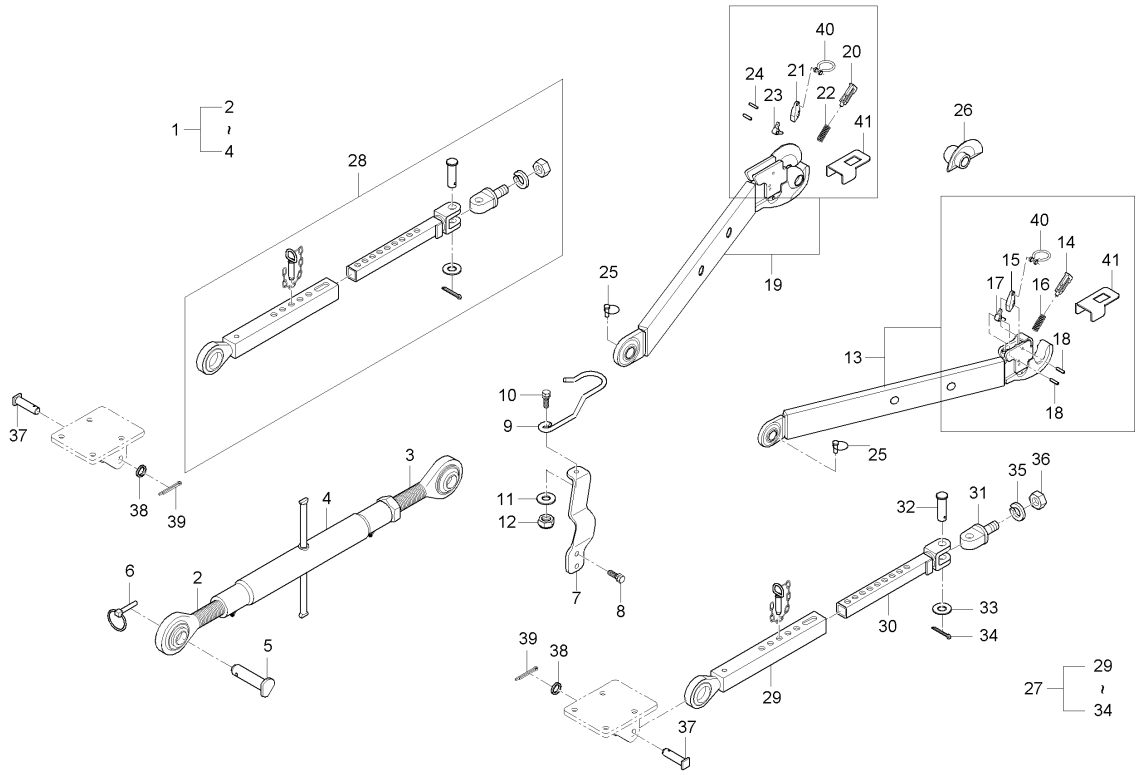

A : RX560PSC , B : RX620SC , C : RX620PSC , D : RX700SC , E : RX700PSC

No.	부품번호	부품명	수량					I.C	비고
			A	B	C	D	E		
39	05511-50530	분할핀	2	2	2				
40	T4880-93081006	링	2	2	2				
41	T4520-92013010	커버 플레이트	2	2	2				

----> 개정전의 부품이 개정후의 부품을 대체 할 수 있음 <---- 개정후의 부품이 개정전의 부품에 대체 할 수 있음
<-X-> 개정전과 후의 부품이 상호 호환성이 없음 <---> 개정전과 후의 부품이 상호 호환성이 있음
<-0-> 단품 상태로는 상호호환성이 없으나 관련 부품의 조합상태로는 호환성이 있음

RX70-T0850A 3점연결장치2그룹

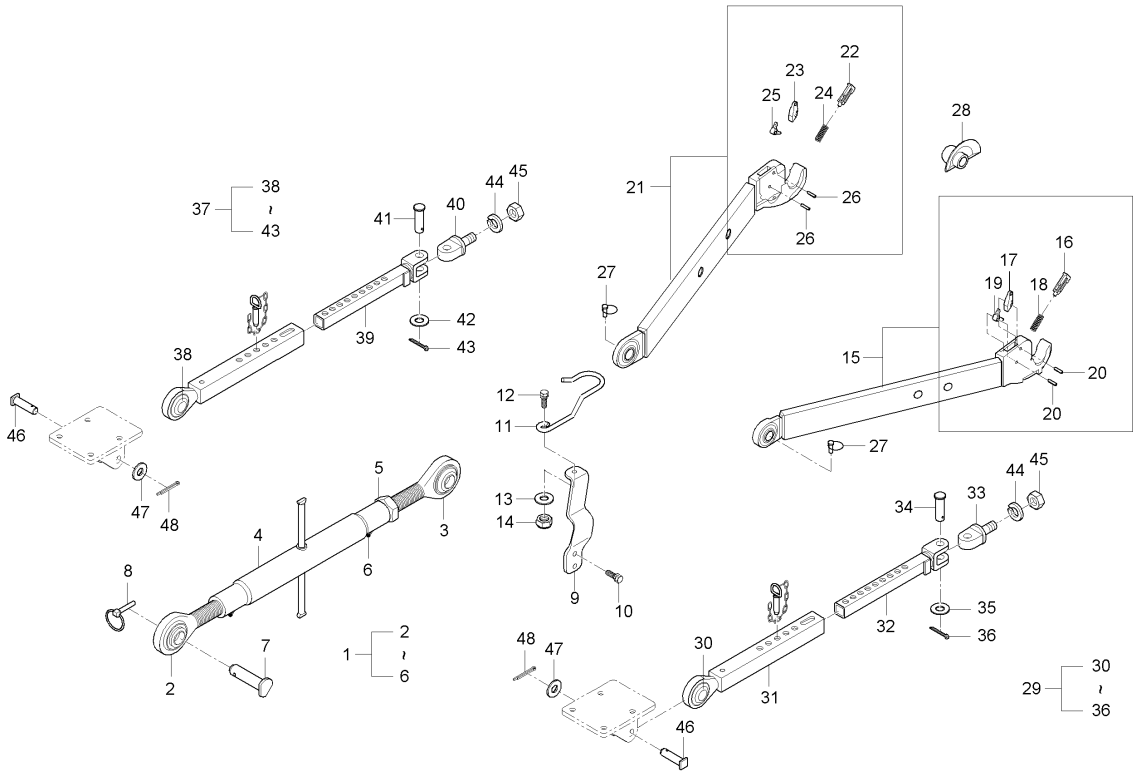

A : RX560PSC , B : RX620SC , C : RX620PSC , D : RX700SC , E : RX700PSC

No.	부품번호	부품명	수량					I.C	비고
			A	B	C	D	E		
1	T5270-85311	톱링크조합				1	1		
2	T5210-85322	톱링크하우징(우)				1	1		
3	T5210-85331	톱링크하우징(좌)				1	1		
4	T5270-85341	톱링크몸통				1	1		
5	D6210-61281	너트				1	1		
6	06613-10675	그리스니플				2	2		M6XP0.75
7	T4810-91662	톱링크핀				1	1		
8	34150-3764-4	클립핀				1	1		
9	T5210-85361	브라켓, 톱링크				1	1		
10	01133-51020	와셔붙임볼트				2	2		M10*P1.25
11	T5210-85372	고리, 톱링크				1	1		
12	01774-51030	플랜지볼트				1	1		
13	04013-50100	평와셔				2	2		M10
14	41182-5151-1	풀림방지너트				1	1		
15	T5270-93011	로워링크조합, 좌				1	1		
16	T4880-93031	가이드핀				1	1		
17	T4880-93041	작동레버, 1				1	1		
18	T4880-93051	스프링				1	1		
19	T4880-93061	작동레버, 2				1	1		

----> 개정전의 부품이 개정후의 부품을 대체 할 수 있음 <---- 개정후의 부품이 개정전의 부품에 대체 할 수 있음
<-X-> 개정전과 후의 부품이 상호 호환성이 없음 <---> 개정전과 후의 부품이 상호 호환성이 있음
<-0-> 단품 상태로는 상호호환성이 없으나 관련 부품의 조합상태로는 호환성이 있음

RX70-T0850A 3점연결장치2그룹

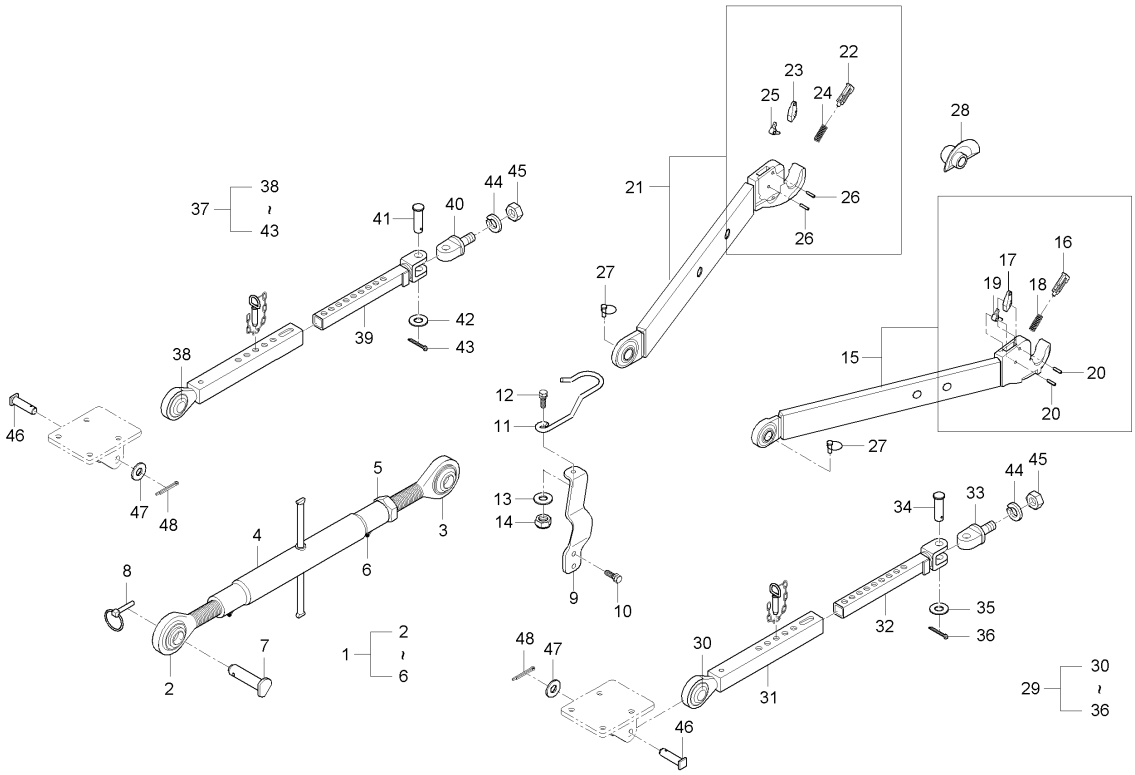

A : RX560PSC , B : RX620SC , C : RX620PSC , D : RX700SC , E : RX700PSC

No.	부품번호	부품명	수량					I.C	비고
			A	B	C	D	E		
20	05411-01040	스프링핀				2	2		
21	T5270-93111	로워링크조합, 우				1	1		
22	T4880-93031	가이드핀				1	1		
23	T4880-93041	작동레버, 1				1	1		
24	T4880-93051	스프링				1	1		
25	T4880-93061	작동레버, 2				1	1		
26	05411-01040	스프링핀				2	2		
27	34150-3764-4	클립핀				2	2		
28	T4835-93082	볼조합, 나비형신형				2	2		
29	T4682-91072	체크링크 조합(좌)				1	1		
30	T4520-91152	체크링크볼				1	1		
31	T4682-91114	체크링크하우징, 우				1	1		
32	T4682-91132	체크링크하우징, 좌				1	1		
33	T4835-91151	체크링크핀				1	1		
34	T4835-91171	체크링크핀				1	1		
35	04011-50200	평와셔				1	1		
36	05511-50430	분할핀				1	1		
37	T4682-91104	체크링크조합				1	1		
38	T4520-91152	체크링크볼				1	1		

----> 개정전의 부품이 개정후의 부품을 대체 할 수 있음 <---- 개정후의 부품이 개정전의 부품에 대체 할 수 있음
<-X-> 개정전과 후의 부품이 상호 호환성이 없음 <---> 개정전과 후의 부품이 상호 호환성이 있음
<-0-> 단품 상태로는 상호호환성이 없으나 관련 부품의 조합상태로는 호환성이 있음

RX70-T0850A 3점연결장치2그룹

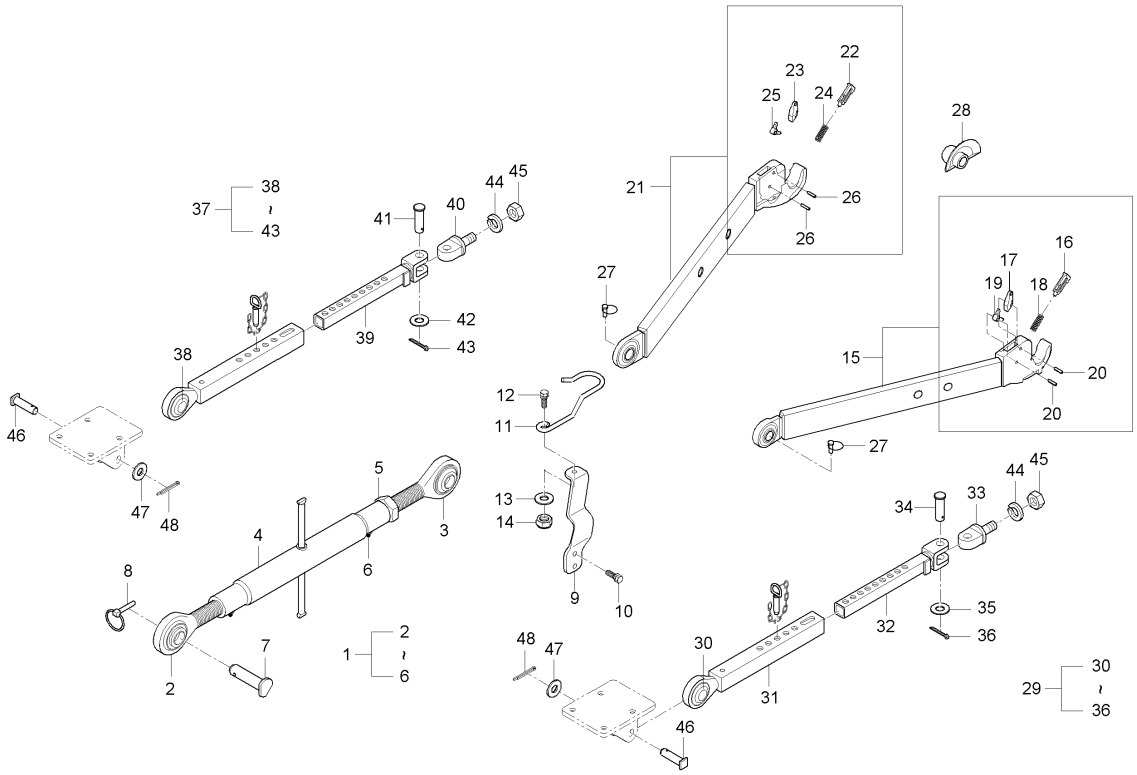

A : RX560PSC , B : RX620SC , C : RX620PSC , D : RX700SC , E : RX700PSC

No.	부품번호	부품명	수량					I.C	비고
			A	B	C	D	E		
39	T4682-91132	체크링크하우징, 좌				1	1		
40	T4835-91151	체크링크핀				1	1		
41	T4835-91171	체크링크핀				1	1		
42	04011-50200	평와셔				1	1		
43	05511-50430	분할핀				1	1		
44	04512-50220	스프링와셔				2	2		M22
45	02056-50220	너트				2	2		M22*P2.5
46	T4620-85311	체크링크핀				2	2		
47	04013-50180	평와셔				2	2		M18
48	05511-50530	분할핀				2	2		

----> 개정전의 부품이 개정후의 부품을 대체 할 수 있음 <---- 개정후의 부품이 개정전의 부품에 대체 할 수 있음
<-X-> 개정전과 후의 부품이 상호 호환성이 없음 <---> 개정전과 후의 부품이 상호 호환성이 있음
<-0-> 단품 상태로는 상호호환성이 없으나 관련 부품의 조합상태로는 호환성이 있음

MX58-T0860A 3점연결장치3그룹

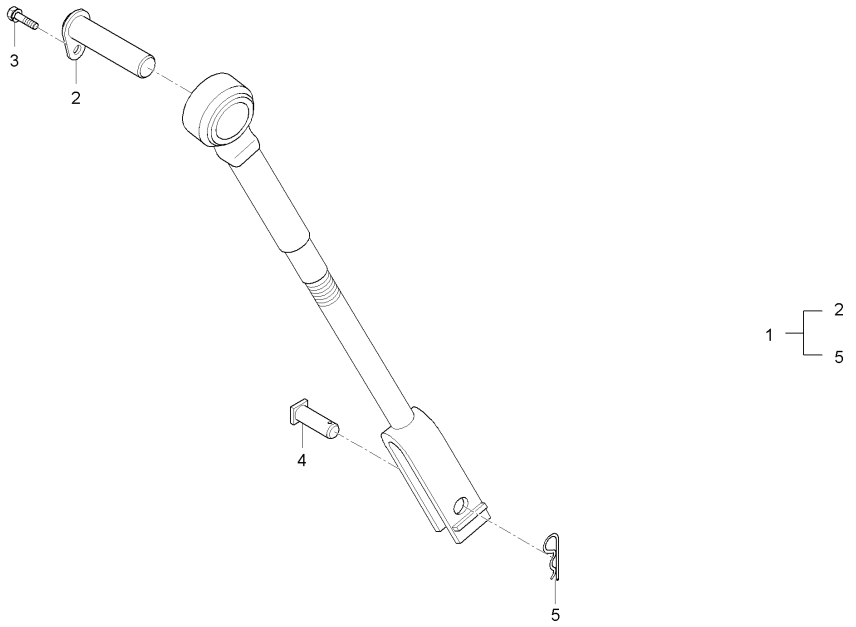

A : RX560PSC , B : RX620SC , C : RX620PSC , D : RX700SC , E : RX700PSC

No.	부품번호	부품명	수량					I.C	비고
			A	B	C	D	E		
1	T5248-85401	리프트로드조합, 좌	1	1	1				
2	T5210-39201	리프트로드 상부핀	1	1	1				
3	01123-50816	와셔붙임볼트	1	1	1				
4	T4680-85311	리프트로드핀	1	1	1				
5	05515-51600	스냅핀	1	1	1				

----> 개정전의 부품이 개정후의 부품을 대체 할 수 있음 <---- 개정후의 부품이 개정전의 부품에 대체 할 수 있음
<-X-> 개정전과 후의 부품이 상호 호환성이 없음 <---> 개정전과 후의 부품이 상호 호환성이 있음
<-0-> 단품 상태로는 상호호환성이 없으나 관련 부품의 조합상태로는 호환성이 있음

RX70-T0860A 3점연결장치3그룹

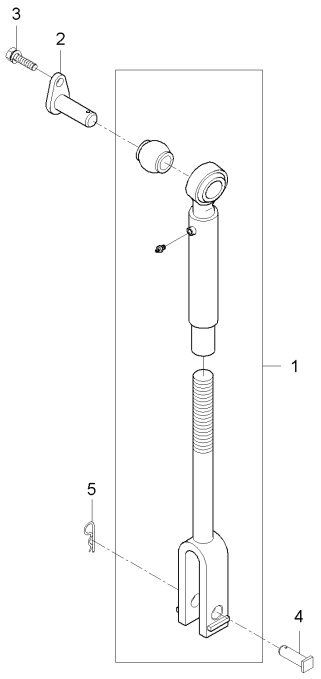

A : RX560PSC , B : RX620SC , C : RX620PSC , D : RX700SC , E : RX700PSC

No.	부품번호	부품명	수량					I.C	비고
			A	B	C	D	E		
1	T5270-85401	리프트로드조합, 좌				1	1		
2	T5210-39201	리프트로드 상부핀				1	1		
3	01123-50816	와셔붙임볼트				1	1		M8*P1.25
4	T5270-85451	리프트로드핀				1	1		
5	05515-51600	스냅핀				1	1		

----> 개정전의 부품이 개정후의 부품을 대체 할 수 있음 <---- 개정후의 부품이 개정전의 부품에 대체 할 수 있음
<-X-> 개정전과 후의 부품이 상호 호환성이 없음 <---> 개정전과 후의 부품이 상호 호환성이 있음
<-0-> 단품 상태로는 상호호환성이 없으나 관련 부품의 조합상태로는 호환성이 있음

RX53-T0870A 드로우바그룹

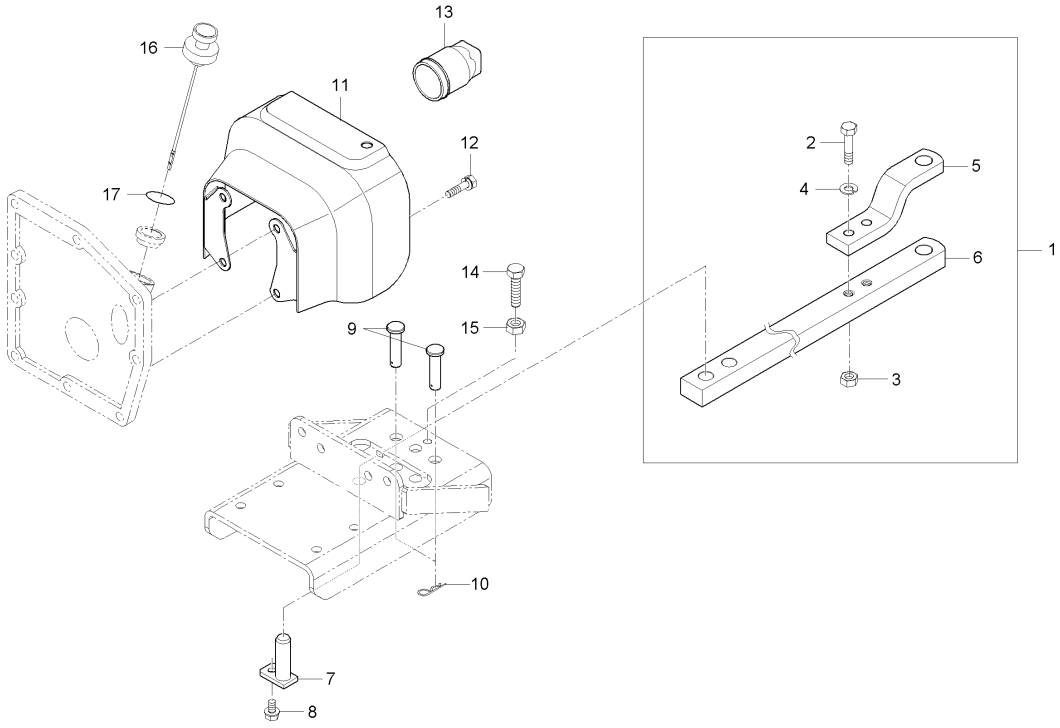

A : RX560PSC , B : RX620SC , C : RX620PSC , D : RX700SC , E : RX700PSC

No.	부품번호	부품명	수량					I.C	비고
			A	B	C	D	E		
1	T4688-29821	드로우바조합	1	1	1				
2	01176-51675	볼트	2	2	2				
3	02076-50160	너트	2	2	2				
4	04512-50160	스프링와셔	2	2	2				
5	T4686-29841	브라켓	1	1	1				
6	T4688-29831	드로우바	1	1	1				
7	T5210-89552	드로우바고정핀	1	1	1				
7	T5210-89553	드로우바고정핀	1	1	1			<--->	
8	01133-51230	와셔붙임볼트	1	1	1				
9	T5210-89561	드로우바핀	1	1	1				
9	T5210-89583	드로우바핀	2	2	2			<--->	
10	05515-51600	스냅핀	2	2	2				
11	T4833-74052	PTO보호커버	1	1	1				
12	01133-51220	와셔붙임볼트	4	4	4				
13	T2181-25442	PTO축커버	1	1	1				
14	01175-51240	볼트	1	1	1				
15	02176-50120	너트	1	1	1				
16	T5210-25902	오일게이지	1	1	1				
17	04811-50300	오링	1	1	1				

----> 개정전의 부품이 개정후의 부품을 대체 할 수 있음 <---- 개정후의 부품이 개정전의 부품에 대체 할 수 있음
<-X-> 개정전과 후의 부품이 상호 호환성이 없음 <---> 개정전과 후의 부품이 상호 호환성이 있음
<-0-> 단품 상태로는 상호호환성이 없으나 관련 부품의 조합상태로는 호환성이 있음

RX70-T0870A 드로우바그룹

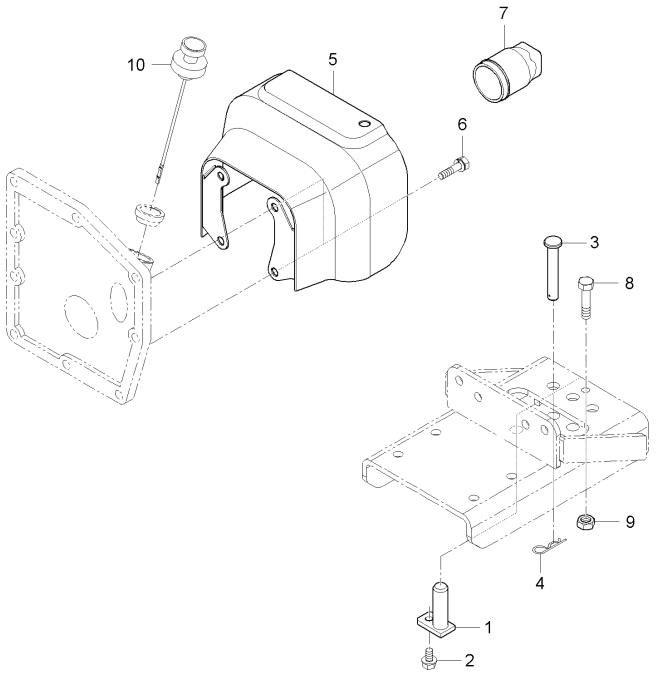

A : RX560PSC , B : RX620SC , C : RX620PSC , D : RX700SC , E : RX700PSC

No.	부품번호	부품명	수량					I.C	비고
			A	B	C	D	E		
1	T5210-89552	드로우바고정핀				1	1		
1	T5210-89553	드로우바고정핀				1	1	<--->	
2	01133-51220	와셔붙임볼트				2	2		M12*P1.25
3	T5210-89582	드로우바핀				2	2		
3	T5210-89583	드로우바핀				2	2	<--->	
4	05515-51600	스냅핀				2	2		
5	T4833-74052	PTO보호커버				1	1		
6	01133-51220	와셔붙임볼트				4	4		M12*P1.25
7	T2181-25442	PTO축커버				1	1		
8	01175-51240	볼트				1	1		M12*P1.25
9	02176-50120	너트				1	1		M12*1.25
10	T5210-25902	오일게이지				1	1		

----> 개정전의 부품이 개정후의 부품을 대체 할 수 있음 <---- 개정후의 부품이 개정전의 부품에 대체 할 수 있음
<-X-> 개정전과 후의 부품이 상호 호환성이 없음 <---> 개정전과 후의 부품이 상호 호환성이 있음
<-0-> 단품 상태로는 상호호환성이 없으나 관련 부품의 조합상태로는 호환성이 있음

MX58-T0880A 캐빈지지대그룹

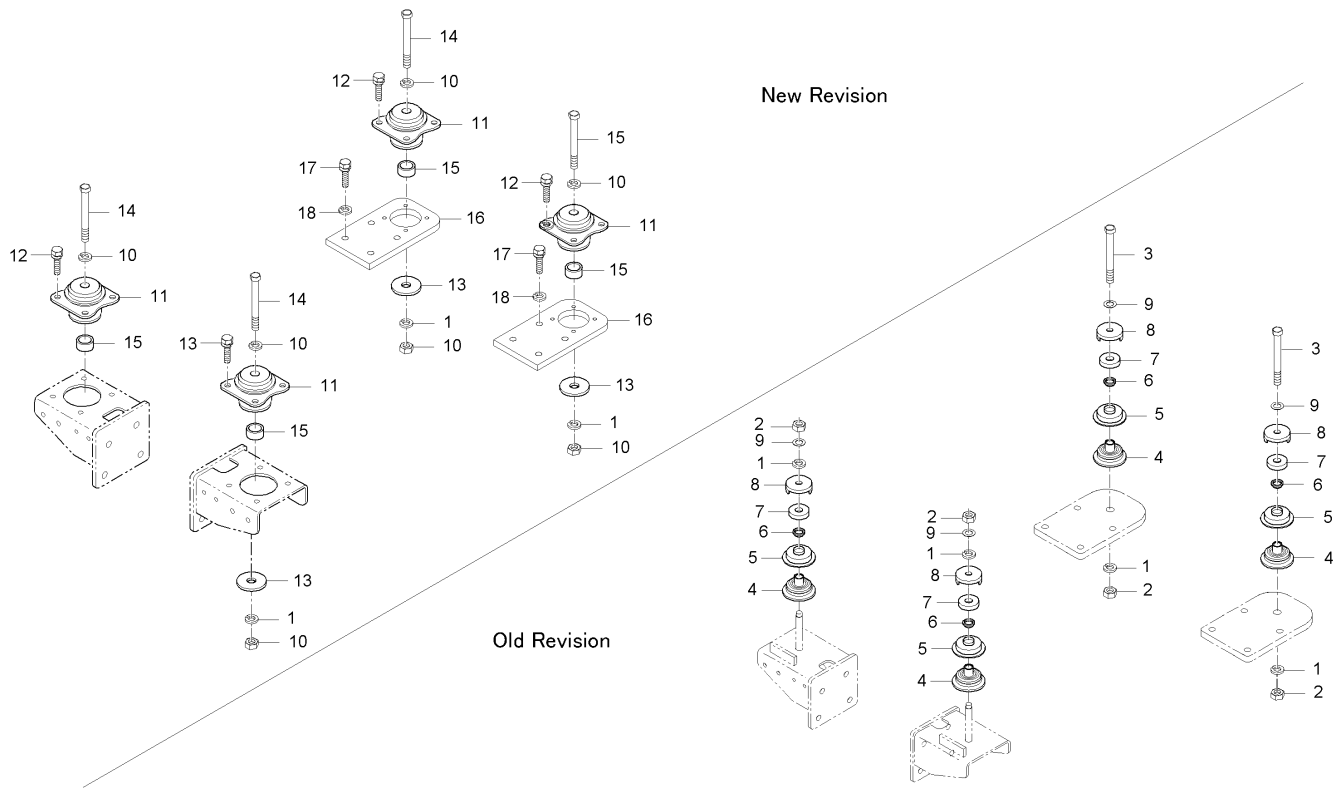

A : RX560PSC , B : RX620SC , C : RX620PSC , D : RX700SC , E : RX700PSC

No.	부품번호	부품명	수량					I.C	비고
			A	B	C	D	E		
1	04512-50160	스프링와셔	4	4	4	4	4		M16
2	02176-50160	너트	4	4	4	4	4		M16*P1.5
3	01173-51600	볼트	2	2	2	2	2		
4	T4682-87812	방진고무, 1	4	4	4	4	4		
5	T4682-87821	방진고무커버	4	4	4	4	4		
6	T4682-87831	고무간격판	4	4	4	4	4		
7	T4145-88841	방진고무, 2	4	4	4	4	4		
8	T4920-87851	간격판	4	4	4	4	4		
9	04013-50160	평와셔	4	4	4	4	4		M16
10	04512-50160	스프링와셔	8	8	8	8	8		M16
10	04512-50160	스프링와셔	4	4	4	4	4	<----	M16
11	T5210-87811	방진고무	4	4	4	4	4		
11	T5210-87812	방진고무	4	4	4	4	4	<----	
12	01133-51030	와셔붙임볼트	16	16	16	16	16		M10*1.25
13	T5210-87851	간격판	4	4	4	4	4		
14	01173-51600	볼트	4	4	4	4	4		
15	T5210-87861	칼라	4	4	4	4	4		
16	T5270-87231	캐빈지지대뒤	2	2	2	2	2		
17	01173-51430	볼트	8	8	8	8	8		M14P1.5*30

----> 개정전의 부품이 개정후의 부품을 대체 할 수 있음 <---- 개정후의 부품이 개정전의 부품에 대체 할 수 있음
<-X-> 개정전과 후의 부품이 상호 호환성이 없음 <---> 개정전과 후의 부품이 상호 호환성이 있음
<-0-> 단품 상태로는 상호호환성이 없으나 관련 부품의 조합상태로는 호환성이 있음

MX58-T0880A 캐빈지지대그룹

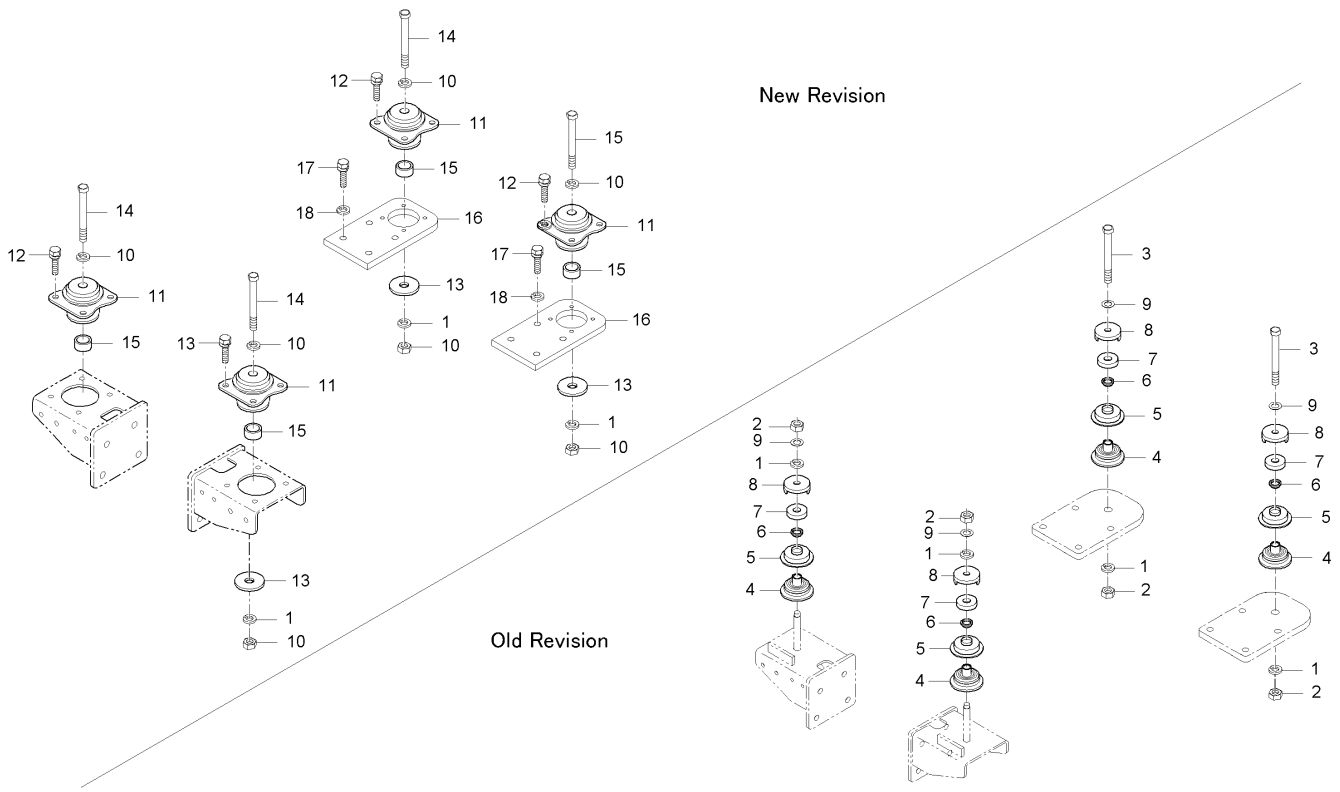

A : RX560PSC , B : RX620SC , C : RX620PSC , D : RX700SC , E : RX700PSC

No.	부품번호	부품명	수량					I.C	비고
			A	B	C	D	E		
17	01173-51440	볼트	8	8	8	8	8	<----	M14P1.5*40
18	04512-50140	스프링와셔	8	8	8	8	8		

----> 개정전의 부품이 개정후의 부품을 대체 할 수 있음 <---- 개정후의 부품이 개정전의 부품에 대체 할 수 있음
<-X-> 개정전과 후의 부품이 상호 호환성이 없음 <---> 개정전과 후의 부품이 상호 호환성이 있음
<-0-> 단품 상태로는 상호호환성이 없으나 관련 부품의 조합상태로는 호환성이 있음

MX58-T0890A 발판매트그룹

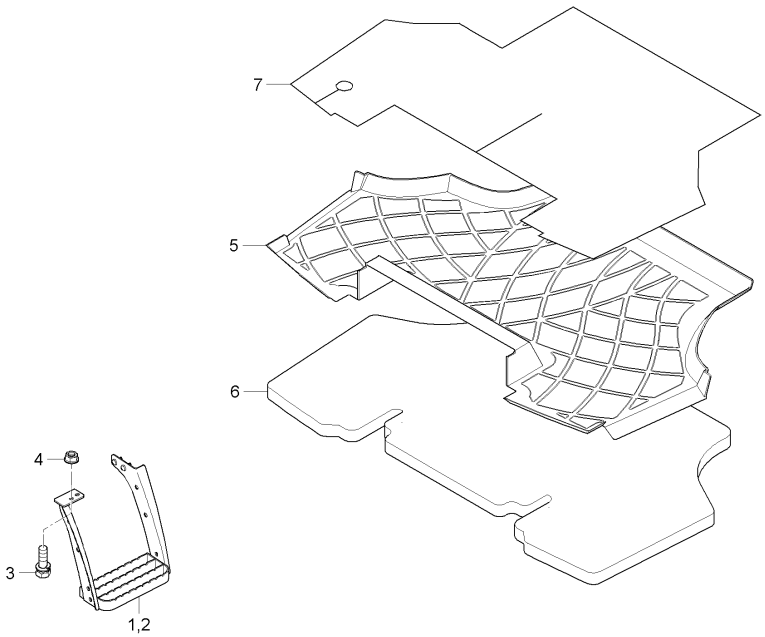

A : RX560PSC , B : RX620SC , C : RX620PSC , D : RX700SC , E : RX700PSC

No.	부품번호	부품명	수량					I.C	비고
			A	B	C	D	E		
1	T5210-80901	스텝조합(좌)	1		1				
2	T5210-80911	발판, 우	1		1				
3	01135-51030	와셔붙임볼트	4		4				
4	02783-50100	플랜지너트	4		4				
5	T5210-85533	발판매트	1		1				
6	T5210-85542	스폰지, 발판매트	1		1				
7	T4682-85573	종이매트	1		1				

----> 개정전의 부품이 개정후의 부품을 대체 할 수 있음 <---- 개정후의 부품이 개정전의 부품에 대체 할 수 있음
<-X-> 개정전과 후의 부품이 상호 호환성이 없음 <---> 개정전과 후의 부품이 상호 호환성이 있음
<-0-> 단품 상태로는 상호호환성이 없으나 관련 부품의 조합상태로는 호환성이 있음

RX56-T0890A 발판매트그룹

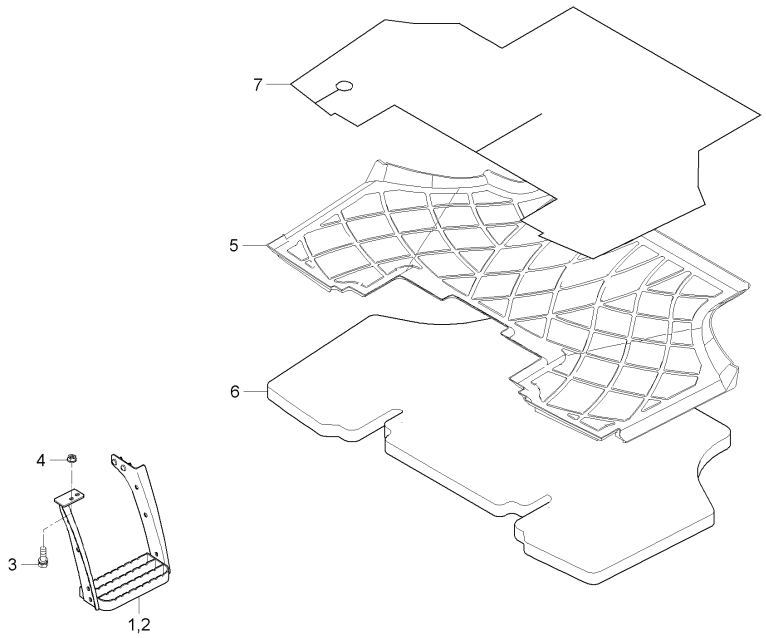

A : RX560PSC , B : RX620SC , C : RX620PSC , D : RX700SC , E : RX700PSC

No.	부품번호	부품명	수량					I.C	비고
			A	B	C	D	E		
1	T5210-80901	스텝조합(좌)	1	1	1				
2	T5210-80911	발판, 우	1	1	1				
3	01135-51030	와셔붙임볼트	4	4	4				
4	02783-50100	플랜지너트	4	4	4				
5	T5270-85531	발판매트	1	1	1				
6	T5210-85542	스폰지, 발판매트	1	1	1				
7	T4682-85573	종이매트	1	1	1				

----> 개정전의 부품이 개정후의 부품을 대체 할 수 있음 <---- 개정후의 부품이 개정전의 부품에 대체 할 수 있음
<-X-> 개정전과 후의 부품이 상호 호환성이 없음 <---> 개정전과 후의 부품이 상호 호환성이 있음
<-0-> 단품 상태로는 상호호환성이 없으나 관련 부품의 조합상태로는 호환성이 있음

RX60PCEU-T0890A

발판매트그룹

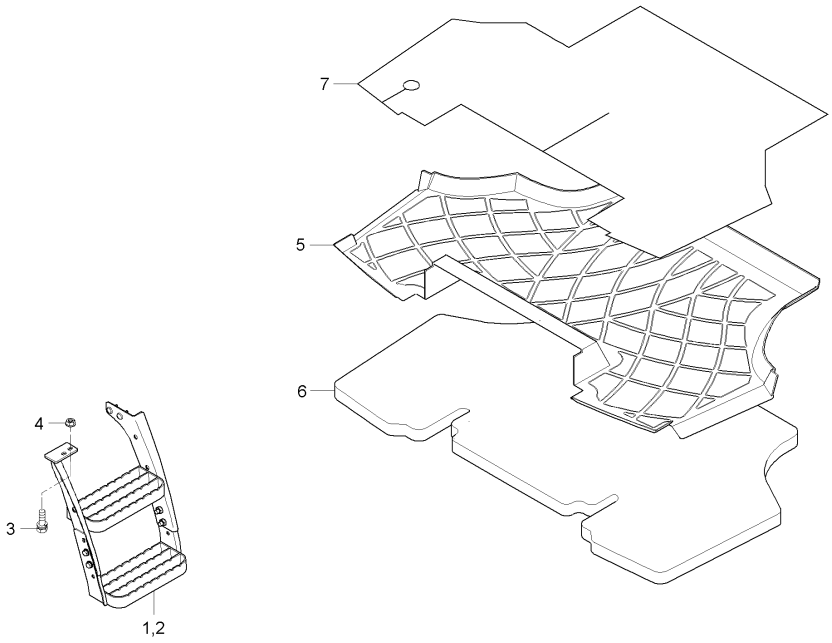

A : RX560PSC , B : RX620SC , C : RX620PSC , D : RX700SC , E : RX700PSC

No.	부품번호	부품명	수량					I.C	비고
			A	B	C	D	E		
1	T5238-80901	스텝조합, 좌				1	1		
2	T5238-80911	스텝조합, 우				1	1		
3	01133-51025	와셔붙임볼트				4	4		M10*1.25
4	02783-50100	플랜지너트				4	4		M10XP1.25
5	T5210-85533	발판매트				1	1		
5	T5210-85534	발판매트				1		<----	
6	T5210-85542	스폰지, 발판매트				1	1		
7	T4682-85573	종이매트				1	1		

----> 개정전의 부품이 개정후의 부품을 대체 할 수 있음
<-X-> 개정전과 후의 부품이 상호 호환성이 없음
<-0-> 단품 상태로는 상호호환성이 없으나 관련 부품의 조합상태로는 호환성이 있음

<---- 개정후의 부품이 개정전의 부품에 대체 할 수 있음
<---> 개정전과 후의 부품이 상호 호환성이 있음

RX70-T0890A 발판매트그룹

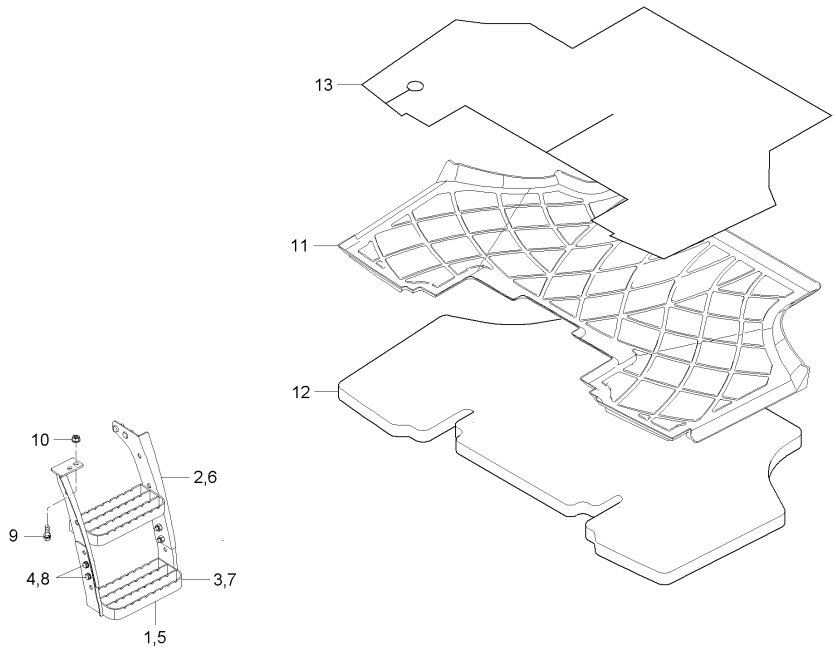

A : RX560PSC , B : RX620SC , C : RX620PSC , D : RX700SC , E : RX700PSC

No.	부품번호	부품명	수량					I.C	비고
			A	B	C	D	E		
1	T5238-80901	스텝조합, 좌				1	1		
2	T5238-80921	스텝1, 좌				1	1		
3	T5238-80931	스텝 2				1	1		
4	01133-51220	와셔붙임볼트				4	4		M12*P1.25
5	T5238-80911	스텝조합, 우				1	1		
6	T5238-80941	스텝1, 우				1	1		
7	T5238-80931	스텝 2				1	1		
8	01133-51220	와셔붙임볼트				4	4		M12*P1.25
9	01135-51030	와셔붙임볼트				4	4		M10*1.25
10	02783-50100	플랜지너트				4	4		M10XP1.25
11	T5270-85531	발판매트				1	1		
12	T5210-85542	스폰지, 발판매트				1	1		
13	T4682-85573	종이매트				1	1		

----> 개정전의 부품이 개정후의 부품을 대체 할 수 있음 <---- 개정후의 부품이 개정전의 부품에 대체 할 수 있음
<-X-> 개정전과 후의 부품이 상호 호환성이 없음 <---> 개정전과 후의 부품이 상호 호환성이 있음
<-0-> 단품 상태로는 상호호환성이 없으나 관련 부품의 조합상태로는 호환성이 있음

RX70-T0900A 의자그룹

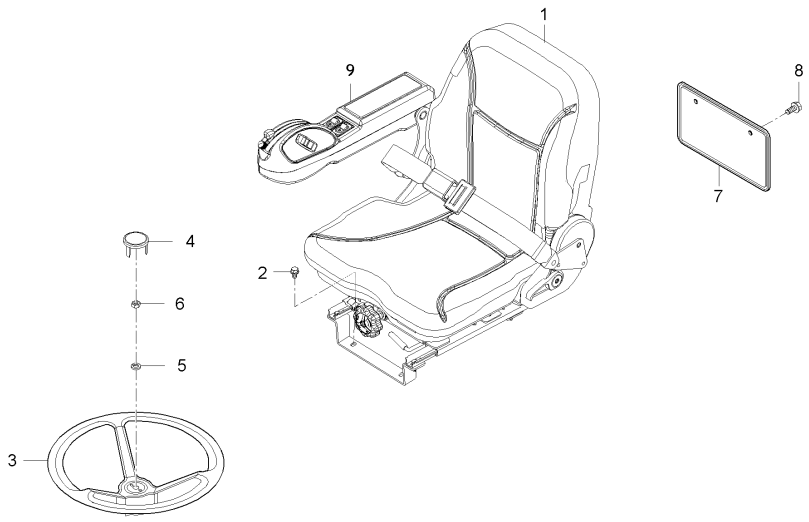

A : RX560PSC , B : RX620SC , C : RX620PSC , D : RX700SC , E : RX700PSC

No.	부품번호	부품명	수량					I.C	비고
			A	B	C	D	E		
1	T5270-70703	의자총조합	1	1	1	1	1		
2	T4125-08201	플랜지볼트(흑색)	9	9	9	9	9		
3	T5210-55454	핸들	1	1	1	1	1		
4	T5210-55461	핸들캡	1	1	1	1	1		
5	04512-50120	스프링와셔	1	1	1	1	1		M12
6	02176-50120	너트	1	1	1	1	1		M12*1.25
7	T4681-91111	번호판	1	1	1	1	1		
8	01754-50612	플랜지볼트	2	2	2	2	2		M6*1.0
9	T5520-86811	전자팔걸이조합	1	1	1	1	1		

----> 개정전의 부품이 개정후의 부품을 대체 할 수 있음 <---- 개정후의 부품이 개정전의 부품에 대체 할 수 있음
<-X-> 개정전과 후의 부품이 상호 호환성이 없음 <---> 개정전과 후의 부품이 상호 호환성이 있음
<-0-> 단품 상태로는 상호호환성이 없으나 관련 부품의 조합상태로는 호환성이 있음

RX73-T0900A 의자그룹

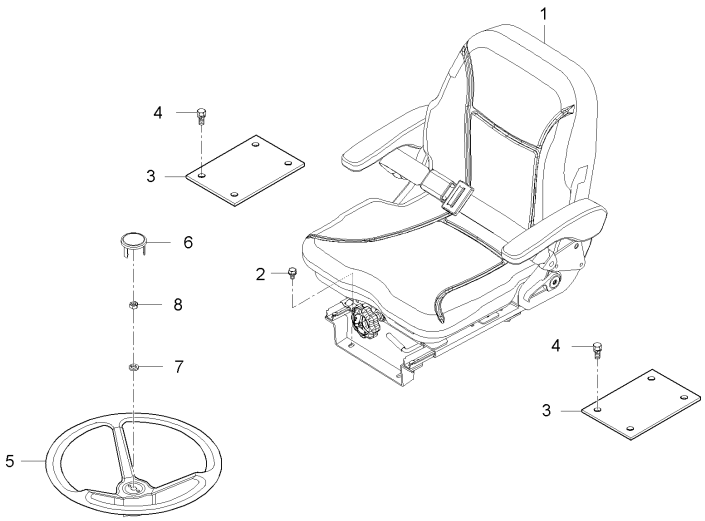

A : RX560PSC , B : RX620SC , C : RX620PSC , D : RX700SC , E : RX700PSC

No.	부품번호	부품명	수량					I.C	비고
			A	B	C	D	E		
1	T5275-70701	의자총조합				1	1		
1	T5275-70702	의자총조합				1	1	<--->	
2	T4125-08201	플랜지볼트(흑색)				1	1		
3	T4682-87861	커버				2	2		
4	01754-50616	플랜지볼트				8	8		M6*P1.0
5	T5210-55454	핸들				1	1		
6	T5245-55461	핸들캡				1	1		
7	04512-50120	스프링와셔				1	1		M12
8	02176-50120	너트				1	1		M12*1.25

----> 개정전의 부품이 개정후의 부품을 대체 할 수 있음 <---- 개정후의 부품이 개정전의 부품에 대체 할 수 있음
<-X-> 개정전과 후의 부품이 상호 호환성이 없음 <---> 개정전과 후의 부품이 상호 호환성이 있음
<-0-> 단품 상태로는 상호호환성이 없으나 관련 부품의 조합상태로는 호환성이 있음

RX53-T0910A

명판그룹

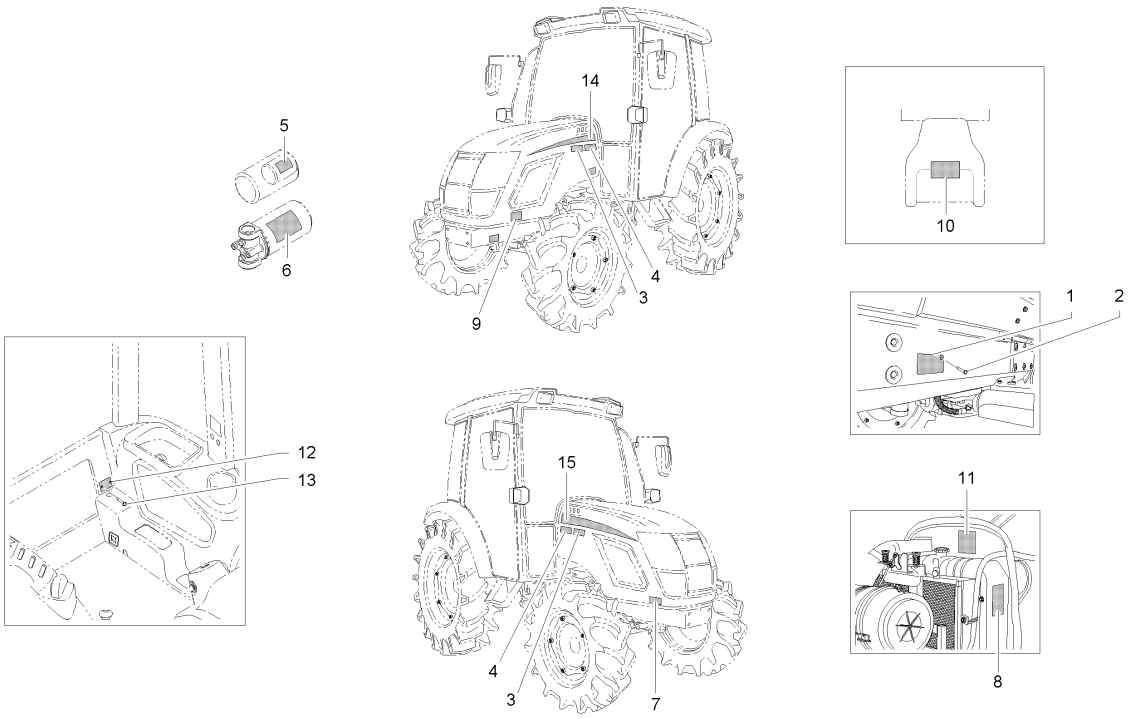

A : RX560PSC , B : RX620SC , C : RX620PSC , D : RX700SC , E : RX700PSC

No.	부품번호	부품명	수량					I.C	비고
			A	B	C	D	E		
1	T4980-52111	제조명판	1						
2	05624-20408	리벳	4						
3	T5230-52401	기종명판	2						
4	T5310-53031	파워셔틀명판	2						
5	T4930-52361	유압필터주의명판	1						
6	T4601-52411	엔진오일필터주의명판	1						
7	T4682-52181	본넷트작동명판	1						
8	T4625-52351	팬주의명판	1						
9	T4930-52471	소음기경고명판	1						
10	T4930-52311	PTO경고명판	1						
11	T4930-52371	라디에이터경고명판	1						
12	T4333-53651	명판, 보조구조물형식	1						
13	05624-10410	리벳	2						
14	T5270-52001	브랜드명판, 좌	1						
15	T5270-52101	브랜드명판, 우	1						

----> 개정전의 부품이 개정후의 부품을 대체 할 수 있음 <---- 개정후의 부품이 개정전의 부품에 대체 할 수 있음
<-X-> 개정전과 후의 부품이 상호 호환성이 없음 <---> 개정전과 후의 부품이 상호 호환성이 있음
<-0-> 단품 상태로는 상호호환성이 없으나 관련 부품의 조합상태로는 호환성이 있음

RX60-T0910A

명판그룹

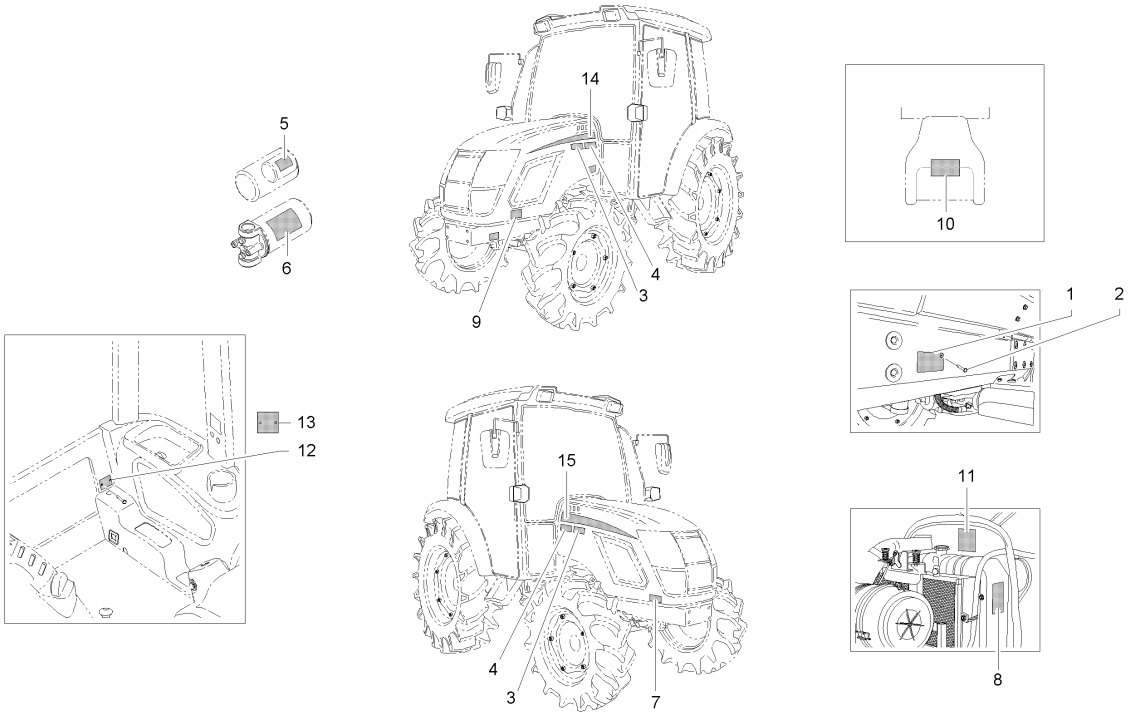

A : RX560PSC , B : RX620SC , C : RX620PSC , D : RX700SC , E : RX700PSC

No.	부품번호	부품명	수량					I.C	비고
			A	B	C	D	E		
1	T4935-52011	제조명판		1	1				
2	05624-20408	리벳		4	4				
3	T5250-52401	기종명판		2	2				
4	T5310-53031	파워셔틀명판		2	2				
5	T4930-52361	유압필터주의명판		1	1				
6	T4601-52411	엔진오일필터주의명판		1	1				
7	T4682-52181	본넷트작동명판		1	1				
8	T4625-52351	팬주의명판		1	1				
9	T4930-52471	소음기경고명판		1	1				
10	T4930-52311	PTO경고명판		1	1				
11	T4930-52371	라디에이터경고명판		1	1				
12	T4333-53651	명판, 보조구조물형식		1	1				
13	T4925-53651	캐빈OECD인증명판		1	1				
14	T5270-52001	브랜드명판, 좌		1	1				
15	T5270-52101	브랜드명판, 우		1	1				

----> 개정전의 부품이 개정후의 부품을 대체 할 수 있음 <---- 개정후의 부품이 개정전의 부품에 대체 할 수 있음
<-X-> 개정전과 후의 부품이 상호 호환성이 없음 <---> 개정전과 후의 부품이 상호 호환성이 있음
<-0-> 단품 상태로는 상호호환성이 없으나 관련 부품의 조합상태로는 호환성이 있음

RX62S-T0910A

명판그룹

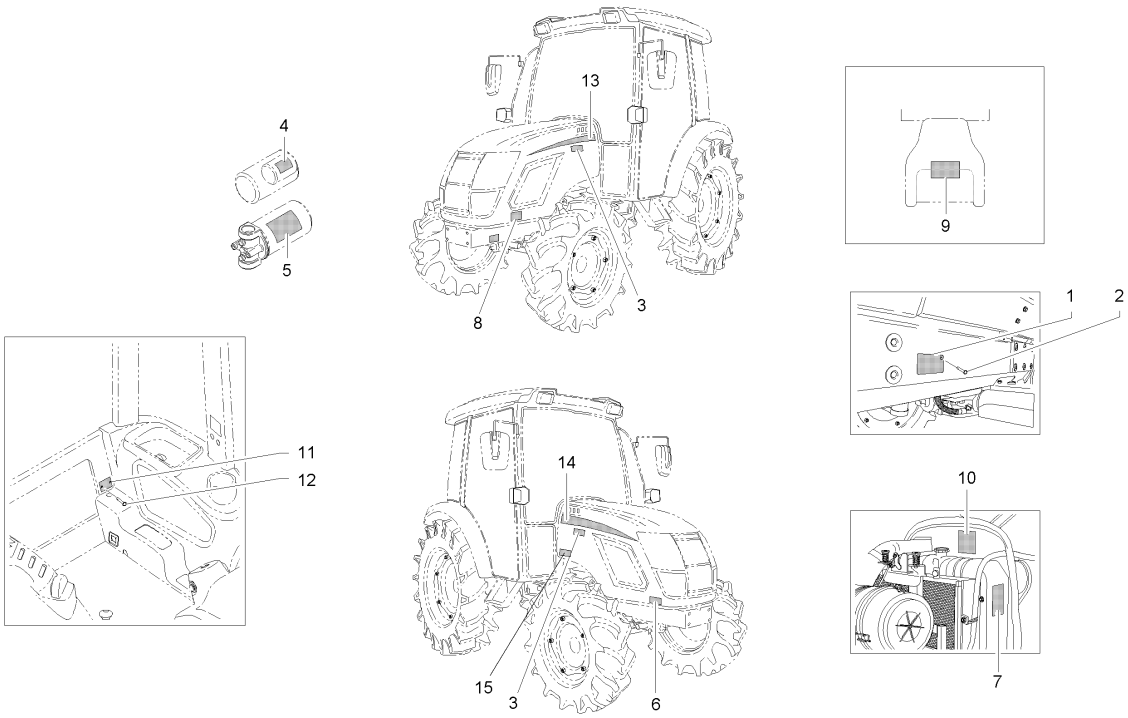

A : RX560PSC , B : RX620SC , C : RX620PSC , D : RX700SC , E : RX700PSC

No.	부품번호	부품명	수량					I.C	비고
			A	B	C	D	E		
1	T4935-52011	제조명판		1					
2	05624-20408	리벳		4					
3	T5250-52401	기종명판		2					
4	T4930-52361	유압필터주의명판		1					
5	T4601-52411	엔진오일필터주의명판		1					
6	T4682-52181	본넷트작동명판		1					
7	T4625-52351	팬주의명판		1					
8	T4930-52471	소음기경고명판		1					
9	T4930-52311	PTO경고명판		1					
10	T4930-52371	라디에이터경고명판		1					
11	T4333-53651	명판, 보조구조물형식		1					
12	05624-10410	리벳		2					
13	T5270-52001	브랜드명판, 좌		1					
14	T5270-52101	브랜드명판, 우		1					
15	T5270-52011	ECO CRDI 명판		1					

----> 개정전의 부품이 개정후의 부품을 대체 할 수 있음 <---- 개정후의 부품이 개정전의 부품에 대체 할 수 있음
<-X-> 개정전과 후의 부품이 상호 호환성이 없음 <---> 개정전과 후의 부품이 상호 호환성이 있음
<-0-> 단품 상태로는 상호호환성이 없으나 관련 부품의 조합상태로는 호환성이 있음

RX70-T0910A 명판그룹

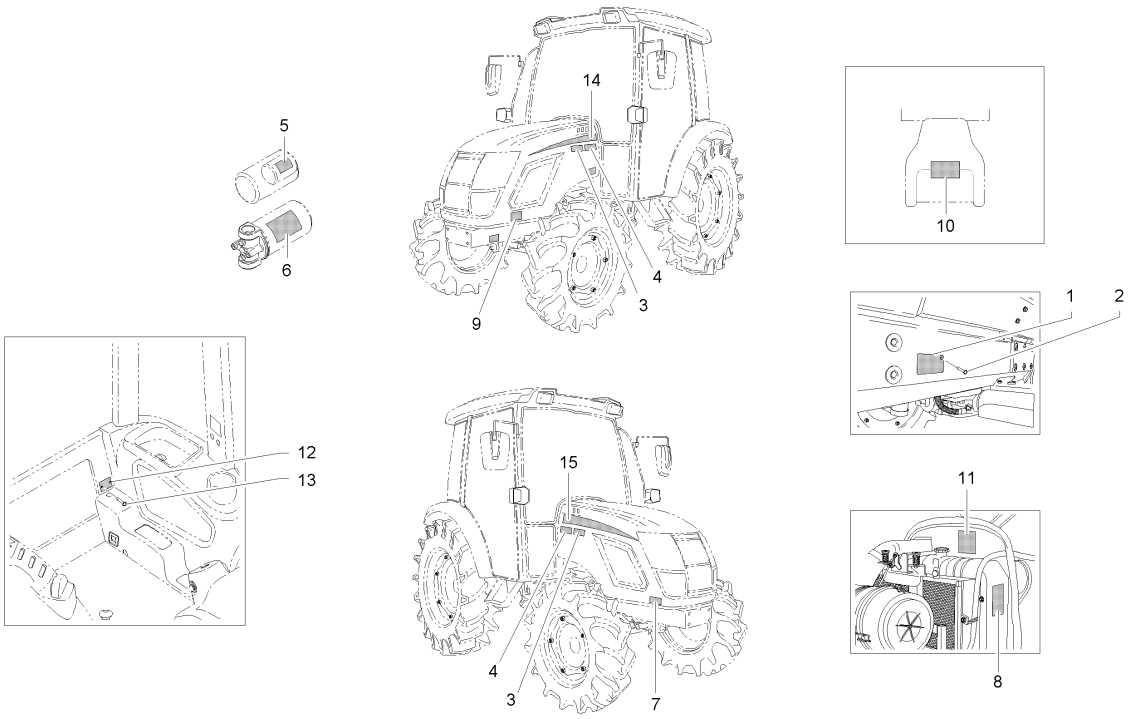

A : RX560PSC , B : RX620SC , C : RX620PSC , D : RX700SC , E : RX700PSC

No.	부품번호	부품명	수량					I.C	비고
			A	B	C	D	E		
1	T4980-52111	제조명판				1	1		
2	05624-20408	리벳				4	4		
3	T5270-52401	기종명판				2	2		
4	T5310-53031	파워셔틀명판				2	2		
5	T4930-52361	유압필터주의명판				1	1		
6	T4601-52411	엔진오일필터주의명판				1	1		
7	T4682-52181	본넷트작동명판				1	1		
8	T4625-52351	팬주의명판				1	1		
9	T4930-52471	소음기경고명판				1	1		
10	T4930-52311	PTO경고명판				1	1		
11	T4930-52371	라디에이터경고명판				1	1		
12	T4333-53651	명판, 보조구조물형식				1	1		
13	05624-10410	리벳				2	2		DIA2
14	T5270-52001	브랜드명판, 좌				1	1		
15	T5270-52101	브랜드명판, 우				1	1		

----> 개정전의 부품이 개정후의 부품을 대체 할 수 있음 <---- 개정후의 부품이 개정전의 부품에 대체 할 수 있음
<-X-> 개정전과 후의 부품이 상호 호환성이 없음 <---> 개정전과 후의 부품이 상호 호환성이 있음
<-0-> 단품 상태로는 상호호환성이 없으나 관련 부품의 조합상태로는 호환성이 있음

RX70C-T0910A

명판그룹

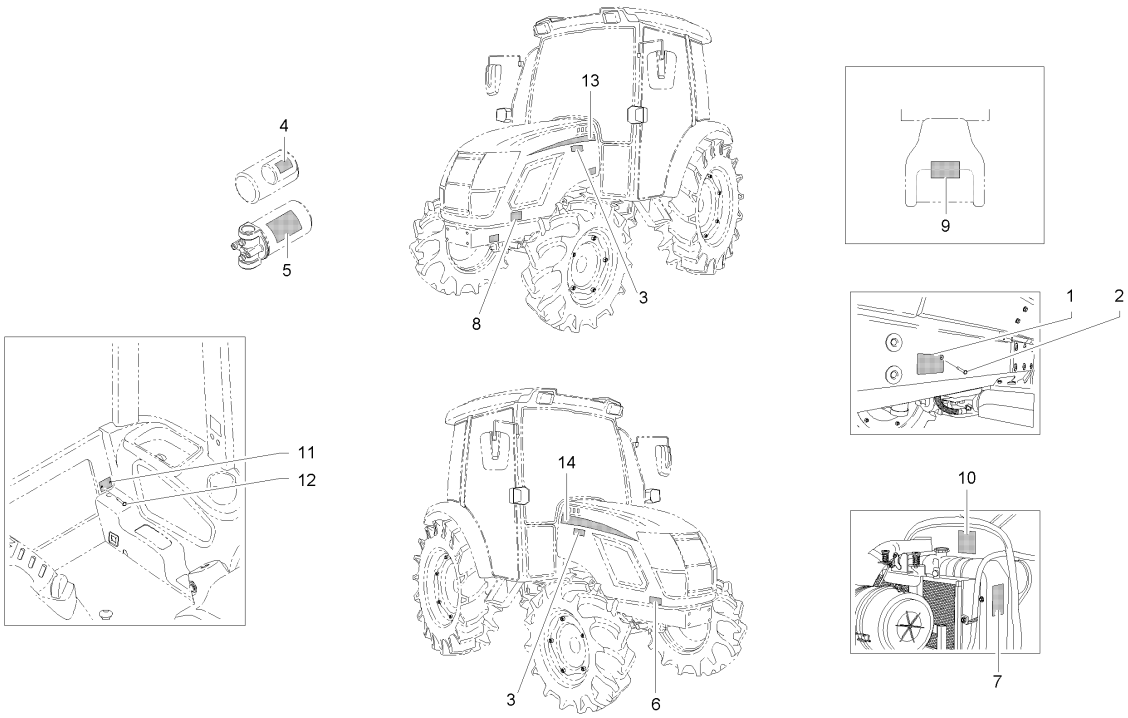

A : RX560PSC , B : RX620SC , C : RX620PSC , D : RX700SC , E : RX700PSC

No.	부품번호	부품명	수량					I.C	비고
			A	B	C	D	E		
1	T4980-52111	제조명판				1			
2	05624-20408	리벳				4			
3	T5270-52401	기종명판				2			
4	T4930-52361	유압필터주의명판				1			
5	T4601-52411	엔진오일필터주의명판				1			
6	T4682-52181	본넷트작동명판				1			
7	T4625-52351	팬주의명판				1			
8	T4930-52471	소음기경고명판				1			
9	T4930-52311	PTO경고명판				1			
10	T4930-52371	라디에이터경고명판				1			
11	T4333-53651	명판, 보조구조물형식				1			
12	05624-10410	리벳				2			
13	T5270-52001	브랜드명판, 좌				1			
14	T5270-52101	브랜드명판, 우				1			

----> 개정전의 부품이 개정후의 부품을 대체 할 수 있음
<-X-> 개정전과 후의 부품이 상호 호환성이 없음
<-0-> 단품 상태로는 상호호환성이 없으나 관련 부품의 조합상태로는 호환성이 있음
<---- 개정후의 부품이 개정전의 부품에 대체 할 수 있음
<---> 개정전과 후의 부품이 상호 호환성이 있음

MX55PC-T0950A 흡음재그룹

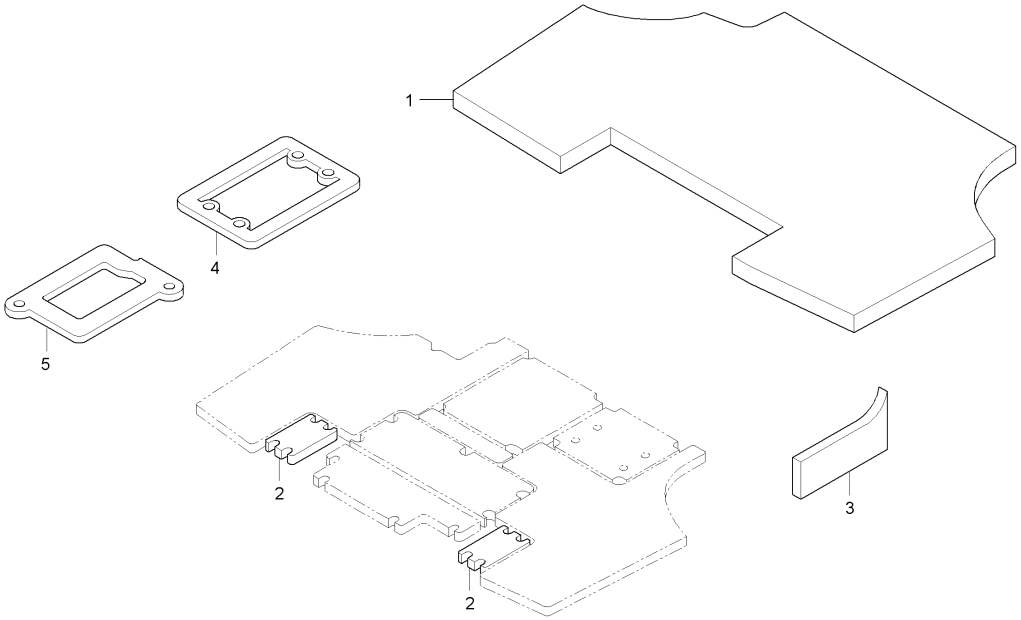

A : RX560PSC , B : RX620SC , C : RX620PSC , D : RX700SC , E : RX700PSC

No.	부품번호	부품명	수량					I.C	비고
			A	B	C	D	E		
1	T5210-84301	흡음패드, 바닥발판	1	1	1	1	1		
2	T5210-84311	차음패드, 바닥발판 좌1	2	2	2	2	2		
3	T5210-84491	스펀지, 휀다커버 우	1	1	1	1	1		
4	T5210-84522	실링재, 방진고무 커버	2	2	2	2	2		
5	T5210-84572	실링재, 조이스틱커버	1	1	1	1	1		

----> 개정전의 부품이 개정후의 부품을 대체 할 수 있음 <---- 개정후의 부품이 개정전의 부품에 대체 할 수 있음
<-X-> 개정전과 후의 부품이 상호 호환성이 없음 <---> 개정전과 후의 부품이 상호 호환성이 있음
<-0-> 단품 상태로는 상호호환성이 없으나 관련 부품의 조합상태로는 호환성이 있음

RX70-T1000A 프레임그룹

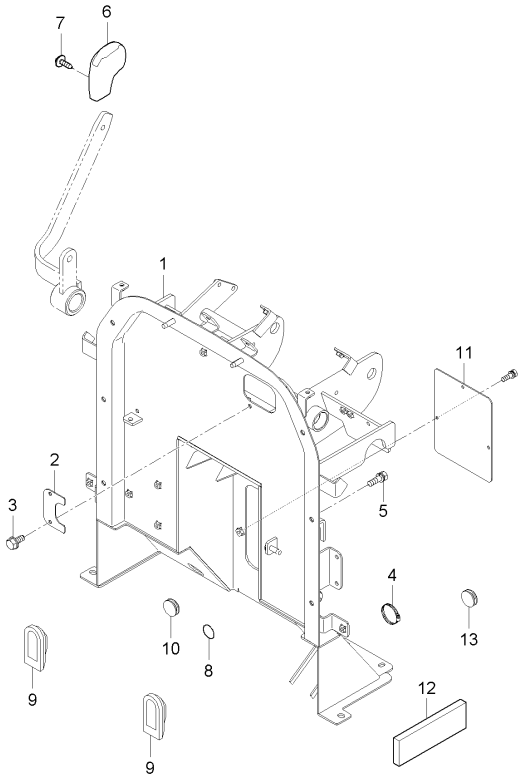

A : RX560PSC , B : RX620SC , C : RX620PSC , D : RX700SC , E : RX700PSC

No.	부품번호	부품명	수량					I.C	비고
			A	B	C	D	E		
1	T5270-81634	프레임조합	1		1		1		
1	T5270-81636	프레임조합	1		1		1	<--->	
2	T4682-54261	막음판	1		1		1		
3	01754-50612	플랜지볼트	2		2		2		M6*1.0
4	T4686-50963	호스클램프	1		1		1		
5	01125-50820	와셔붙임볼트	1		1		1		M8*P1.25
6	T5210-67361	손잡이, 핸드악셀	1		1		1		
7	03056-50408	십자홈붙이소나사	1		1		1		M4XP0.7
8	T4686-87611	구멍마개	1		1		1		
9	T4682-55821	브레이크로드자바라	2		2		2		
10	T4682-55421	셔틀레버마개, 3	2		2		2		
11	T5525-81641	프레임조합정비창커버	1		1		1		
12	T5270-81941	흡음재2, 프레임조합	1		1		1		
13	T4686-87611	구멍마개	1		1		1		

----> 개정전의 부품이 개정후의 부품을 대체 할 수 있음 <---- 개정후의 부품이 개정전의 부품에 대체 할 수 있음
<-X-> 개정전과 후의 부품이 상호 호환성이 없음 <---> 개정전과 후의 부품이 상호 호환성이 있음
<-0-> 단품 상태로는 상호호환성이 없으나 관련 부품의 조합상태로는 호환성이 있음

RX70C-T1000A 프레임그룹

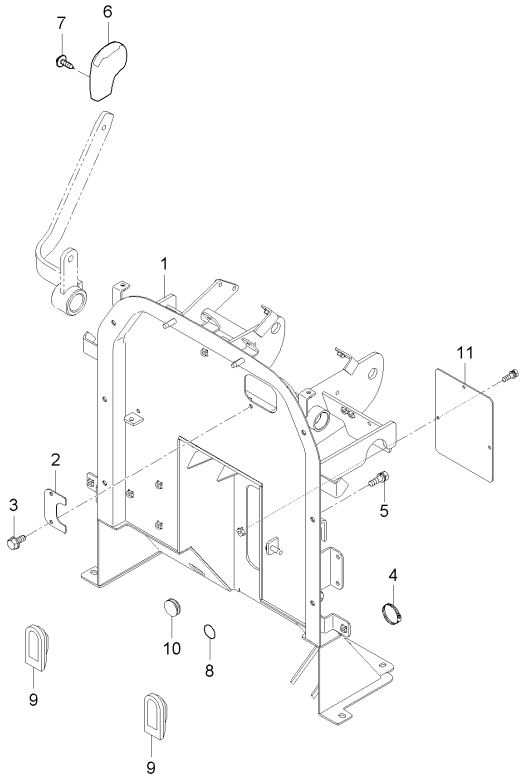

A : RX560PSC , B : RX620SC , C : RX620PSC , D : RX700SC , E : RX700PSC

No.	부품번호	부품명	수량					I.C	비고
			A	B	C	D	E		
1	T5280-81634	프레임조합		1		1			
1	T5280-81636	프레임조합		1		1		<--->	
2	T4682-54261	막음판		1		1			
3	01754-50612	플랜지볼트		2		2			
4	T4686-50963	호스클램프		1		1			
5	01125-50820	와셔붙임볼트		1		1			
6	T5210-84651	실링패드, 전		1		1			
7	T5210-67361	손잡이, 핸드악셀		1		1			
8	03056-50408	십자홈붙이소나사		1		1			
9	T4682-55821	브레이크로드자바라		2		2			
10	T4682-55421	셔틀레버마개, 3		2		2			
11	T5525-81641	프레임조합정비창커버		1		1			

----> 개정전의 부품이 개정후의 부품을 대체 할 수 있음 <---- 개정후의 부품이 개정전의 부품에 대체 할 수 있음
<-X-> 개정전과 후의 부품이 상호 호환성이 없음 <---> 개정전과 후의 부품이 상호 호환성이 있음
<-0-> 단품 상태로는 상호호환성이 없으나 관련 부품의 조합상태로는 호환성이 있음

MX58-T1010A 클러치페달그룹

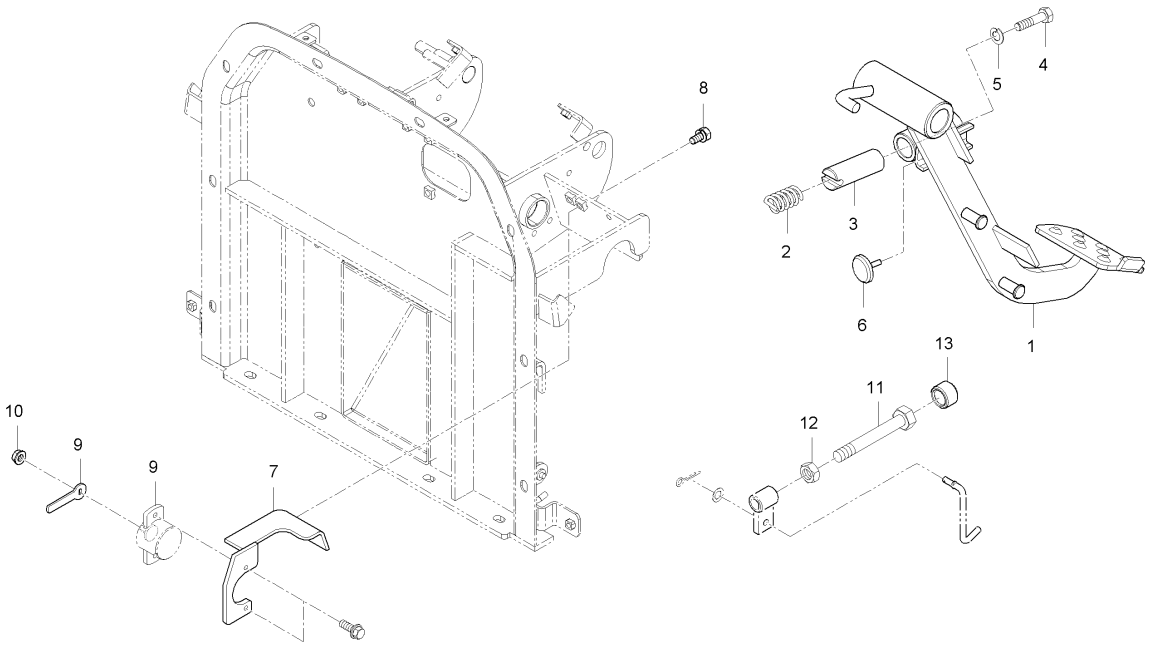

A : RX560PSC , B : RX620SC , C : RX620PSC , D : RX700SC , E : RX700PSC

No.	부품번호	부품명	수량					I.C	비고
			A	B	C	D	E		
1	T5210-55512	클러치페달	1		1		1		
2	T4710-66501	스프링, 클러치페달	1		1		1		
2	T4710-66502	스프링, 클러치페달	1		1			<----	
3	T4876-67282	스프링잡이	1		1		1		
4	01175-51035	볼트	1		1		1		
5	04512-50100	스프링와셔	1		1		1		M10
6	T4520-26932	페달쿠션	1		1		1		
7	T5210-65321	클러치센서브라켓	1		1		1		
8	01023-50614	와셔붙임볼트	2		2		2		M6P1.0
9	T4720-65401	스위치판	1		1		1		
10	02761-50060	플랜지너트	1		1		1		M6XP1.0
11	01175-51035	볼트	1		1		1		
12	02176-50100	너트	1		1		1		M10X1.25
13	T4620-55841	쿠션	1		1		1		

----> 개정전의 부품이 개정후의 부품을 대체 할 수 있음 <---- 개정후의 부품이 개정전의 부품에 대체 할 수 있음
<-X-> 개정전과 후의 부품이 상호 호환성이 없음 <---> 개정전과 후의 부품이 상호 호환성이 있음
<-0-> 단품 상태로는 상호호환성이 없으나 관련 부품의 조합상태로는 호환성이 있음

RX73C-T1010A 클러치페달그룹

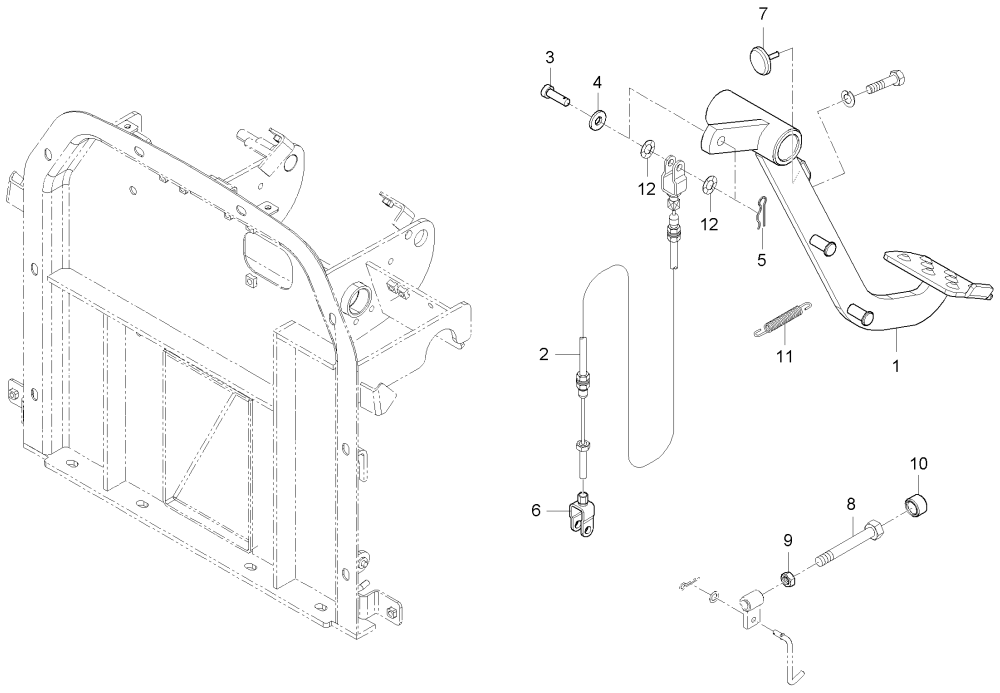

A : RX560PSC , B : RX620SC , C : RX620PSC , D : RX700SC , E : RX700PSC

No.	부품번호	부품명	수량					I.C	비고
			A	B	C	D	E		
1	T5250-55512	클러치페달		1		1			
2	T5280-55522	클러치케이블		1		1			
3	05122-51028	두부핀		1		1			
4	T4930-66731	와셔, 1		1		1			
5	52300-3413-1	스냅핀		1		1			
6	T4815-55531	조정링크		1		1			
7	T4520-26931	페달쿠션		1		1			
8	01175-51035	볼트		1		1			
9	02176-50100	너트		1		1			
10	T4620-55841	쿠션		1		1			
11	T4520-26161	브레이크스프링		1		1			
12	T4157-56111	판스프링		2		2			

----> 개정전의 부품이 개정후의 부품을 대체 할 수 있음 <---- 개정후의 부품이 개정전의 부품에 대체 할 수 있음
<-X-> 개정전과 후의 부품이 상호 호환성이 없음 <---> 개정전과 후의 부품이 상호 호환성이 있음
<-0-> 단품 상태로는 상호호환성이 없으나 관련 부품의 조합상태로는 호환성이 있음

MX58-T1020A 브레이크페달그룹

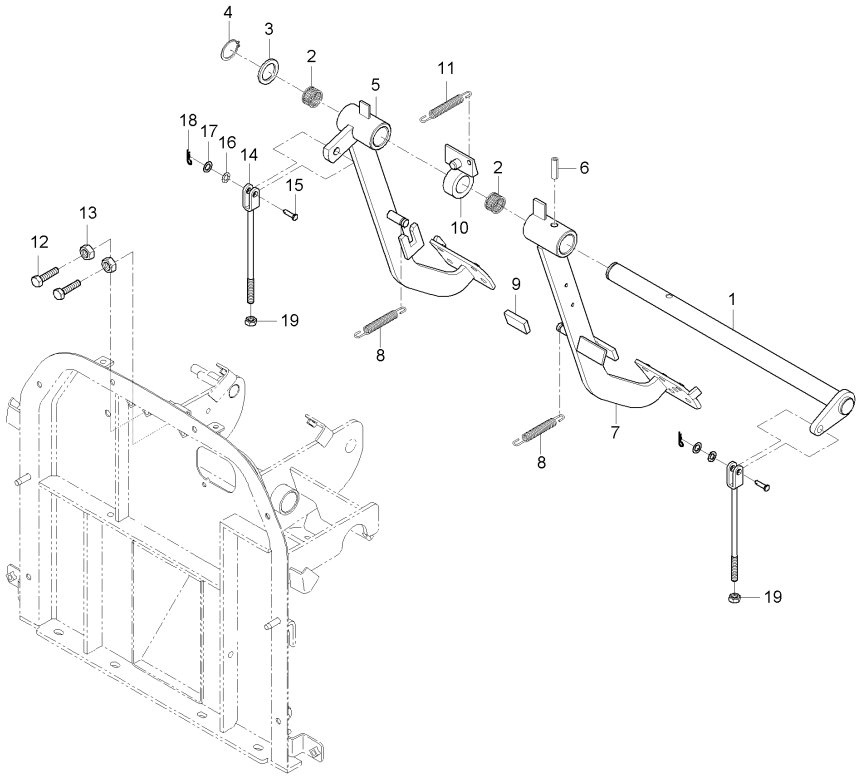

A : RX560PSC , B : RX620SC , C : RX620PSC , D : RX700SC , E : RX700PSC

No.	부품번호	부품명	수량					I.C	비고
			A	B	C	D	E		
1	T5210-55731	페달 축	1	1	1	1	1		
2	08822-53017	니들베어링	2	2	2	2	2		NTN,K253017
3	84612-1445-0	간격판	1	1	1	1	1		
4	04612-00250	스냅링	1	1	1	1	1		
5	T5210-55711	브레이크페달(좌)	1	1	1	1	1		
5	T5210-55712	브레이크페달, 좌	1	1	1	1	1	<----	
5	T5210-55713	브레이크페달, 좌	1	1	1	1	1	<----	
6	05411-00840	스프링핀	1	1	1	1	1		DIA8*40
7	T5210-55721	브레이크페달(우)	1	1	1	1	1		
7	T5210-55722	브레이크페달, 우	1	1	1	1	1	<----	
7	T5210-55723	브레이크페달, 우	1	1	1	1	1	<----	
8	T4520-26161	브레이크스프링	2	2	2	2	2		
9	T4520-24921	비닐튜브	1	1	1	1	1		
10	T5210-55741	스위치레버, 브레이크	1	1	1	1	1		
11	T2305-26641	스프링, 차동로드	1	1	1	1	1		
11	T2305-26641	스프링, 차동로드	2	2	2	2	2	<----	
12	01155-50840	볼트	2	2	2	2	2		M8*P1.25
13	02054-50080	너트	2	2	2	2	2		M8*P1.25
14	T5210-55761	브레이크로드2	2	2	2	2	2		

----> 개정전의 부품이 개정후의 부품을 대체 할 수 있음 <---- 개정후의 부품이 개정전의 부품에 대체 할 수 있음
<-X-> 개정전과 후의 부품이 상호 호환성이 없음 <---> 개정전과 후의 부품이 상호 호환성이 있음
<-0-> 단품 상태로는 상호호환성이 없으나 관련 부품의 조합상태로는 호환성이 있음

MX58-T1020A 브레이크페달그룹

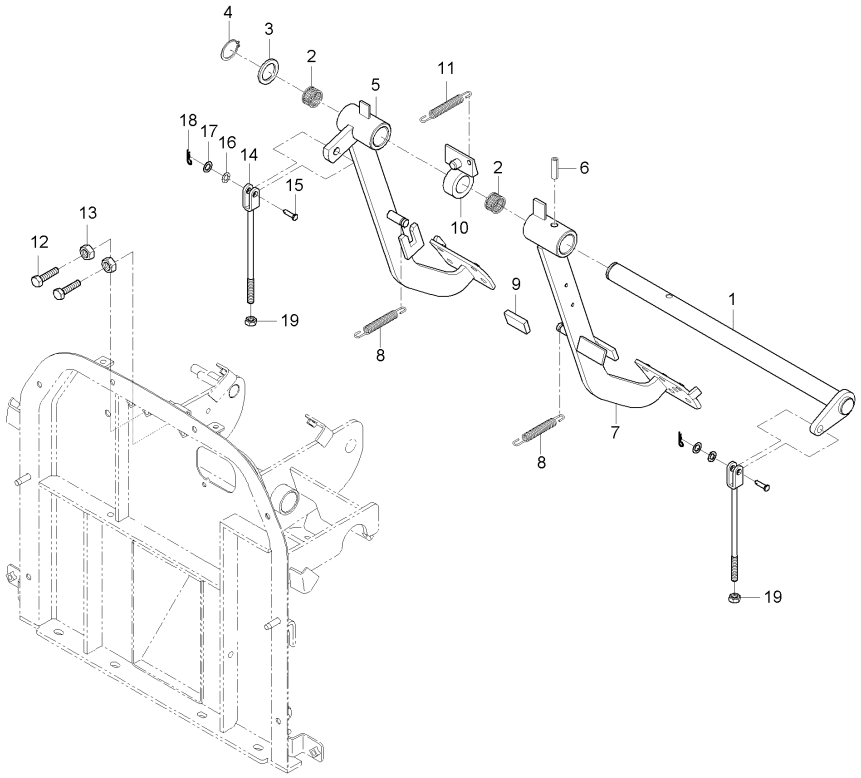

A : RX560PSC , B : RX620SC , C : RX620PSC , D : RX700SC , E : RX700PSC

No.	부품번호	부품명	수량					I.C	비고
			A	B	C	D	E		
15	05122-51028	두부핀	2	2	2	2	2		DIA10
16	T4157-56111	판스프링	4	4	4	4	4		
17	T4930-66731	와셔, 1	2	2	2	2	2		
18	52300-3413-1	스냅핀	2	2	2	2	2		
19	02176-50100	너트	2	2	2	2	2		M10X1.25

----> 개정전의 부품이 개정후의 부품을 대체 할 수 있음 <---- 개정후의 부품이 개정전의 부품에 대체 할 수 있음
<-X-> 개정전과 후의 부품이 상호 호환성이 없음 <---> 개정전과 후의 부품이 상호 호환성이 있음
<-0-> 단품 상태로는 상호호환성이 없으나 관련 부품의 조합상태로는 호환성이 있음

MX58-T1040A 주차브레이크레버3그룹

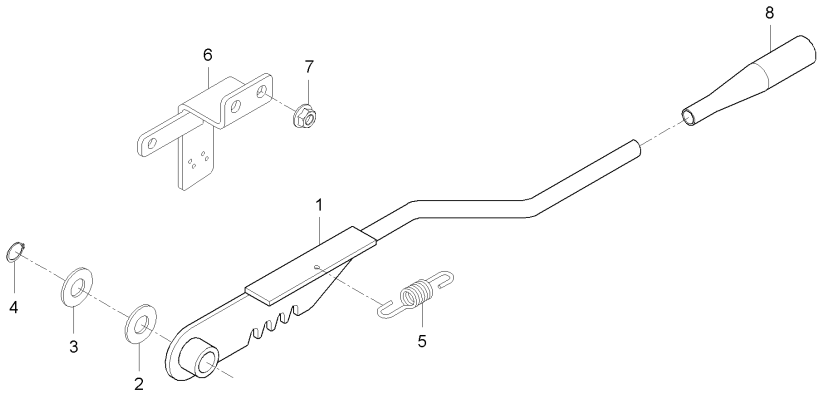

A : RX560PSC , B : RX620SC , C : RX620PSC , D : RX700SC , E : RX700PSC

No.	부품번호	부품명	수량					I.C	비고
			A	B	C	D	E		
1	T5210-55911	주차브레이크레버	1	1	1	1	1		
1	T5210-55912	주차브레이크레버	1	1	1	1	1	<----	
1	T5210-55913	주차브레이크레버	1	1	1	1	1	<----	
2	T5210-65291	와셔1,고무	1	1	1	1	1		
3	04013-50120	평와셔	1	1	1	1	1		M12
4	04612-00120	스냅링	1	1	1	1	1		#12
5	57781-5121-1	되돌림스프링	1	1	1	1	1		
5	44366-4688-1	스프링	1	1	1	1	1	<----	
6	T4682-54123	브라켓 3, 주차	1	1	1	1	1		
6	T5210-54121	브라켓3(주차)	1	1	1	1	1	<----	
7	02751-50060	플렌지너트	2	2	2	2	2		M6*P1.0
8	T4601-17371	손잡이	1	1	1	1	1		

----> 개정전의 부품이 개정후의 부품을 대체 할 수 있음 <---- 개정후의 부품이 개정전의 부품에 대체 할 수 있음
<-X-> 개정전과 후의 부품이 상호 호환성이 없음 <---> 개정전과 후의 부품이 상호 호환성이 있음
<-0-> 단품 상태로는 상호호환성이 없으나 관련 부품의 조합상태로는 호환성이 있음

RX70-T1040A 주차브레이크레버3그룹

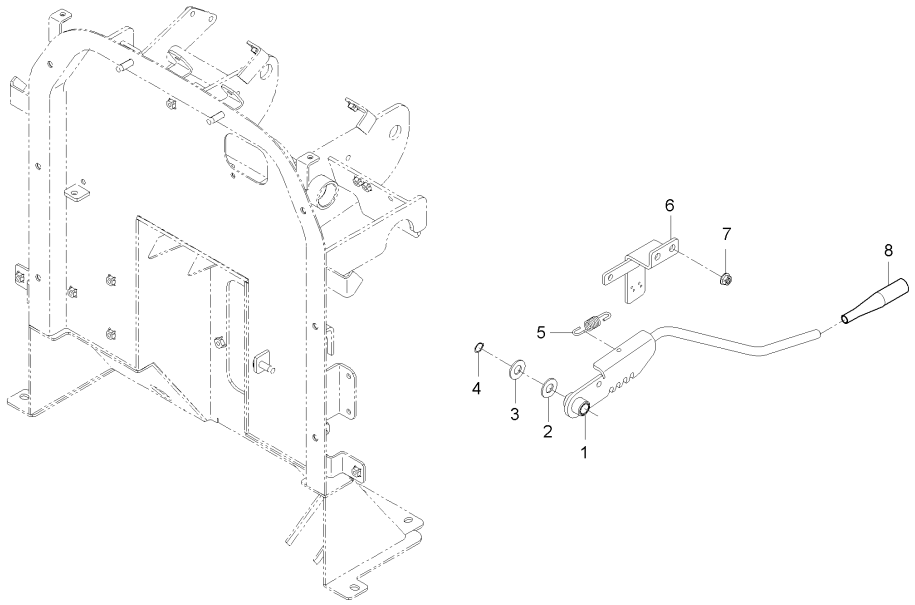

A : RX560PSC , B : RX620SC , C : RX620PSC , D : RX700SC , E : RX700PSC

No.	부품번호	부품명	수량					I.C	비고
			A	B	C	D	E		
1	T5270-55911	주차브레이크레버	1	1	1	1	1		
2	T5210-65291	와셔1,고무	1	1	1	1	1		
3	04013-50120	평와셔	1	1	1	1	1		M12
4	04612-00120	스냅링	1	1	1	1	1		#12
5	44366-4688-1	스프링	1	1	1	1	1		
6	T5210-54121	브라켓3(주차)	1	1	1	1	1		
7	02751-50060	플렌지너트	2	2	2	2	2		M6*P1.0
8	T4601-17371	손잡이	1	1	1	1	1		

----> 개정전의 부품이 개정후의 부품을 대체 할 수 있음 <---- 개정후의 부품이 개정전의 부품에 대체 할 수 있음
<-X-> 개정전과 후의 부품이 상호 호환성이 없음 <---> 개정전과 후의 부품이 상호 호환성이 있음
<-0-> 단품 상태로는 상호호환성이 없으나 관련 부품의 조합상태로는 호환성이 있음

MX55C-T1060A 셔틀레버그룹

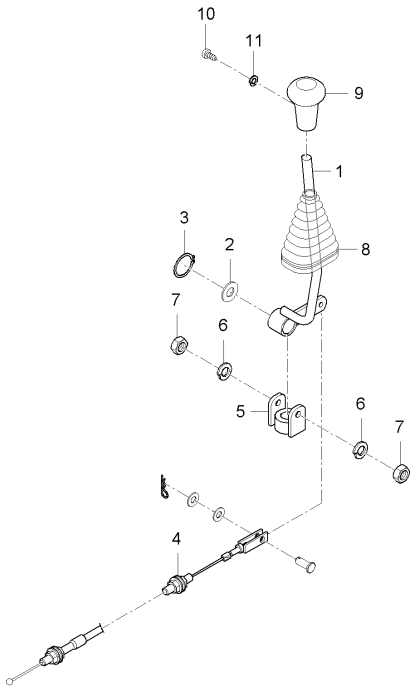

A : RX560PSC , B : RX620SC , C : RX620PSC , D : RX700SC , E : RX700PSC

No.	부품번호	부품명	수량					I.C	비고
			A	B	C	D	E		
1	T5250-66541	셔틀레버		1		1			
2	T4810-66721	와셔, 위치레버		1		1			
3	04612-00160	스냅링		1		1			
4	T5250-66521	셔틀케이블		1		1			
5	52300-7517-1	링크볼, 1		2		2			
6	04512-50100	스프링와셔		2		2			
7	02176-50100	너트		2		2			
8	T4930-65161	셔틀자바라		1		1			
9	T5245-71221	손잡이, 셔틀		1		1			
10	03054-50516	십자홈붙이소나사		1		1			
11	04512-50100	스프링와셔		1		1			

----> 개정전의 부품이 개정후의 부품을 대체 할 수 있음 <---- 개정후의 부품이 개정전의 부품에 대체 할 수 있음
<-X-> 개정전과 후의 부품이 상호 호환성이 없음 <---> 개정전과 후의 부품이 상호 호환성이 있음
<-0-> 단품 상태로는 상호호환성이 없으나 관련 부품의 조합상태로는 호환성이 있음

RX70C-T1060A 셔틀레버그룹

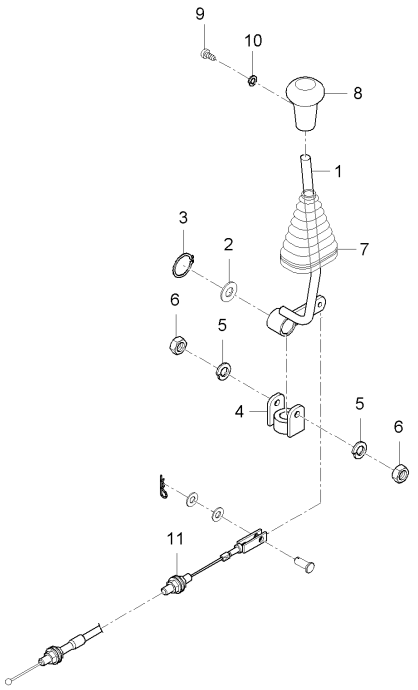

A : RX560PSC , B : RX620SC , C : RX620PSC , D : RX700SC , E : RX700PSC

No.	부품번호	부품명	수량					I.C	비고
			A	B	C	D	E		
1	T5250-66541	셔틀레버		1		1			
2	T4810-66721	와셔, 위치레버		1		1			
3	04612-00160	스냅링		1		1			
4	52300-7517-1	링크볼, 1		1		1			
4	52300-7517-1	링크볼, 1		2		2		<----	
5	04512-50100	스프링와셔		2		2			
6	02176-50100	너트		2		2			
7	T4930-71221	셔틀손잡이		1		1			
8	T5245-71221	손잡이, 셔틀		1		1			
9	03054-50516	십자홈붙이소나사		1		1			
10	04512-50100	스프링와셔		1		1			
11	T5270-66521	셔틀케이블조합		1		1			

----> 개정전의 부품이 개정후의 부품을 대체 할 수 있음 <---- 개정후의 부품이 개정전의 부품에 대체 할 수 있음
<-X-> 개정전과 후의 부품이 상호 호환성이 없음 <---> 개정전과 후의 부품이 상호 호환성이 있음
<-0-> 단품 상태로는 상호호환성이 없으나 관련 부품의 조합상태로는 호환성이 있음

RX70-T1070A 계기판커버그룹

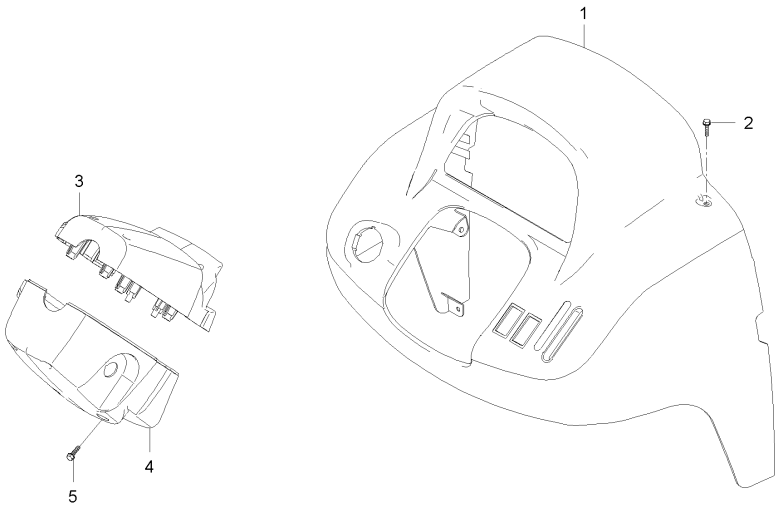

A : RX560PSC , B : RX620SC , C : RX620PSC , D : RX700SC , E : RX700PSC

No.	부품번호	부품명	수량					I.C	비고
			A	B	C	D	E		
1	T5270-55331	계기판커버	1		1		1		
2	T4625-55431	플랜지볼트	4		4		4		
2	T4625-55431	플랜지볼트	6		6		6	<----	
3	T5250-55362	핸들커버,앞	1		1		1		
4	T5250-55372	핸들커버,뒤	1		1		1		
5	T4625-55441	플랜지볼트	4		4		4		

----> 개정전의 부품이 개정후의 부품을 대체 할 수 있음 <---- 개정후의 부품이 개정전의 부품에 대체 할 수 있음
<-X-> 개정전과 후의 부품이 상호 호환성이 없음 <---> 개정전과 후의 부품이 상호 호환성이 있음
<-0-> 단품 상태로는 상호호환성이 없으나 관련 부품의 조합상태로는 호환성이 있음

RX70C-T1070A 계기판커버그룹

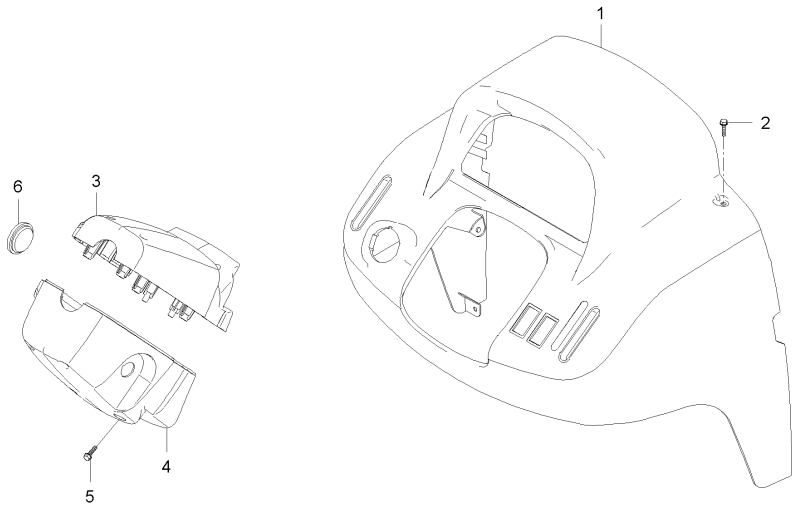

A : RX560PSC , B : RX620SC , C : RX620PSC , D : RX700SC , E : RX700PSC

No.	부품번호	부품명	수량					I.C	비고
			A	B	C	D	E		
1	T5280-55331	계기판커버		1		1			
2	T4625-55431	플랜지볼트		4		4			
2	T4625-55431	플랜지볼트		6		6		<----	
3	T5250-55362	핸들커버,앞		1		1			
4	T5250-55372	핸들커버,뒤		1		1			
5	T4625-55441	플랜지볼트		4		4			
6	T5250-55382	커버		1		1			

----> 개정전의 부품이 개정후의 부품을 대체 할 수 있음 <---- 개정후의 부품이 개정전의 부품에 대체 할 수 있음
<-X-> 개정전과 후의 부품이 상호 호환성이 없음 <---> 개정전과 후의 부품이 상호 호환성이 있음
<-0-> 단품 상태로는 상호호환성이 없으나 관련 부품의 조합상태로는 호환성이 있음

RX70-T1080A 명판그룹, 프레임

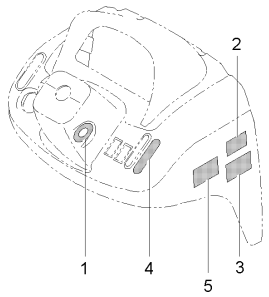

A : RX560PSC , B : RX620SC , C : RX620PSC , D : RX700SC , E : RX700PSC

No.	부품번호	부품명	수량					I.C	비고
			A	B	C	D	E		
1	T5210-52101	시동스위치명판	1	1	1	1	1		
2	T4601-52191	주차브레이크주의명판	1	1	1	1	1		
3	T4950-52451	터보주의명판	1	1	1	1	1		
4	T5280-53061	명판, 핸드악셀	1	1	1	1	1		
5	T4930-52351	브레이크경고명판	1	1	1	1	1		

----> 개정전의 부품이 개정후의 부품을 대체 할 수 있음 <---- 개정후의 부품이 개정전의 부품에 대체 할 수 있음
<-X-> 개정전과 후의 부품이 상호 호환성이 없음 <---> 개정전과 후의 부품이 상호 호환성이 있음
<-0-> 단품 상태로는 상호호환성이 없으나 관련 부품의 조합상태로는 호환성이 있음

MX55PC-T1090A 흡음재그룹, 프레임

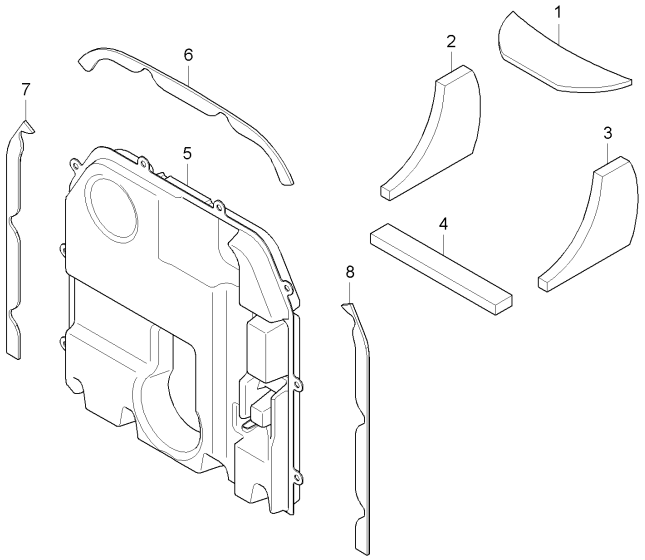

A : RX560PSC , B : RX620SC , C : RX620PSC , D : RX700SC , E : RX700PSC

No.	부품번호	부품명	수량					I.C	비고
			A	B	C	D	E		
1	T5210-84601	스펀지, 계기판 내 상	1	1	1	1	1		
2	T5210-84591	스펀지, 계기판 내 우	1	1	1	1	1		
3	T5210-84431	스펀지, 계기판 내 좌	1	1	1	1	1		
4	T5210-84441	스펀지, 계기판 내 하	1	1	1	1	1		
5	T5210-84531	프레임조합 흠음재	1	1	1	1	1		
6	T5250-95302	방음스폰지1	1	1	1	1	1		
7	T5210-95312	방음스폰지, 2	1	1	1	1	1		
8	T5210-95331	방음스폰지, 4	1	1	1	1	1		

----> 개정전의 부품이 개정후의 부품을 대체 할 수 있음 <---- 개정후의 부품이 개정전의 부품에 대체 할 수 있음
<-X-> 개정전과 후의 부품이 상호 호환성이 없음 <---> 개정전과 후의 부품이 상호 호환성이 있음
<-0-> 단품 상태로는 상호호환성이 없으나 관련 부품의 조합상태로는 호환성이 있음

RX70PSC-T1090A 흡음재그룹, 프레임

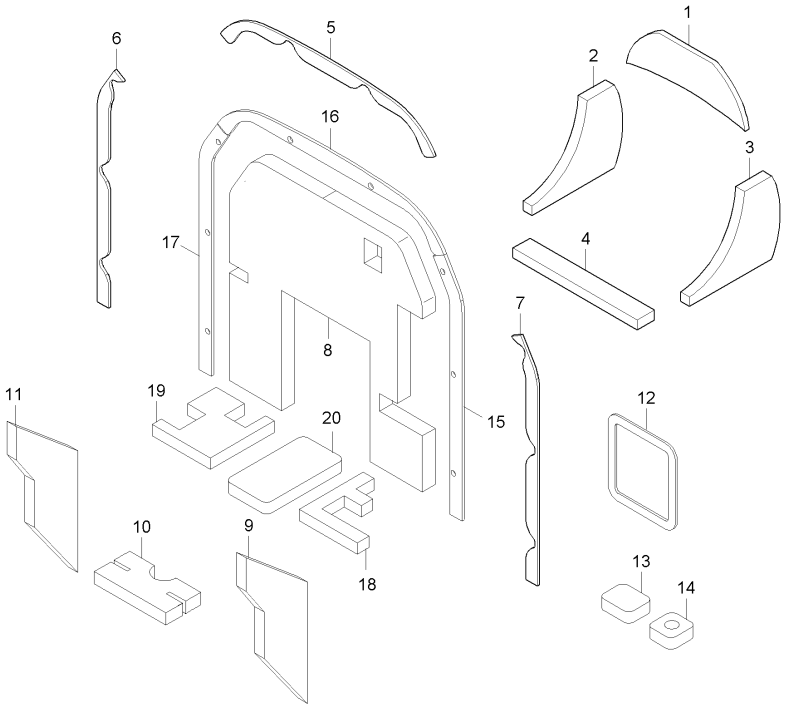

A : RX560PSC , B : RX620SC , C : RX620PSC , D : RX700SC , E : RX700PSC

No.	부품번호	부품명	수량					I.C	비고
			A	B	C	D	E		
1	T5210-84601	스펀지, 계기판 내 상	1	1	1	1	1		
2	T5210-84591	스펀지, 계기판 내 우	1	1	1	1	1		
3	T5210-84431	스펀지, 계기판 내 좌	1	1	1	1	1		
4	T5210-84441	스펀지, 계기판 내 하	1	1	1	1	1		
5	T5250-95302	방음스폰지1	1	1	1	1	1		
6	T5210-95312	방음스폰지, 2	1	1	1	1	1		
7	T5210-95331	방음스폰지, 4	1	1	1	1	1		
8	T5270-81831	흡음재, 프레임조합	1	1	1	1	1		
9	T5270-81841	스폰지1	1	1	1	1	1		
10	T5270-81852	스폰지2	1	1	1	1	1		
11	T5270-81861	스펀지3	1	1	1	1	1		
12	T5525-81651	프레임조합정비창 실링재	1	1	1	1	1		
13	T5525-81701	PSU 흡음재	1	1	1	1	1		
14	T5270-66151	흡음재, 핸들축	1	1	1	1	1		
15	T5270-81962	실링재1, 프레임조합	1	1	1	1	1		
16	T5270-81972	실링재2, 프레임조합	1	1	1	1	1		
17	T5270-81982	실링재3, 프레임조합	1	1	1	1	1		
18	T5270-81921	스폰지, 프레임지지대 좌	1	1	1	1	1		
19	T5270-81931	스폰지, 프레임지지대 우	1	1	1	1	1		

----> 개정전의 부품이 개정후의 부품을 대체 할 수 있음 <---- 개정후의 부품이 개정전의 부품에 대체 할 수 있음
<-X-> 개정전과 후의 부품이 상호 호환성이 없음 <---> 개정전과 후의 부품이 상호 호환성이 있음
<-0-> 단품 상태로는 상호호환성이 없으나 관련 부품의 조합상태로는 호환성이 있음

RX70PSC-T1090A 흡음재그룹, 프레임

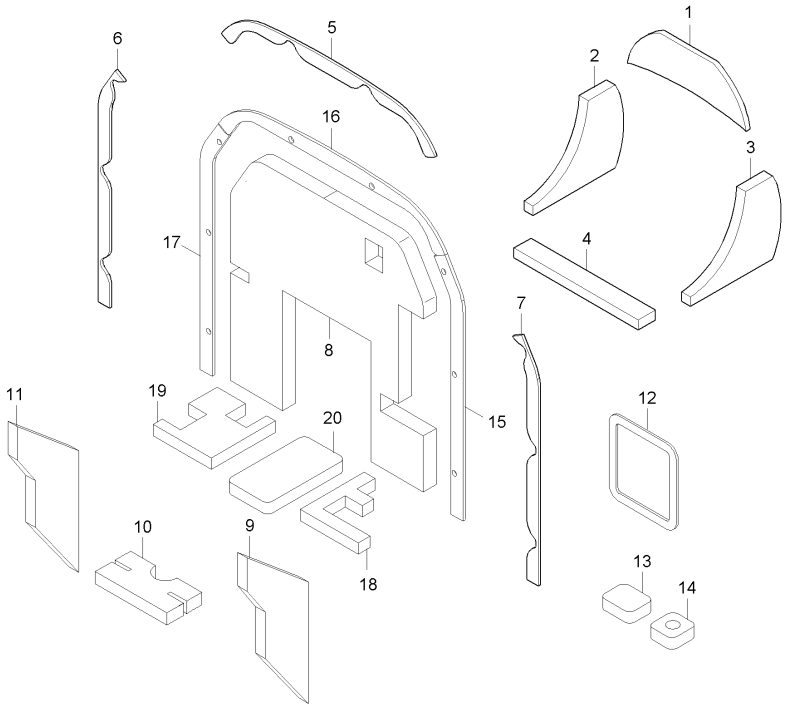

A : RX560PSC , B : RX620SC , C : RX620PSC , D : RX700SC , E : RX700PSC

No.	부품번호	부품명	수량					I.C	비고
			A	B	C	D	E		
20	T5270-81711	스폰지	1	1	1	1	1		

----> 개정전의 부품이 개정후의 부품을 대체 할 수 있음 <---- 개정후의 부품이 개정전의 부품에 대체 할 수 있음
<-X-> 개정전과 후의 부품이 상호 호환성이 없음 <---> 개정전과 후의 부품이 상호 호환성이 있음
<-0-> 단품 상태로는 상호호환성이 없으나 관련 부품의 조합상태로는 호환성이 있음

MX55PCR-T1310A 레버가이드그룹

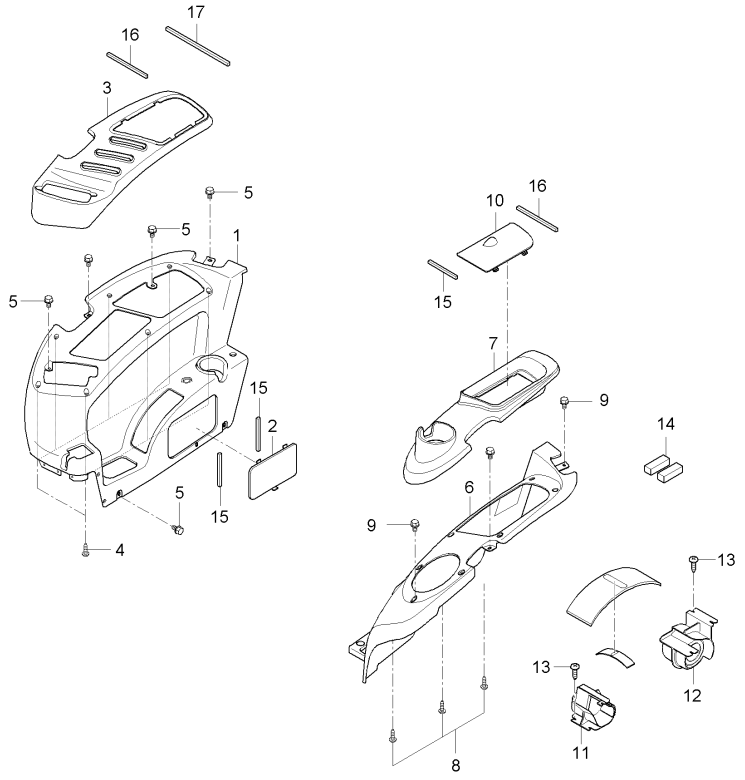

A : RX560PSC , B : RX620SC , C : RX620PSC , D : RX700SC , E : RX700PSC

No.	부품번호	부품명	수량					I.C	비고
			A	B	C	D	E		
1	T5210-64213	레버안내 1, 우	1	1	1	1	1		
2	T5210-64233	정비창측면커버(우)	1	1	1	1	1		
3	T5210-64262	레버안내 2, 우	1	1	1	1	1		
4	T4930-64301	탭핑나사	7	7	7	7	7		
5	T4625-55431	플랜지볼트	7	7	7	7	7		
6	T5210-64313	레버안내 1, 좌	1	1	1	1	1		
6	T5210-64314	레버안내 1, 좌	1	1	1	1	1	<----	
7	T5210-64362	레버안내 2, 좌	1	1	1	1	1		
8	T4930-64301	탭핑나사	7	7	7	7	7		
9	T4625-55431	플랜지볼트	7	7	7	7	7		
10	T5210-64432	커버, 퓨즈박스	1	1	1	1	1		
11	T5211-64531	가이드1, 부변속	1	1	1	1	1		
12	T5211-64541	가이드2, 부변속	1	1	1	1	1		
13	T4930-64301	탭핑나사	4	4	4	4	4		
14	T4145-37551	스폰지	3	3	3	3	3		
15	T5210-64561	스폰지1	3	3	3	3	3		
16	T5210-64571	스폰지2	2	2	2	2	2		
17	T5210-64581	스폰지3	1	1	1	1	1		

----> 개정전의 부품이 개정후의 부품을 대체 할 수 있음 <---- 개정후의 부품이 개정전의 부품에 대체 할 수 있음
<-X-> 개정전과 후의 부품이 상호 호환성이 없음 <---> 개정전과 후의 부품이 상호 호환성이 있음
<-0-> 단품 상태로는 상호호환성이 없으나 관련 부품의 조합상태로는 호환성이 있음

MX58-T1320A 복동레버그룹

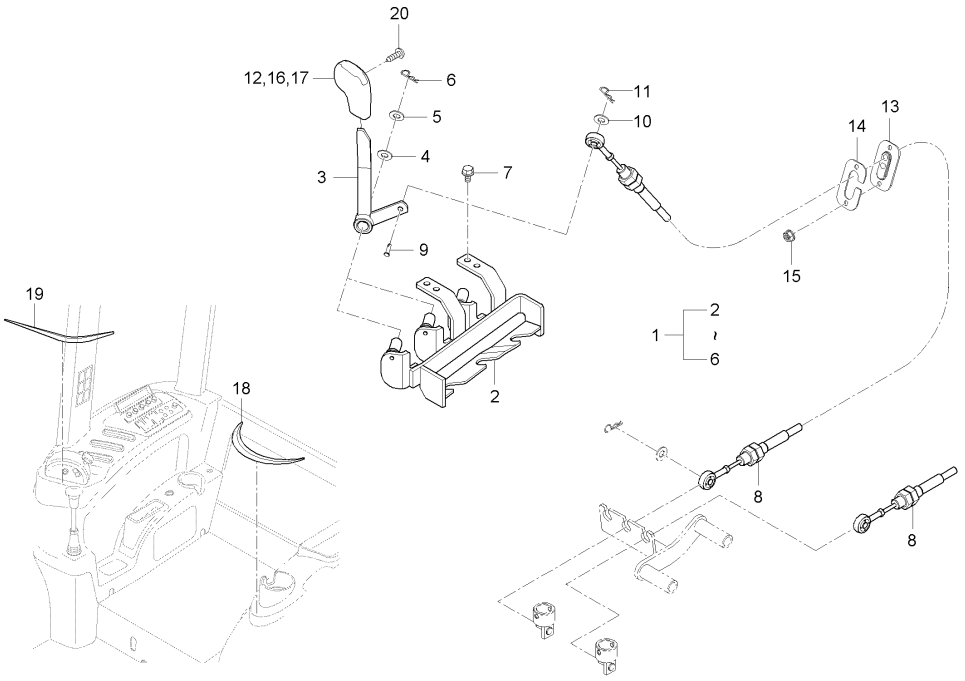

A : RX560PSC , B : RX620SC , C : RX620PSC , D : RX700SC , E : RX700PSC

No.	부품번호	부품명	수량					I.C	비고
			A	B	C	D	E		
1	T5211-65641	복동브라켓조합	1	1	1	1	1		
2	T5210-65651	복동브라켓	1	1	1	1	1		
3	T5210-65661	레버, 복동	3	3	3	3	3		
4	T4810-66721	와셔, 위치레버	3	3	3	3	3		
5	T4682-65291	와셔 1, 고무	3	3	3	3	3		
6	05515-51600	스냅핀	3	3	3	3	3		
7	01754-50822	플랜지볼트	4	4	4	4	4		
8	T5210-65612	복동케이블, 1	3	3	3	3	3		
8	T5210-65613	복동케이블, 1	3	3	3	3	3	<----	
9	05122-50616	두부핀	3	3	3	3	3		DIA6*16
10	T4930-66751	와셔, 3	3	3	3	3	3		
11	05515-50600	스냅핀	3	3	3	3	3		
12	T5210-66451	손잡이, 복동	1	1	1	1	1		
12	T5210-66452	손잡이, 복동	1	1	1	1	1	<-0->	
13	T4710-65671	복동자바라	1	1	1	1	1		
13	T4750-65671	자바라(복동)	1	1	1	1	1	<----	
14	T4710-65681	복동판	1	1	1	1	1		
15	02751-50060	플렌지너트	2	2	2	2	2		M6*P1.0
16	T5210-66461	손잡이, 복동	1	1	1	1	1		

----> 개정전의 부품이 개정후의 부품을 대체 할 수 있음 <---- 개정후의 부품이 개정전의 부품에 대체 할 수 있음
<-X-> 개정전과 후의 부품이 상호 호환성이 없음 <---> 개정전과 후의 부품이 상호 호환성이 있음
<-0-> 단품 상태로는 상호호환성이 없으나 관련 부품의 조합상태로는 호환성이 있음

MX58-T1320A 복동레버그룹

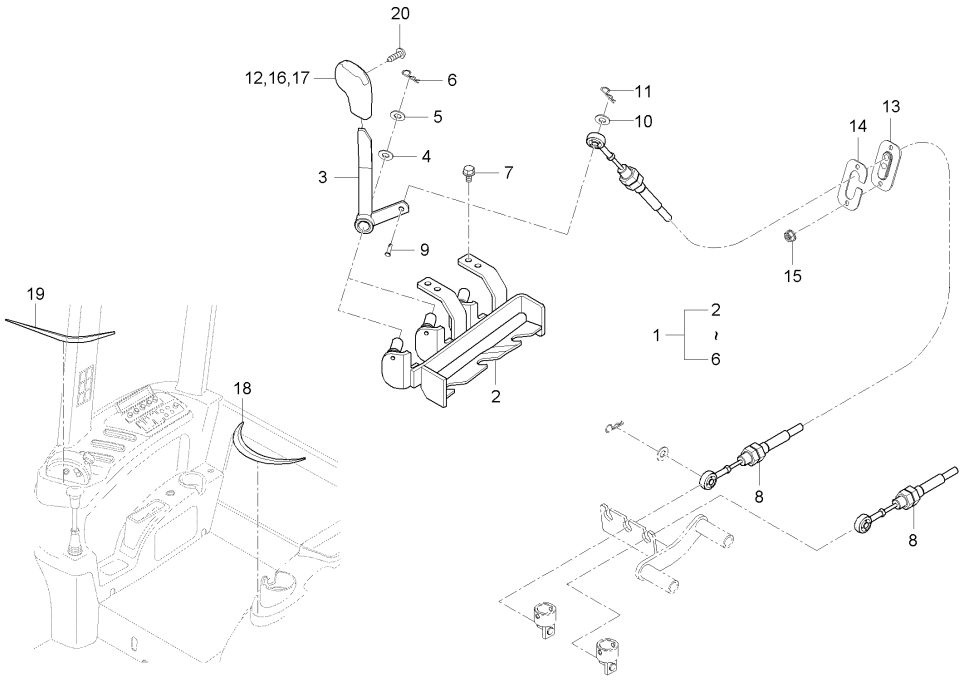

A : RX560PSC , B : RX620SC , C : RX620PSC , D : RX700SC , E : RX700PSC

No.	부품번호	부품명	수량					I.C	비고
			A	B	C	D	E		
16	T5210-66462	손잡이, 복동	1	1	1	1	1	<-0->	
17	T5210-66471	손잡이, 복동	1	1	1	1	1		
17	T5210-66472	손잡이, 복동	1	1	1	1	1	<-0->	
18	T5210-64281	커버 좌, 포인트	1	1	1	1	1		
19	T5210-64291	커버 우, 포인트	1	1	1	1	1		
20	03056-50510	십자홈붙이소나사	3	3	3	3	3		M5XP0.8

----> 개정전의 부품이 개정후의 부품을 대체 할 수 있음 <---- 개정후의 부품이 개정전의 부품에 대체 할 수 있음
<-X-> 개정전과 후의 부품이 상호 호환성이 없음 <---> 개정전과 후의 부품이 상호 호환성이 있음
<-0-> 단품 상태로는 상호호환성이 없으나 관련 부품의 조합상태로는 호환성이 있음

MX58-T1330A 위치견인그룹

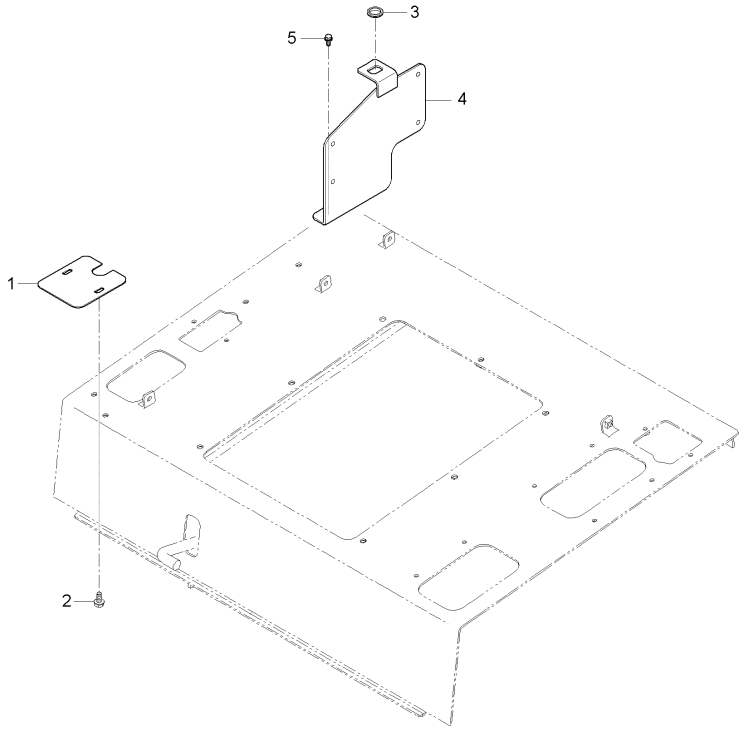

A : RX560PSC , B : RX620SC , C : RX620PSC , D : RX700SC , E : RX700PSC

No.	부품번호	부품명	수량					I.C	비고
			A	B	C	D	E		
1	T5210-80571	브라켓1	1	1	1	1	1		
2	01025-50612	와셔붙임볼트	2	2	2	2	2		M6P1.0
3	T4815-90251	그로멧	1	1	1	1	1		
4	T5210-64762	브라켓, 힛치컨트롤러	1	1	1	1	1		
5	01123-50825	와셔붙임볼트	2	2	2	2	2		M8*P1.25

----> 개정전의 부품이 개정후의 부품을 대체 할 수 있음 <---- 개정후의 부품이 개정전의 부품에 대체 할 수 있음
<-X-> 개정전과 후의 부품이 상호 호환성이 없음 <---> 개정전과 후의 부품이 상호 호환성이 있음
<-0-> 단품 상태로는 상호호환성이 없으나 관련 부품의 조합상태로는 호환성이 있음

RX70-T1350A 변속레버그룹

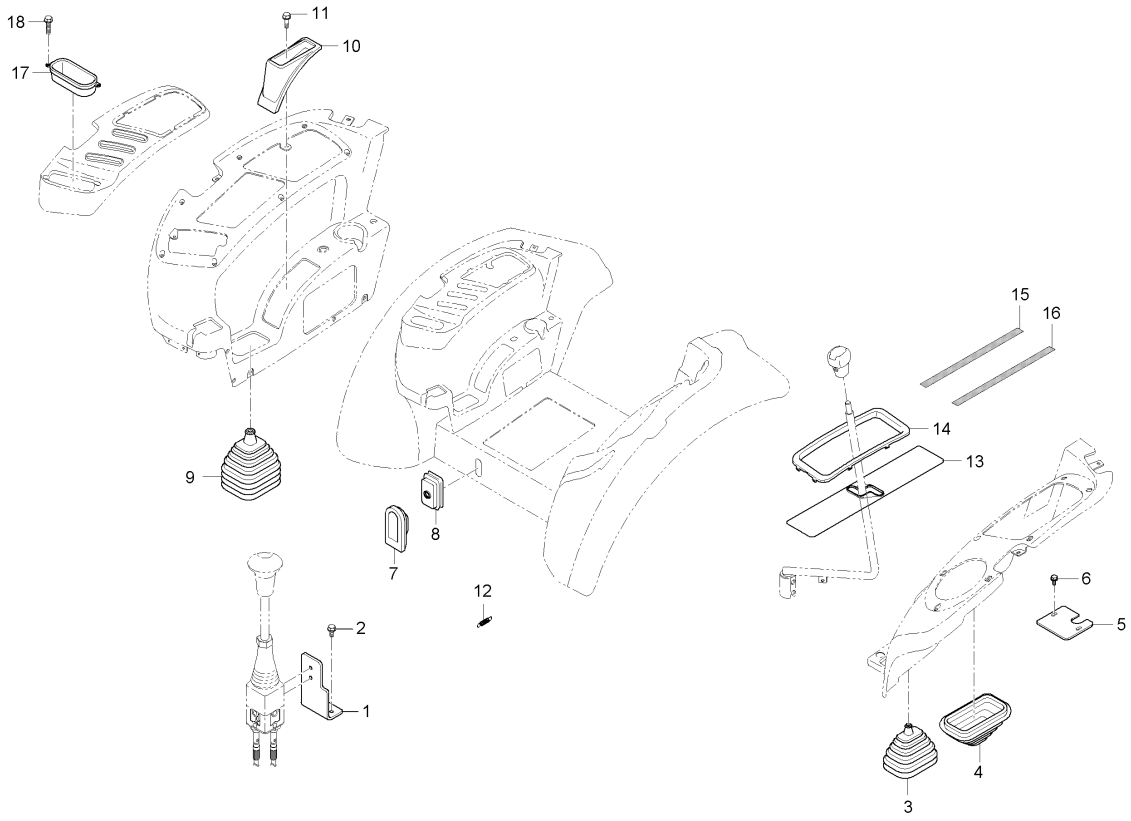

A : RX560PSC , B : RX620SC , C : RX620PSC , D : RX700SC , E : RX700PSC

No.	부품번호	부품명	수량					I.C	비고
			A	B	C	D	E		
1	T5210-65411	브라켓(죠이스틱)	1		1		1		
2	01123-50825	와셔붙임볼트	2		2		2		M8*P1.25
3	T5210-64034	주변속자바라	1		1		1		
4	T5210-64042	자바라, 부변속	1		1		1		
5	T5210-80581	브라켓2	1		1		1		
6	01025-50612	와셔붙임볼트	2		2		2		M6P1.0
7	T4682-55821	브레이크로드자바라	2		2		2		
8	T4601-65031	자바라(차동페달)	1		1		1		
9	T5210-60973	PTO자바라	1		1		1		
10	T5210-64242	가이드커버, 위치견인	1		1		1		
11	T4625-55431	플랜지볼트	2		2		2		
12	T2305-26641	스프링, 차동로드	1		1		1		
13	T5210-64513	안내판1	1		1		1		
14	T5210-64453	가이드커버, 부변속	1		1		1		
15	T5250-64483	명판1, 부변속	1		1		1		
16	T5250-64493	명판2, 부변속	1		1		1		
17	T5235-64432	커버, 스위치	1		1		1		
18	T4625-55431	플랜지볼트	1		1		1		

----> 개정전의 부품이 개정후의 부품을 대체 할 수 있음 <---- 개정후의 부품이 개정전의 부품에 대체 할 수 있음
<-X-> 개정전과 후의 부품이 상호 호환성이 없음 <---> 개정전과 후의 부품이 상호 호환성이 있음
<-0-> 단품 상태로는 상호호환성이 없으나 관련 부품의 조합상태로는 호환성이 있음

RX70C-T1350A 변속레버3그룹

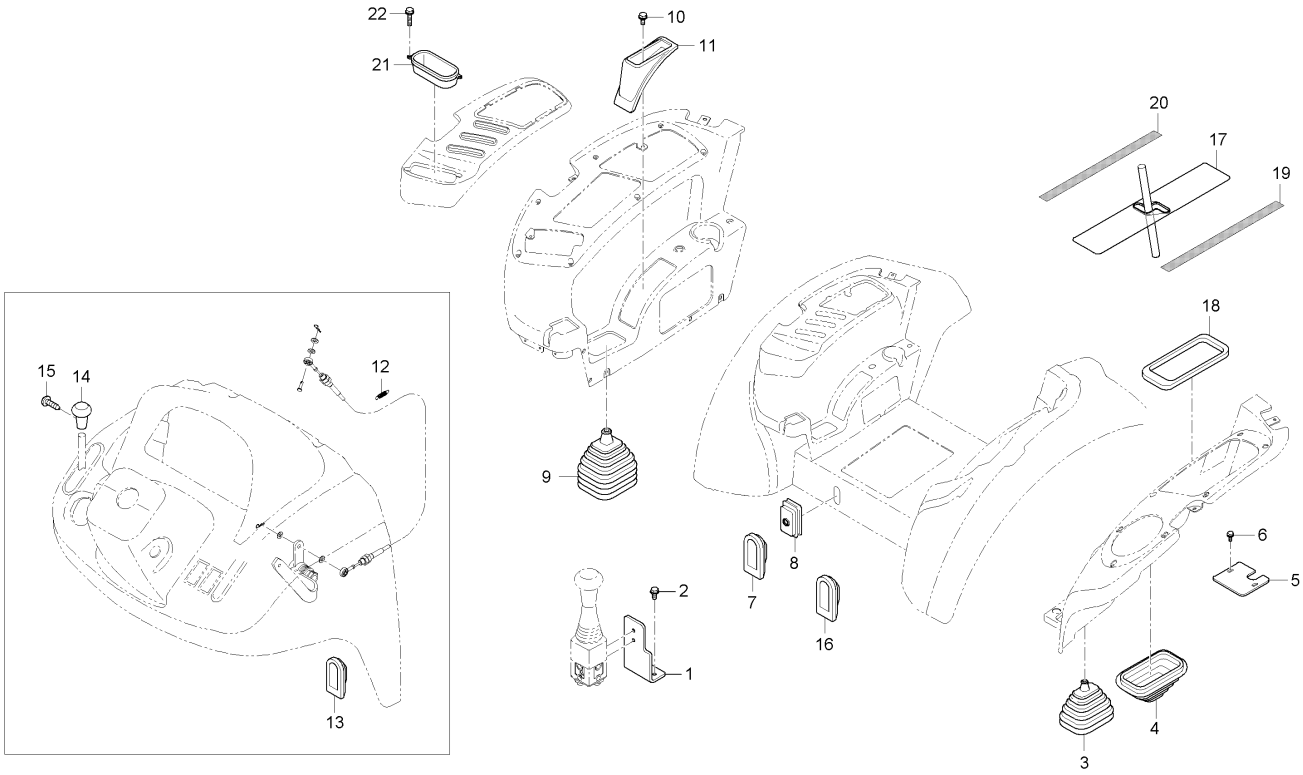

A : RX560PSC , B : RX620SC , C : RX620PSC , D : RX700SC , E : RX700PSC

No.	부품번호	부품명	수량					I.C	비고
			A	B	C	D	E		
1	T5210-65411	브라켓(죠이스틱)		1		1			
2	01123-50825	와셔붙임볼트		2		2			
3	T5210-64034	주변속자바라		1		1			
4	T5210-64042	자바라, 부변속		1		1			
5	T5210-80581	브라켓2		1		1			
6	01025-50612	와셔붙임볼트		2		2			
7	T4682-55821	브레이크로드자바라		2		2			
8	T4601-65031	자바라(차동페달)		1		1			
9	T5210-60973	PTO자바라		1		1			
10	T5210-64242	가이드커버, 위치견인		1		1			
11	T4625-55431	플랜지볼트		2		2			
12	T2305-26641	스프링, 차동로드		1		1			
13	T5250-55531	클러치 자바라		1		1			
14	T4930-71221	셔틀손잡이		1		1			
15	03054-50516	십자홈붙이소나사		1		1			
16	T4682-55821	브레이크로드자바라		1		1			
17	T5210-64513	안내판1		1		1			
18	T5210-64453	가이드커버, 부변속		1		1			
19	T5250-64482	명판1, 부변속		1		1			

----> 개정전의 부품이 개정후의 부품을 대체 할 수 있음 <---- 개정후의 부품이 개정전의 부품에 대체 할 수 있음
<-X-> 개정전과 후의 부품이 상호 호환성이 없음 <---> 개정전과 후의 부품이 상호 호환성이 있음
<-0-> 단품 상태로는 상호호환성이 없으나 관련 부품의 조합상태로는 호환성이 있음

RX70C-T1350A 변속레버3그룹

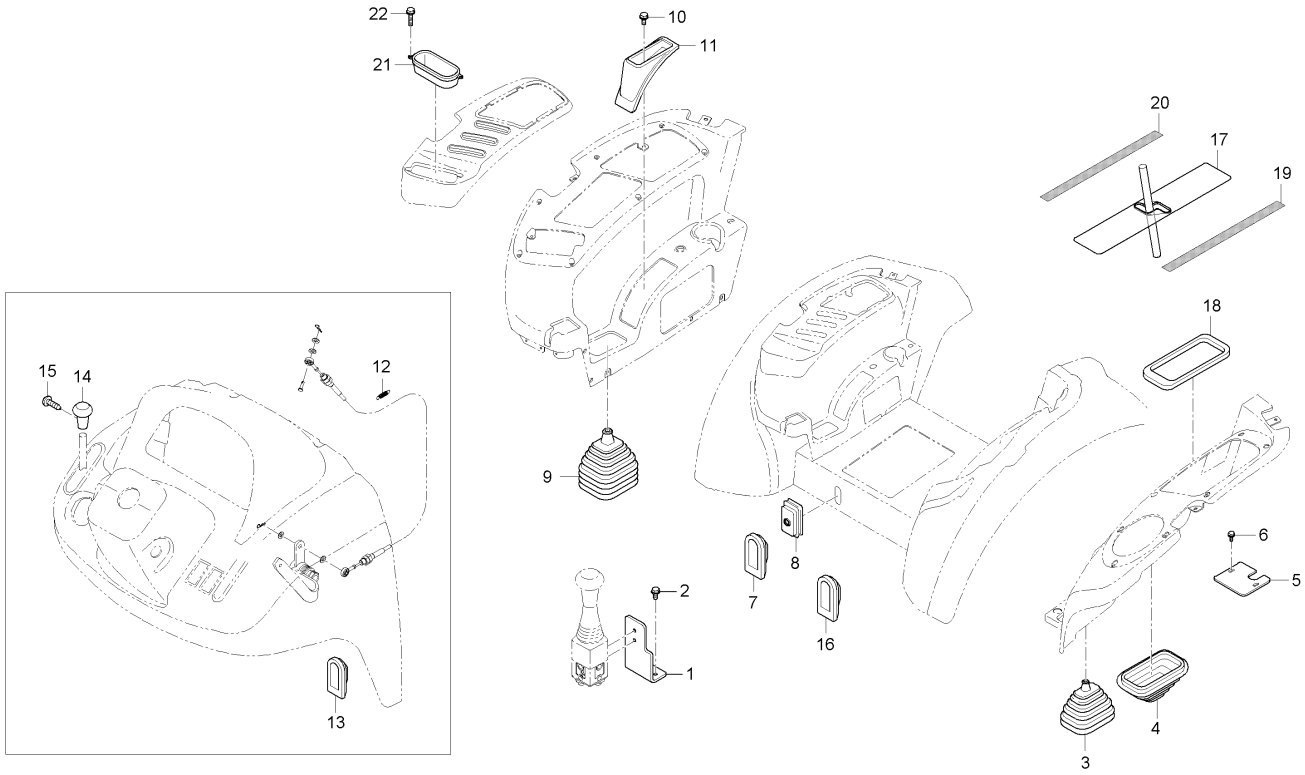

A : RX560PSC , B : RX620SC , C : RX620PSC , D : RX700SC , E : RX700PSC

No.	부품번호	부품명	수량					I.C	비고
			A	B	C	D	E		
19	T5250-64483	명판1, 부변속		1		1		<----	
20	T5250-64492	명판2, 부변속		1		1			
20	T5250-64493	명판2, 부변속		1		1		<----	
21	T5235-64432	커버, 스위치		1		1			
22	T4625-55431	플랜지볼트		2		2			

----> 개정전의 부품이 개정후의 부품을 대체 할 수 있음
<-X-> 개정전과 후의 부품이 상호 호환성이 없음
<-0-> 단품 상태로는 상호호환성이 없으나 관련 부품의 조합상태로는 호환성이 있음
<---- 개정후의 부품이 개정전의 부품에 대체 할 수 있음
<---> 개정전과 후의 부품이 상호 호환성이 있음

MX58-T1370A 에어브리더 그룹

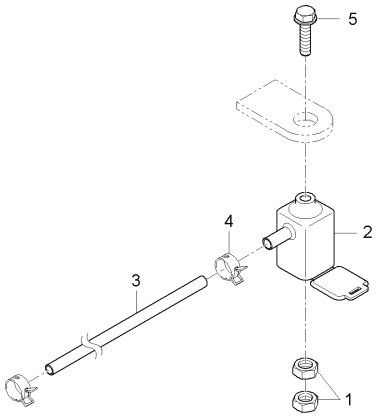

A : RX560PSC , B : RX620SC , C : RX620PSC , D : RX700SC , E : RX700PSC

No.	부품번호	부품명	수량					I.C	비고
			A	B	C	D	E		
1	T4930-47091	너트(PF1/4)	2		2	2	2		
2	T5210-36551	공기빼기관	1		1	1	1		
2	T5210-36552	공기빼기관	1		1	1	1	<----	
3	T5210-38601	공기빼기호스	1		1	1	1		
4	09318-88160	호스클램프	2		2	2	2		DIA16
4	09318-88160	호스클램프	1		1	1	1	<-0->	DIA16
5	01754-50812	플랜지볼트	1		1	1	1		M8*P1.25
5	01123-50812	와셔붙임볼트	1		1	1	1	<----	M8P1.25

----> 개정전의 부품이 개정후의 부품을 대체 할 수 있음 <---- 개정후의 부품이 개정전의 부품에 대체 할 수 있음
<-X-> 개정전과 후의 부품이 상호 호환성이 없음 <---> 개정전과 후의 부품이 상호 호환성이 있음
<-0-> 단품 상태로는 상호호환성이 없으나 관련 부품의 조합상태로는 호환성이 있음

RX70-T1370A 에어브리더 그룹

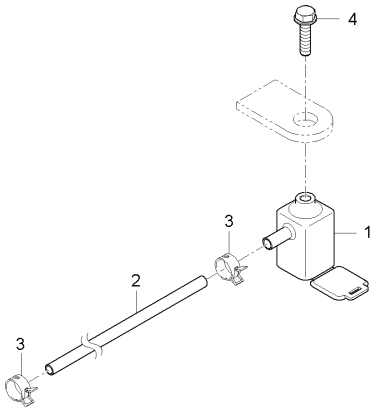

A : RX560PSC , B : RX620SC , C : RX620PSC , D : RX700SC , E : RX700PSC

No.	부품번호	부품명	수량					I.C	비고
			A	B	C	D	E		
1	T5210-36552	공기빼기관	1	1	1	1	1		
2	T5210-38601	공기빼기호스	1	1	1	1	1		
3	09318-88160	호스클램프	1	1	1	1	1		DIA16
4	01123-50812	와셔붙임볼트	1	1	1	1	1		M8P1.25

----> 개정전의 부품이 개정후의 부품을 대체 할 수 있음 <---- 개정후의 부품이 개정전의 부품에 대체 할 수 있음
<-X-> 개정전과 후의 부품이 상호 호환성이 없음 <---> 개정전과 후의 부품이 상호 호환성이 있음
<-0-> 단품 상태로는 상호호환성이 없으나 관련 부품의 조합상태로는 호환성이 있음

RX60PC-T2180A 3점연결장치그룹

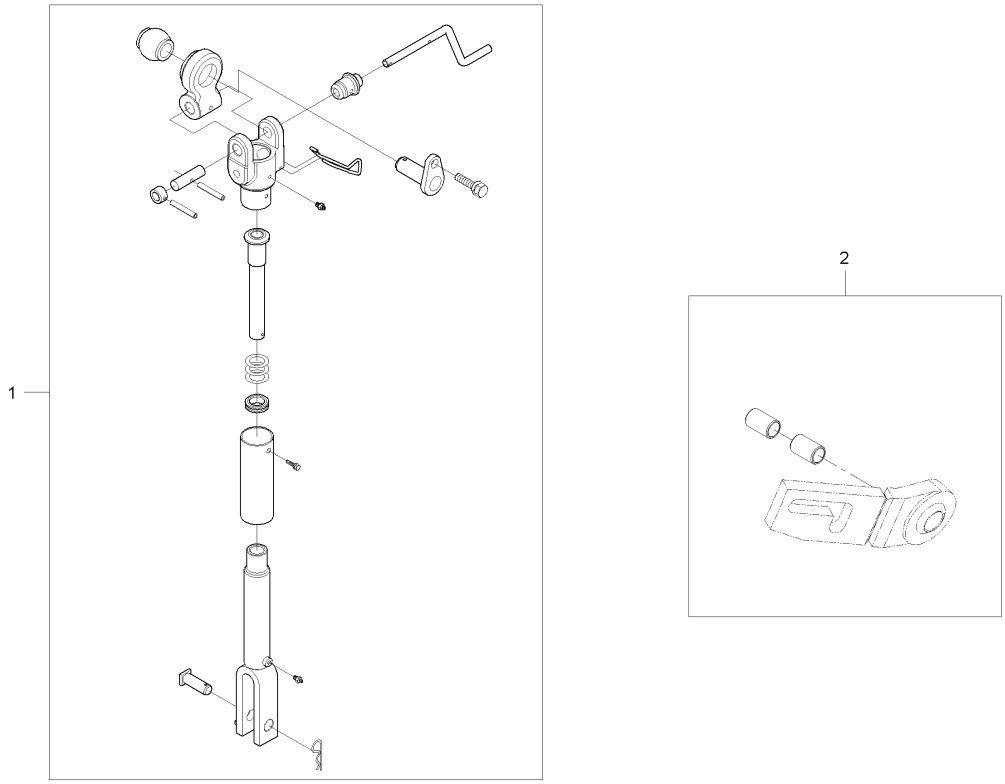

A : RX560PSC , B : RX620SC , C : RX620PSC , D : RX700SC , E : RX700PSC

No.	부품번호	부품명	수량					I.C	비고
			A	B	C	D	E		
1	T5210-A15050101	리프트로드조합(KIT)	1		1	1	1		
2	T5270-A15050201	카테고리1장치(KIT)	1		1	1	1		

----> 개정전의 부품이 개정후의 부품을 대체 할 수 있음 <---- 개정후의 부품이 개정전의 부품에 대체 할 수 있음
<-X-> 개정전과 후의 부품이 상호 호환성이 없음 <---> 개정전과 후의 부품이 상호 호환성이 있음
<-0-> 단품 상태로는 상호호환성이 없으나 관련 부품의 조합상태로는 호환성이 있음

MX58-T0560A 축전지그룹

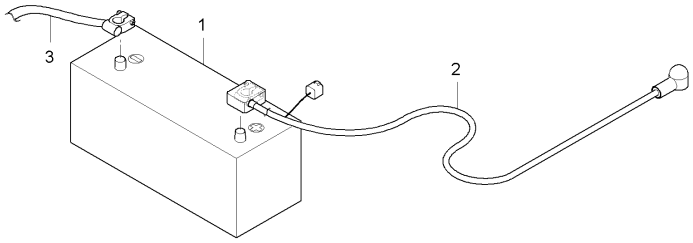

A : RX560PSC , B : RX620SC , C : RX620PSC , D : RX700SC , E : RX700PSC

No.	부품번호	부품명	수량					I.C	비고
			A	B	C	D	E		
1	T4710-69043	배터리조합, 100AH(L)	1	1	1	1	1		
2	T5210-69161	축전지(+)코드	1	1	1	1	1		
2	T5210-69162	축전지(+)코드	1	1	1	1	1	<--->	
3	T5210-69611	축전지접지케이블	1	1	1	1	1		
3	T5210-69612	축전지접지케이블	1	1	1	1	1	<--->	

----> 개정전의 부품이 개정후의 부품을 대체 할 수 있음 <---- 개정후의 부품이 개정전의 부품에 대체 할 수 있음
<-X-> 개정전과 후의 부품이 상호 호환성이 없음 <---> 개정전과 후의 부품이 상호 호환성이 있음
<-0-> 단품 상태로는 상호호환성이 없으나 관련 부품의 조합상태로는 호환성이 있음

RX70-T0560A 축전지그룹

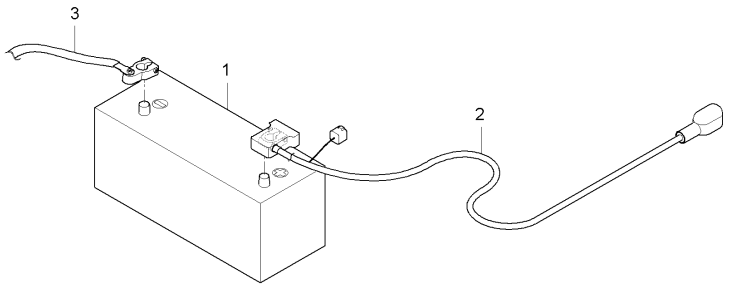

A : RX560PSC , B : RX620SC , C : RX620PSC , D : RX700SC , E : RX700PSC

No.	부품번호	부품명	수량					I.C	비고
			A	B	C	D	E		
1	T4710-69043	배터리조합, 100AH(L)	1	1	1	1	1		
2	T5270-69161	축전지(+)코드	1	1	1	1	1		
2	T5275-69161	축전지(+)코드	1	1	1	1	1	<-0->	
3	T5210-69612	축전지접지케이블	1	1	1	1	1		

----> 개정전의 부품이 개정후의 부품을 대체 할 수 있음 <---- 개정후의 부품이 개정전의 부품에 대체 할 수 있음
<-X-> 개정전과 후의 부품이 상호 호환성이 없음 <---> 개정전과 후의 부품이 상호 호환성이 있음
<-0-> 단품 상태로는 상호호환성이 없으나 관련 부품의 조합상태로는 호환성이 있음

RX701C-T0570A 전기장치1그룹

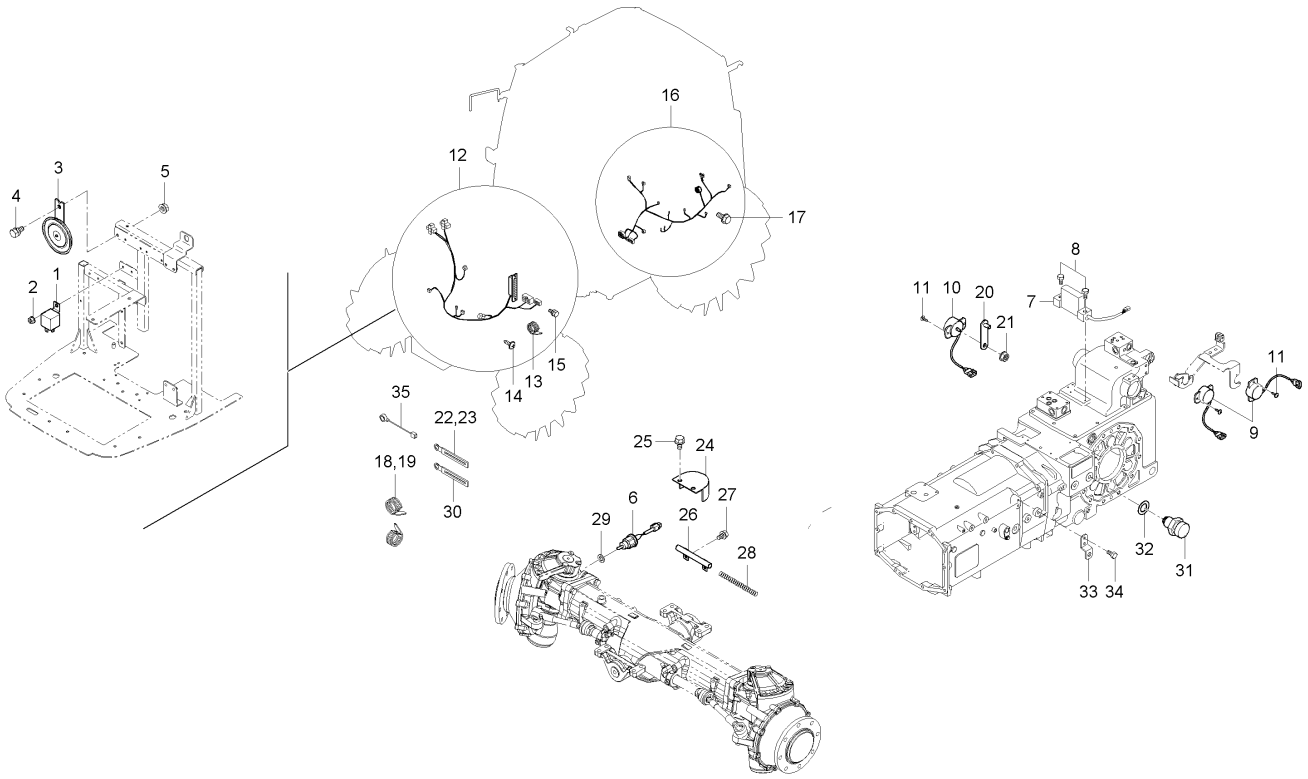

A : RX560PSC , B : RX620SC , C : RX620PSC , D : RX700SC , E : RX700PSC

No.	부품번호	부품명	수량					I.C	비고
			A	B	C	D	E		
1	T4180-69951	릴레이 70A		2		2			
1	T5535-69951	릴레이 70A		2		2		<--->	
2	02751-50060	플렌지너트		2		2			
3	T4689-75951	혼조합		1		1			
3	T2660-75951	혼조합		1		1		<----	
4	01123-50820	와셔붙임볼트		1		1			
5	02751-50080	플랜지너트		1		1			
6	T5210-69451	안전스위치조합		1		1			
7	T4682-69031	수평센서		1		1			
7	T5210-69031	수평센서		1		1		<--->	
8	01023-50630	와셔붙임볼트		2		2			
9	T4682-32231	스트로크센서조합		3		3			
10	T4710-32231	포텐셔메터조합		1		1			
11	03024-50410	와셔붙임소나사		8		8			
12	T5270-69114	본넷트배선조합		1		1			
12	T5270-69115	본넷트배선조합		1		1		<-X->	
12	T5270-68111	본넷트배선조합		1 ~NN4400060		1		<-X->	
12	T5270-68112	본넷트배선조합		1		1		<-0->	
13	T2198-82571	밴드		2		2			

----> 개정전의 부품이 개정후의 부품을 대체 할 수 있음 <---- 개정후의 부품이 개정전의 부품에 대체 할 수 있음
<-X-> 개정전과 후의 부품이 상호 호환성이 없음 <---> 개정전과 후의 부품이 상호 호환성이 있음
<-0-> 단품 상태로는 상호호환성이 없으나 관련 부품의 조합상태로는 호환성이 있음

RX701C-T0570A 전기장치1그룹

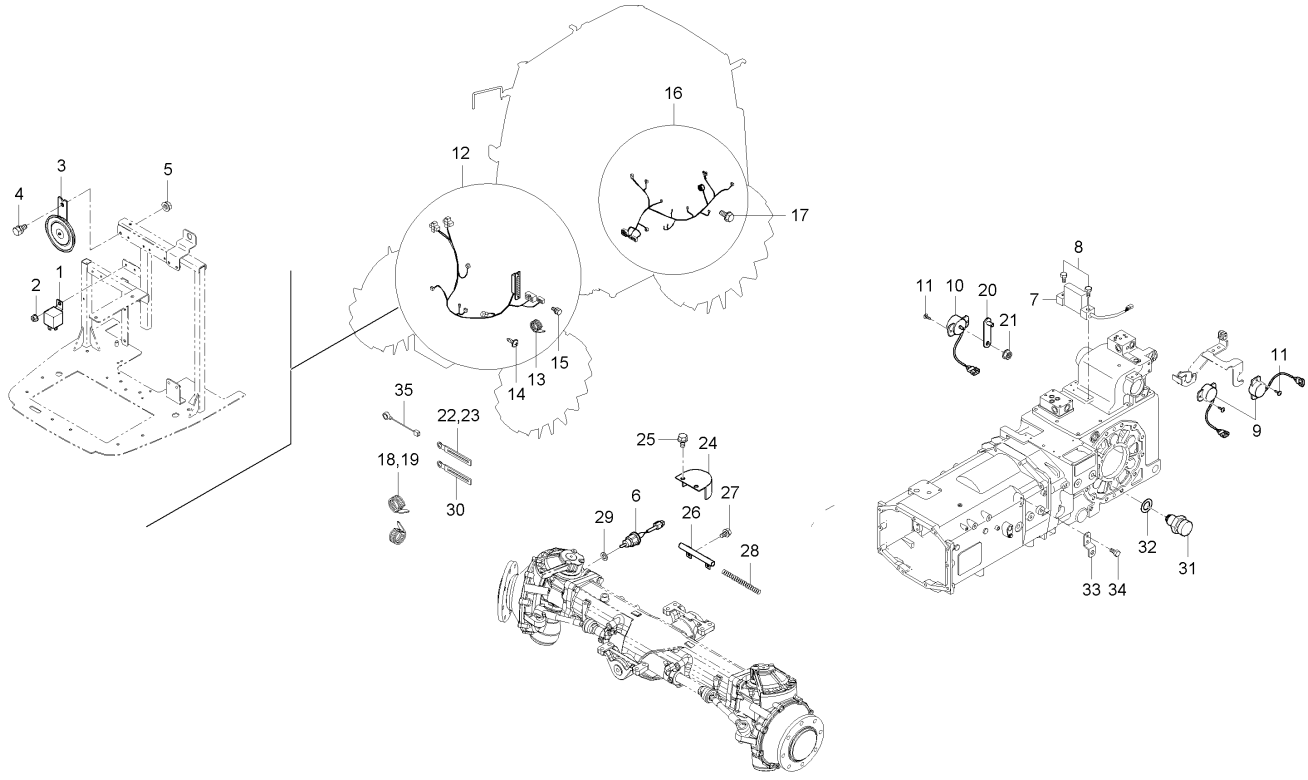

A : RX560PSC , B : RX620SC , C : RX620PSC , D : RX700SC , E : RX700PSC

No.	부품번호	부품명	수량					I.C	비고
			A	B	C	D	E		
14	03027-50516	소나사		2		2			
15	01023-50625	와셔붙임볼트		4		4			
16	T5280-69133	팬더부배선조합		1		1			
16	T5280-69135	팬더부배선조합		1		1		<-0->	
17	01754-50612	플랜지볼트		1		1			
18	T2185-82561	코드밴드		10		10			
19	T2185-82551	코드밴드		15		15			
20	T4920-65381	판스위치		1		1			
21	02751-50060	플렌지너트		1		1			
22	37150-3447-1	배선클램프		2		2			
23	37155-3447-1	배선잡이		2		2			
24	T4682-43275	커버		1		1			
25	01774-51016	플랜지볼트		2		2			
26	T4682-43281	브라켓		1		1			
27	01123-50814	와셔붙임볼트		2		2			
28	T4624-43291	스프링		2		2			
29	T4684-43571	조정간격판, T1.0		1		1			
30	37150-3447-1	배선클램프		2		2			
31	T4682-69401	안전스위치조합		1		1			

----> 개정전의 부품이 개정후의 부품을 대체 할 수 있음 <---- 개정후의 부품이 개정전의 부품에 대체 할 수 있음
<-X-> 개정전과 후의 부품이 상호 호환성이 없음 <---> 개정전과 후의 부품이 상호 호환성이 있음
<-0-> 단품 상태로는 상호호환성이 없으나 관련 부품의 조합상태로는 호환성이 있음

RX701C-T0570A 전기장치1그룹

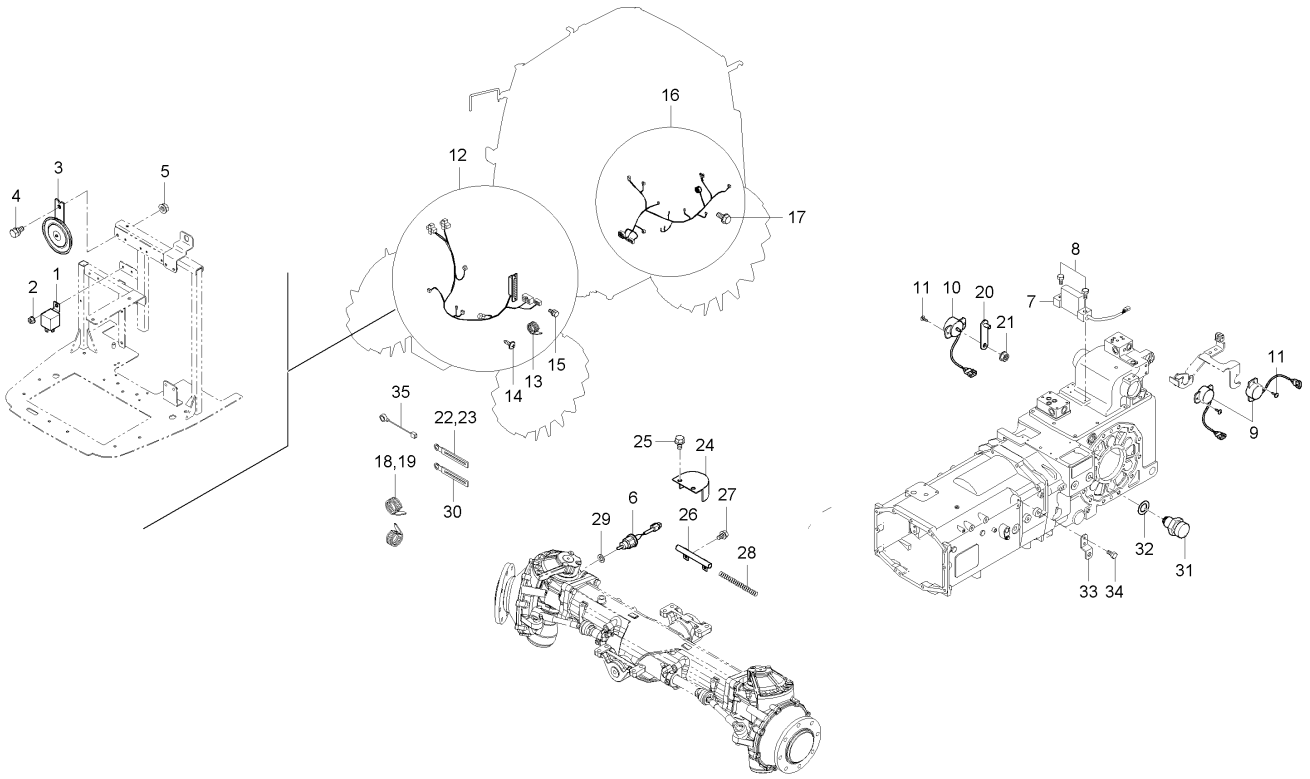

A : RX560PSC , B : RX620SC , C : RX620PSC , D : RX700SC , E : RX700PSC

No.	부품번호	부품명	수량					I.C	비고
			A	B	C	D	E		
31	T5210-69401	안전스위치조합		1		1		<--->	
32	T4682-43571	조정간격판, T1.0		1		1			
33	T5280-69071	브라켓,중립스위치		1		1			
34	01123-50816	와셔붙임볼트		2		2			
35	T4920-69571	와이어배선		1		1			

----> 개정전의 부품이 개정후의 부품을 대체 할 수 있음 <---- 개정후의 부품이 개정전의 부품에 대체 할 수 있음
<-X-> 개정전과 후의 부품이 상호 호환성이 없음 <---> 개정전과 후의 부품이 상호 호환성이 있음
<-0-> 단품 상태로는 상호호환성이 없으나 관련 부품의 조합상태로는 호환성이 있음

RX701PC-T0570A 전기장치1그룹

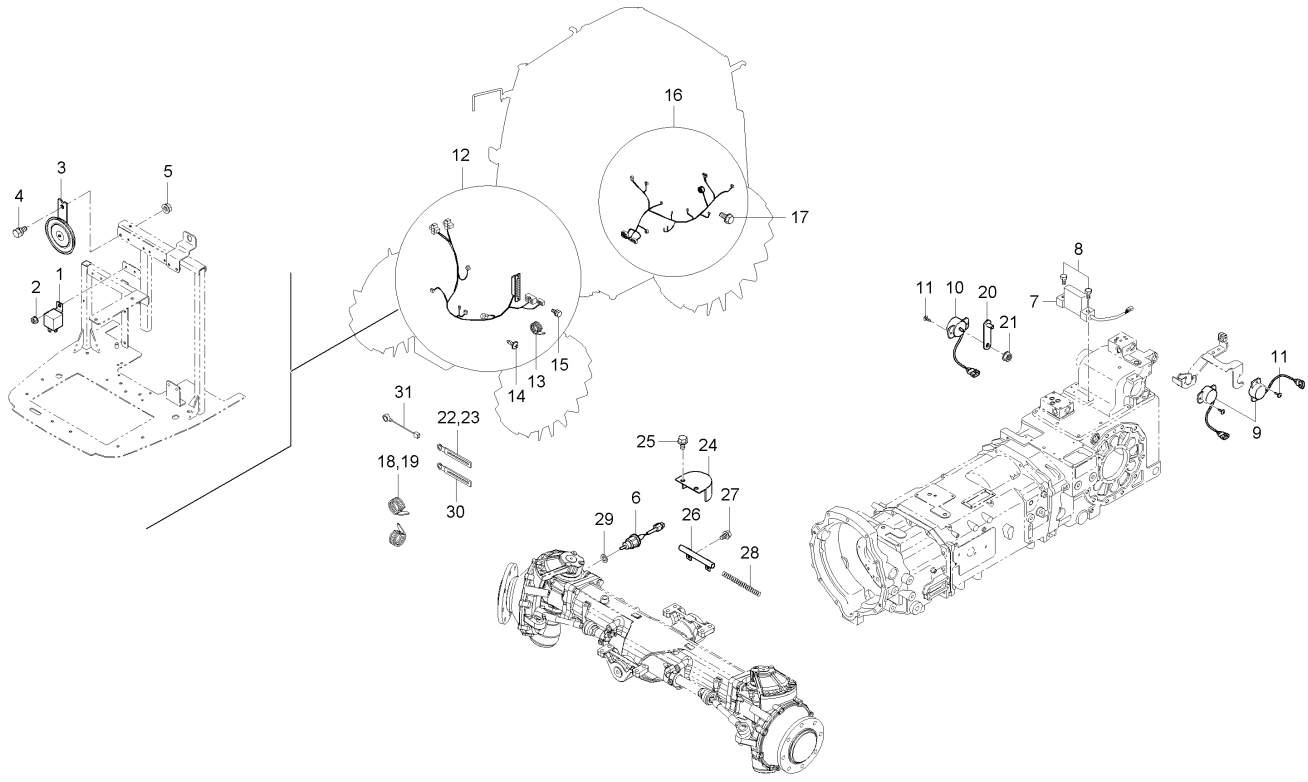

A : RX560PSC , B : RX620SC , C : RX620PSC , D : RX700SC , E : RX700PSC

No.	부품번호	부품명	수량					I.C	비고
			A	B	C	D	E		
1	T4180-69951	릴레이 70A	2		2		2		
1	T5535-69951	릴레이 70A	2		2		2	<--->	
2	02751-50060	플렌지너트	2		2		2		M6*P1.0
3	T4689-75951	혼조합	1		1		1		
3	T2660-75951	혼조합	1		1		1	<----	
4	01123-50820	와셔붙임볼트	1		1		1		M8*P1.25
5	02751-50080	플랜지너트	1		1		1		M8X1.25
6	T5210-69451	안전스위치조합	1		1		1		
7	T4682-69031	수평센서	1		1		1		
7	T5210-69031	수평센서	1		1		1	<--->	
8	01023-50630	와셔붙임볼트	2		2		2		
9	T4682-32231	스트로크센서조합	3		3		3		
10	T4710-32231	포텐셔메터조합	1		1		1		
11	03024-50410	와셔붙임소나사	8		8		8		M*P0.7
12	T5270-69114	본넷트배선조합	1		1		1		
12	T5270-69115	본넷트배선조합	1		1		1	<-X->	
12	T5270-68111	본넷트배선조합	1 ~NN2500135		1 ~NN2600155		1 ~NN2800140	<-X->	
12	T5270-68112	본넷트배선조합	1		1		1	<-0->	
13	T2198-82571	밴드	2		2		2		

----> 개정전의 부품이 개정후의 부품을 대체 할 수 있음 <---- 개정후의 부품이 개정전의 부품에 대체 할 수 있음
<-X-> 개정전과 후의 부품이 상호 호환성이 없음 <---> 개정전과 후의 부품이 상호 호환성이 있음
<-0-> 단품 상태로는 상호호환성이 없으나 관련 부품의 조합상태로는 호환성이 있음

RX701PC-T0570A 전기장치1그룹

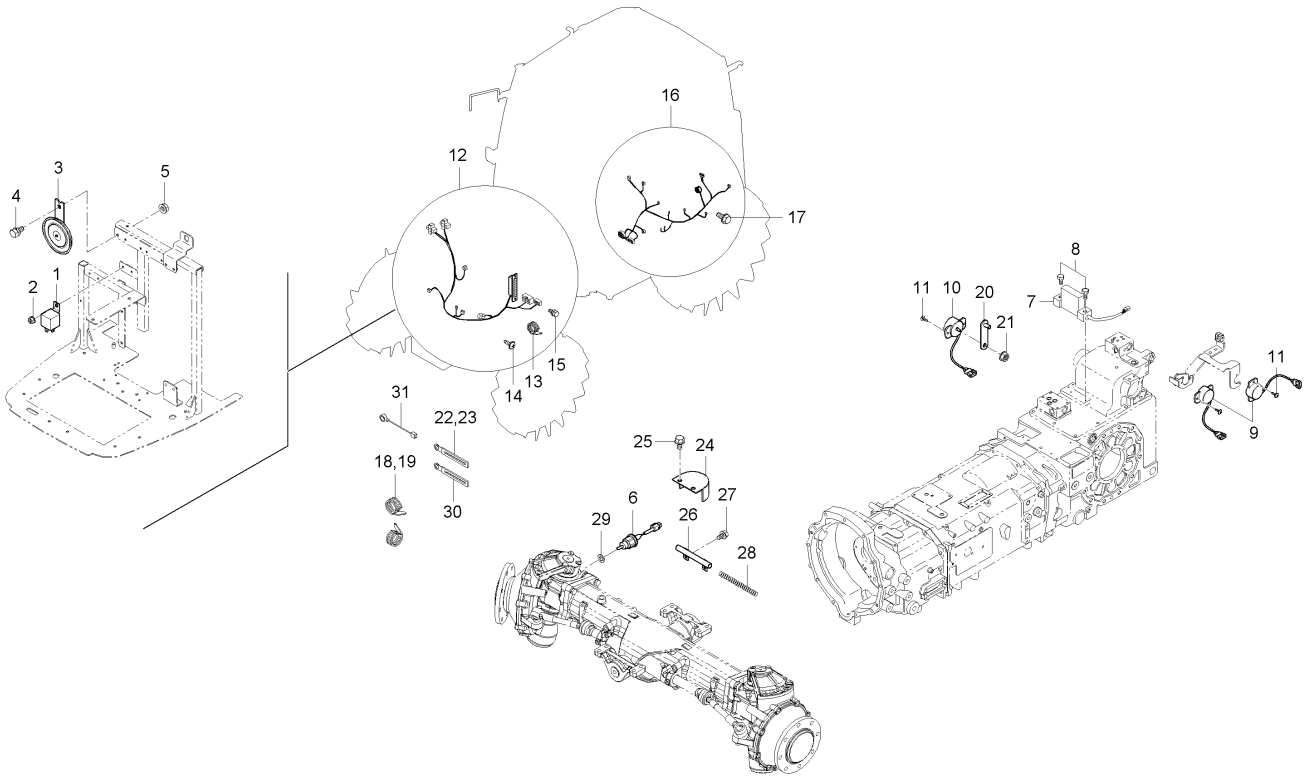

A : RX560PSC , B : RX620SC , C : RX620PSC , D : RX700SC , E : RX700PSC

No.	부품번호	부품명	수량					I.C	비고
			A	B	C	D	E		
14	03027-50516	소나사	2		2		2		
15	01023-50625	와셔붙임볼트	4		4		4		M6XP1.0
16	T5270-69133	팬더부배선조합	1		1		1		
16	T5270-69135	팬더부배선조합	1		1		1	<-0->	
17	01754-50612	플랜지볼트	1		1		1		M6*1.0
18	T2185-82561	코드밴드	10		10		10		
19	T2185-82551	코드밴드	15		15		15		
20	T4920-65381	판스위치	1		1		1		
21	02751-50060	플렌지너트	1		1		1		M6*P1.0
22	37150-3447-1	배선클램프	2		2		2		
23	37155-3447-1	배선잡이	2		2		2		
24	T4682-43275	커버	1		1		1		
25	01774-51016	플랜지볼트	2		2		2		
26	T4682-43281	브라켓	1		1		1		
27	01123-50814	와셔붙임볼트	2		2		2		M8*P1.25
28	T4624-43291	스프링	2		2		2		
29	T4684-43571	조정간격판, T1.0	1		1		1		
30	37150-3447-1	배선클램프	2		2		2		
31	T4920-69571	와이어배선	1		1		1		

----> 개정전의 부품이 개정후의 부품을 대체 할 수 있음 <---- 개정후의 부품이 개정전의 부품에 대체 할 수 있음
<-X-> 개정전과 후의 부품이 상호 호환성이 없음 <---> 개정전과 후의 부품이 상호 호환성이 있음
<-0-> 단품 상태로는 상호호환성이 없으나 관련 부품의 조합상태로는 호환성이 있음

RX701PC-T0580A 전기장치2그룹

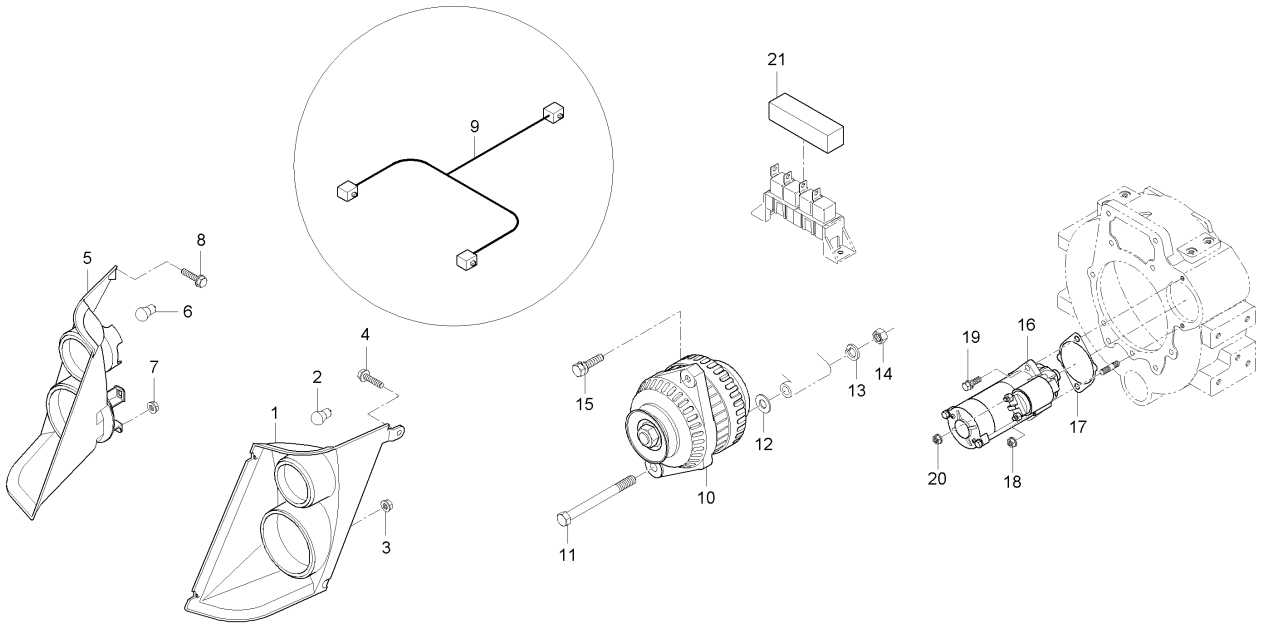

A : RX560PSC , B : RX620SC , C : RX620PSC , D : RX700SC , E : RX700PSC

No.	부품번호	부품명	수량					I.C	비고
			A	B	C	D	E		
1	T5210-69512	전조등조합(좌)	1	1	1	1	1		
2	T5210-69531	전구(12V55W)	2	2	2	2	2		
3	02751-50060	플렌지너트	3	3	3	3	3		M6*P1.0
4	01754-50812	플랜지볼트	1	1	1	1	1		M8*P1.25
5	T5210-69522	전조등조합(우)	1	1	1	1	1		
6	T5210-69531	전구(12V55W)	2	2	2	2	2		
7	02751-50060	플렌지너트	3	3	3	3	3		M6*P1.0
8	01754-50812	플랜지볼트	1	1	1	1	1		M8*P1.25
9	T5210-68883	전조등배선조합	1	1	1	1	1		
10	E7250-64013	교류발전기조합, 75A	1	1	1	1	1		
11	01153-50802	볼트	1	1	1	1	1		
12	F6800-64101	간격통	1	1	1	1	1		
13	04512-50080	스프링와셔	1	1	1	1	1		M08
14	02156-50080	너트	1	1	1	1	1		M8XP1.25
15	01127-50825	와셔붙임볼트	1	1	1	1	1		
16	E6850-63011	시동모터조합	1	1	1	1	1		
16	E5500-63016	시동모터조합	1 PN2500133~	1 PN4400121~	1 PN2600206~	1 PN2700051~	1 PN2800150~	<-0->	
17	E7103-04621	가스켓	1	1	1	1	1		
17	E6200-04623	가스켓	1 PN2500133~	1 PN4400121~	1 PN2600206~	1 PN2700051~	1 PN2800150~	<-0->	

----> 개정전의 부품이 개정후의 부품을 대체 할 수 있음 <---- 개정후의 부품이 개정전의 부품에 대체 할 수 있음
<-X-> 개정전과 후의 부품이 상호 호환성이 없음 <---> 개정전과 후의 부품이 상호 호환성이 있음
<-0-> 단품 상태로는 상호호환성이 없으나 관련 부품의 조합상태로는 호환성이 있음

RX701PC-T0580A 전기장치2그룹

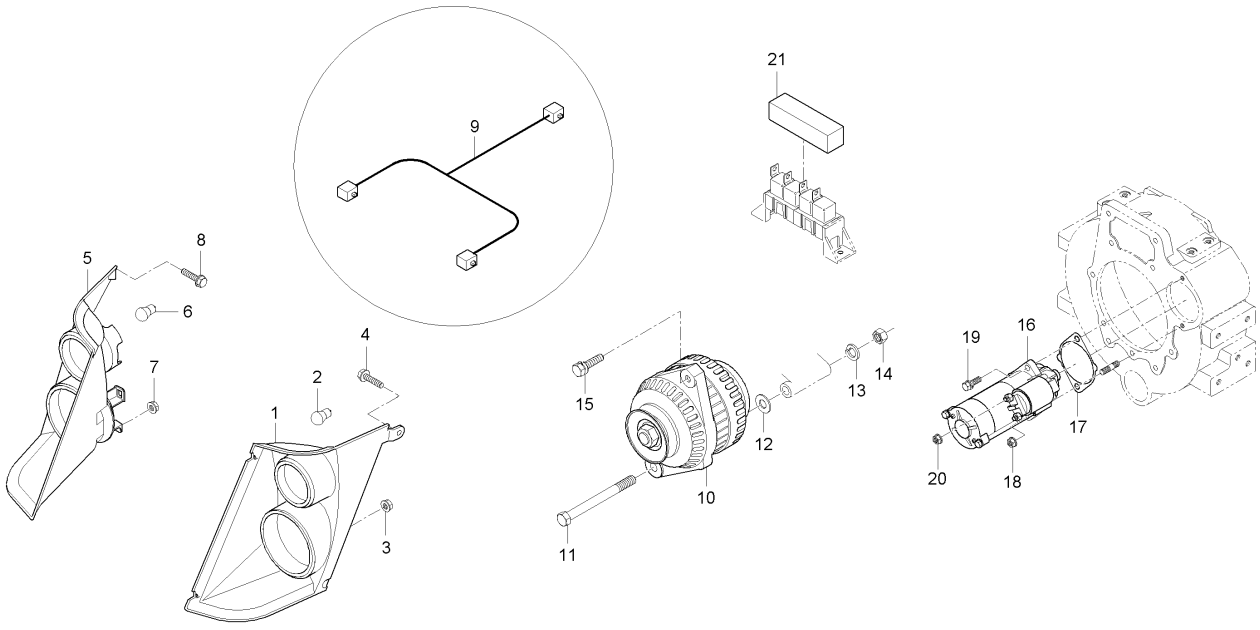

A : RX560PSC , B : RX620SC , C : RX620PSC , D : RX700SC , E : RX700PSC

No.	부품번호	부품명	수량					I.C	비고
			A	B	C	D	E		
18	02763-50080	플랜지너트	1	1	1	1	1		M8XP1.25
19	01133-51090	와셔붙임볼트	1	1	1	1	1		P1.25
19	01133-51030	와셔붙임볼트	1 PN2500133~	1 PN4400121~	1 PN2600206~	1 PN2700051~	1 PN2800150~	<-0->	M10*1.25
20	02783-50100	플랜지너트	2	2	2	2	2		M10XP1.25
21	T5270-50341	릴레이고무	1	1	1	1	1		

----> 개정전의 부품이 개정후의 부품을 대체 할 수 있음 <---- 개정후의 부품이 개정전의 부품에 대체 할 수 있음
<-X-> 개정전과 후의 부품이 상호 호환성이 없음 <---> 개정전과 후의 부품이 상호 호환성이 있음
<-0-> 단품 상태로는 상호호환성이 없으나 관련 부품의 조합상태로는 호환성이 있음

RX701PC-T0590A 엔진전장품그룹

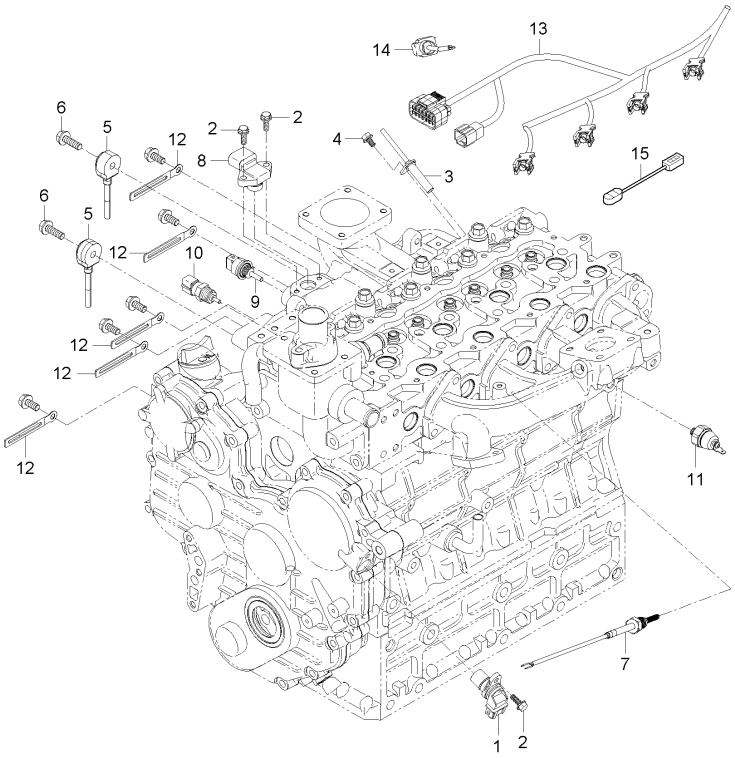

A : RX560PSC , B : RX620SC , C : RX620PSC , D : RX700SC , E : RX700PSC

No.	부품번호	부품명	수량					I.C	비고
			A	B	C	D	E		
1	F6800-26201	캠축휠센서	1	1	1	1	1		
1	F6800-26302	크랭크축휠센서	1	1	1	1	1	<-X->	
2	01754-50616	플랜지볼트	3	3	3	3	3		M6*P1.0
3	F6800-26301	크랭크축휠센서	1	1	1	1	1		
4	01754-50610	플랜지볼트	1	1	1	1	1		M6XP1.0
5	F6800-26401	가속도센서	2	2	2	2	2		
6	01754-50830	플랜지볼트	2	2	2	2	2		M8*P1.25
7	F6800-26501	배기가스온도센서	1	1	1	1	1		
7	F6800-26502	배기가스온도센서	1	1	1	1	1	<-X->	
8	F6800-26701	흡기공기압력센서	1	1	1	1	1		
9	F6800-26751	흡기공기온도센서	1	1	1	1	1		
10	E7240-32731	온도센서조합	1	1	1	1	1		
11	E5500-39013	오일스위치	1	1	1	1	1		
12	37150-3447-1	배선클램프	5	5	5	5	5		
13	T5275-69391	인젝터배선조합	1	1	1	1	1		
13	T5275-69395	인젝터배선조합	1	1	1	1	1	<-X->	
14	T2198-69471	와이어배선, 3	1	1	1	1	1		
15	T5210-69391	연결배선1	1	1	1	1	1		

----> 개정전의 부품이 개정후의 부품을 대체 할 수 있음 <---- 개정후의 부품이 개정전의 부품에 대체 할 수 있음
<-X-> 개정전과 후의 부품이 상호 호환성이 없음 <---> 개정전과 후의 부품이 상호 호환성이 있음
<-0-> 단품 상태로는 상호호환성이 없으나 관련 부품의 조합상태로는 호환성이 있음

RX701PC-T0590B 엔진전장품그룹

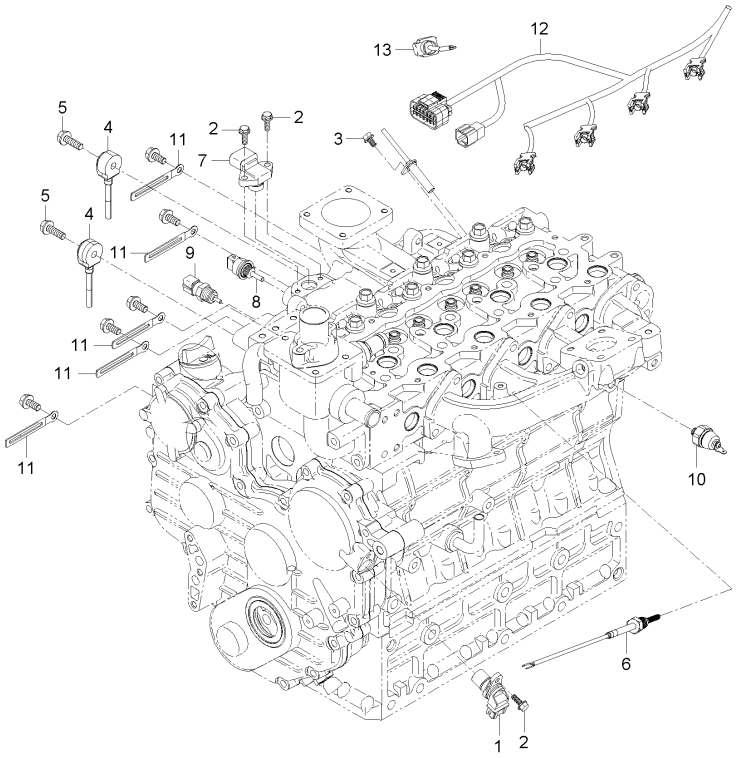

A : RX560PSC , B : RX620SC , C : RX620PSC , D : RX700SC , E : RX700PSC

No.	부품번호	부품명	수량					I.C	비고
			A	B	C	D	E		
1	F6800-26302	크랭크축휠센서	1	1	1	1	1		
2	01754-50616	플랜지볼트	3	3	3	3	3		M6*P1.0
3	01754-50610	플랜지볼트	1	1	1	1	1		M6XP1.0
4	F6800-26401	가속도센서	2	2	2	2	2		
5	01754-50830	플랜지볼트	2	2	2	2	2		M8*P1.25
6	F5800-26501	배기가스온도센서	1	1	1	1	1		
7	F6800-26701	흡기공기압력센서	1	1	1	1	1		
8	F6800-26751	흡기공기온도센서	1	1	1	1	1		
9	E7240-32731	온도센서조합	1	1	1	1	1		
10	E5500-39013	오일스위치	1	1	1	1	1		
11	37150-3447-1	배선클램프	5	5	5	5	5		
12	T5275-69395	인젝터배선조합	1	1	1	1	1		
13	T2198-69471	와이어배선, 3	1	1	1	1	1		

----> 개정전의 부품이 개정후의 부품을 대체 할 수 있음 <---- 개정후의 부품이 개정전의 부품에 대체 할 수 있음
<-X-> 개정전과 후의 부품이 상호 호환성이 없음 <---> 개정전과 후의 부품이 상호 호환성이 있음
<-0-> 단품 상태로는 상호호환성이 없으나 관련 부품의 조합상태로는 호환성이 있음

RX701C-T1100A 프레임전장품그룹

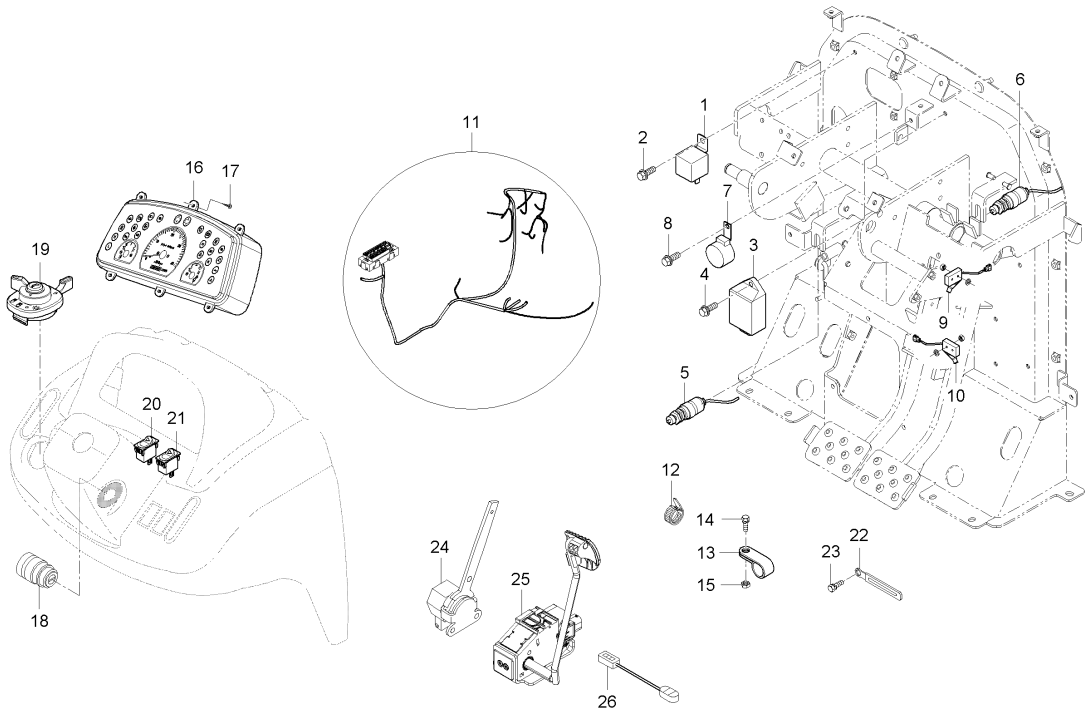

A : RX560PSC , B : RX620SC , C : RX620PSC , D : RX700SC , E : RX700PSC

No.	부품번호	부품명	수량					I.C	비고
			A	B	C	D	E		
1	T4121-31053	섬광유니트, 부하감지형		1		1			
2	01754-50612	플랜지볼트		1		1			
3	T5270-69871	에스코트유니트		1		1			
4	01754-50612	플랜지볼트		1		1			
5	T4520-75481	안전시동스위치		1		1			
6	T4520-41821	정지스위치조합		1		1			
7	C7690-47212	부져		1		1			
8	01754-50612	플랜지볼트		1		1			
9	T2198-68811	마이크로스위치, NC		1		1			
10	T2198-83171	마이크로스위치, NO		1		1			
11	T5280-69121	패널부배선조합		1		1			
12	T2185-82561	코드밴드		7		7			
13	T4686-50963	호스클램프		1		1			
14	01125-50825	와셔붙임볼트		1		1			
15	02751-50080	플랜지너트		1		1			
16	T5270-69011	계기판조합		1		1			
17	38240-1883-1	탭핑나사		10		10			
18	T5515-75172	시동스위치조합		1 ~PN4400010		1			
18	T5520-75171	시동스위치조합		1 PN4400011~		1 PN2700001~		<-0->	

----> 개정전의 부품이 개정후의 부품을 대체 할 수 있음 <---- 개정후의 부품이 개정전의 부품에 대체 할 수 있음
<-X-> 개정전과 후의 부품이 상호 호환성이 없음 <---> 개정전과 후의 부품이 상호 호환성이 있음
<-0-> 단품 상태로는 상호호환성이 없으나 관련 부품의 조합상태로는 호환성이 있음

RX701C-T1100A 프레임전장품그룹

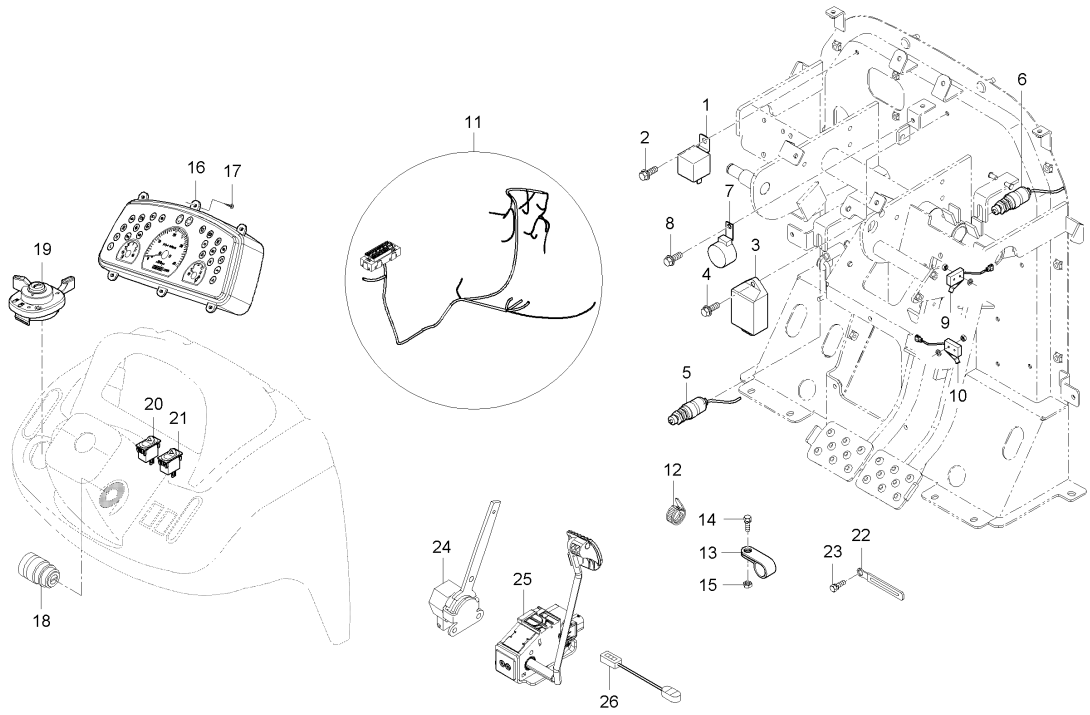

A : RX560PSC , B : RX620SC , C : RX620PSC , D : RX700SC , E : RX700PSC

No.	부품번호	부품명	수량					I.C	비고
			A	B	C	D	E		
19	T2368-69023	콤비네이션스위치조합		1		1			
19	T2368-69024	콤비네이션스위치조합		1		1		<----	
20	T4025-68351	비상등스위치		1		1			
21	T2660-68291	4WD/배속턴스위치		1		1			
22	37150-3447-1	배선클램프		1		1			
23	01754-50612	플랜지볼트		1		1			
24	F6800-60031	FT4핸드악셀레버		1		1			
24	F5800-60032	FT4핸드악셀레버		1		1		<----	
25	F6800-60061	FT4풋액셀페달(서스펜디드타		1		1			
26	T5270-69071	엑셀연결배선		2		2			

----> 개정전의 부품이 개정후의 부품을 대체 할 수 있음 <---- 개정후의 부품이 개정전의 부품에 대체 할 수 있음
<-X-> 개정전과 후의 부품이 상호 호환성이 없음 <---> 개정전과 후의 부품이 상호 호환성이 있음
<-0-> 단품 상태로는 상호호환성이 없으나 관련 부품의 조합상태로는 호환성이 있음

RX701PC-T1100A 프레임전장품그룹

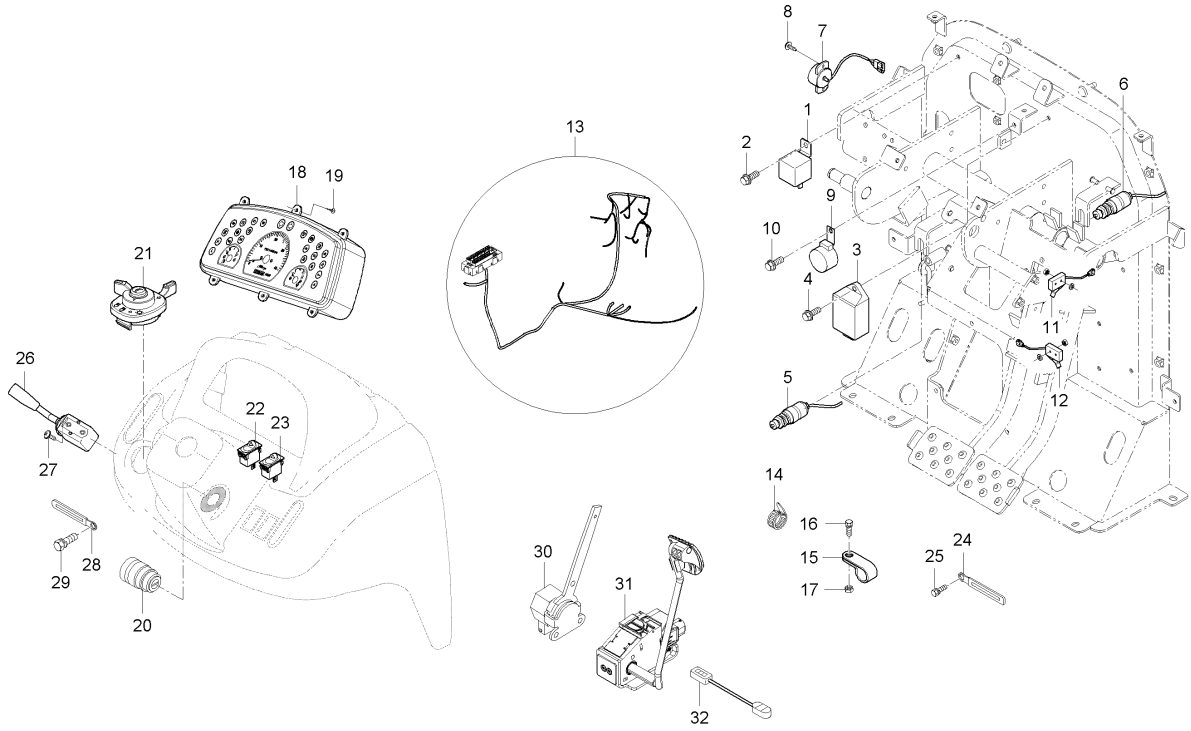

A : RX560PSC , B : RX620SC , C : RX620PSC , D : RX700SC , E : RX700PSC

No.	부품번호	부품명	수량					I.C	비고
			A	B	C	D	E		
1	T4121-31053	섬광유니트, 부하감지형	1		1		1		
2	01754-50612	플랜지볼트	1		1		1		M6*1.0
3	T5270-69871	에스코트유니트	1		1		1		
4	01754-50612	플랜지볼트	1		1		1		M6*1.0
5	T4520-75481	안전시동스위치	1		1		1		
6	T4520-41821	정지스위치조합	1		1		1		
7	T4710-32231	포텐셔메터조합	1		1		1		
8	03024-50410	와셔붙임소나사	2		2		2		M*P0.7
9	C7690-47212	부져	1		1		1		
10	01754-50612	플랜지볼트	1		1		1		M6*1.0
11	T2198-68811	마이크로스위치, NC	1		1		1		
12	T2198-83171	마이크로스위치, NO	1		1		1		
13	T5270-69121	패널부배선조합	1		1		1		
14	T2185-82561	코드밴드	7		7		7		
15	T4686-50963	호스클램프	1		1		1		
16	01125-50825	와셔붙임볼트	1		1		1		M8*1.25
17	02751-50080	플랜지너트	1		1		1		M8X1.25
18	T5270-69011	계기판조합	1		1		1		
19	38240-1883-1	탭핑나사	10		10		10		

----> 개정전의 부품이 개정후의 부품을 대체 할 수 있음 <---- 개정후의 부품이 개정전의 부품에 대체 할 수 있음
<-X-> 개정전과 후의 부품이 상호 호환성이 없음 <---> 개정전과 후의 부품이 상호 호환성이 있음
<-0-> 단품 상태로는 상호호환성이 없으나 관련 부품의 조합상태로는 호환성이 있음

RX701PC-T1100A 프레임전장품그룹

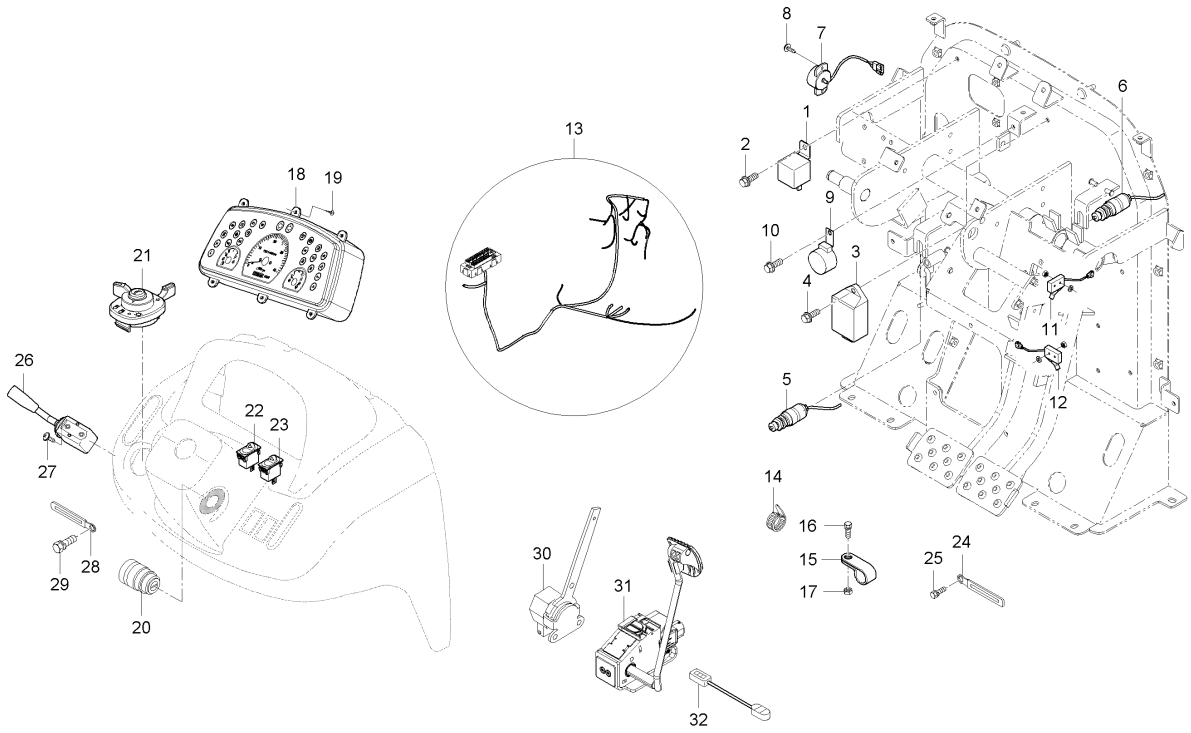

A : RX560PSC , B : RX620SC , C : RX620PSC , D : RX700SC , E : RX700PSC

No.	부품번호	부품명	수량					I.C	비고
			A	B	C	D	E		
20	T5515-75172	시동스위치조합	1 ~PN2500030		1 ~PN2600040		1 ~PN2800025		
20	T5520-75171	시동스위치조합	1 PN2500031~		1 PN2600041~		1 PN2800026~	<-0->	
21	T2368-69023	콤비네이션스위치조합	1		1		1		
21	T2368-69024	콤비네이션스위치조합	1		1		1	<----	
22	T4025-68351	비상등스위치	1		1		1		
23	T2660-68291	4WD/배속턴스위치	1		1		1		
24	37150-3447-1	배선클램프	1		1		1		
25	01754-50612	플랜지볼트	1		1		1		M6*1.0
26	T5211-69751	셔틀스위치조합	1		1		1		
26	T5211-69752	셔틀스위치조합	1		1		1	<----	
27	03027-50512	와셔붙임소나사	3		3		3		
28	37150-3447-1	배선클램프	1		1		1		
29	01754-50612	플랜지볼트	1		1		1		M6*1.0
30	F6800-60031	FT4핸드악셀레버	1		1		1		
30	F5800-60032	FT4핸드악셀레버	1		1		1	<----	
31	F6800-60061	FT4풋액셀페달(서스펜디드타	1		1		1		
32	T5270-69071	엑셀연결배선	2		2		2		

----> 개정전의 부품이 개정후의 부품을 대체 할 수 있음
<-X-> 개정전과 후의 부품이 상호 호환성이 없음
<-0-> 단품 상태로는 상호호환성이 없으나 관련 부품의 조합상태로는 호환성이 있음
<---- 개정후의 부품이 개정전의 부품에 대체 할 수 있음
<---> 개정전과 후의 부품이 상호 호환성이 있음

MX500C-T1150B 7핀소켓옵션그룹

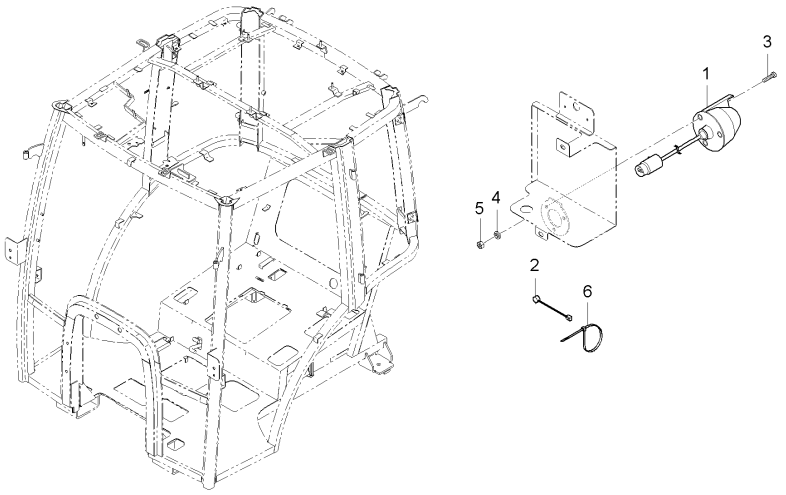

A : RX560PSC , B : RX620SC , C : RX620PSC , D : RX700SC , E : RX700PSC

No.	부품번호	부품명	수량					I.C	비고
			A	B	C	D	E		
1	T4810-69931	소켓, 7핀	1		1	1	1		
2	T5210-69941	7핀소켓연결배선	1		1	1	1		
3	03054-50540	십자홈붙이소나사	3		3	3	3		
4	04512-50050	스프링와셔	3		3	3	3		M5
5	02054-50050	너트	3		3	3	3		M5*P1.0
6	T2185-82551	코드밴드	2		2	2	2		

----> 개정전의 부품이 개정후의 부품을 대체 할 수 있음 <---- 개정후의 부품이 개정전의 부품에 대체 할 수 있음
<-X-> 개정전과 후의 부품이 상호 호환성이 없음 <---> 개정전과 후의 부품이 상호 호환성이 있음
<-0-> 단품 상태로는 상호호환성이 없으나 관련 부품의 조합상태로는 호환성이 있음

RX701C-T1150A 캐빈전장품1그룹

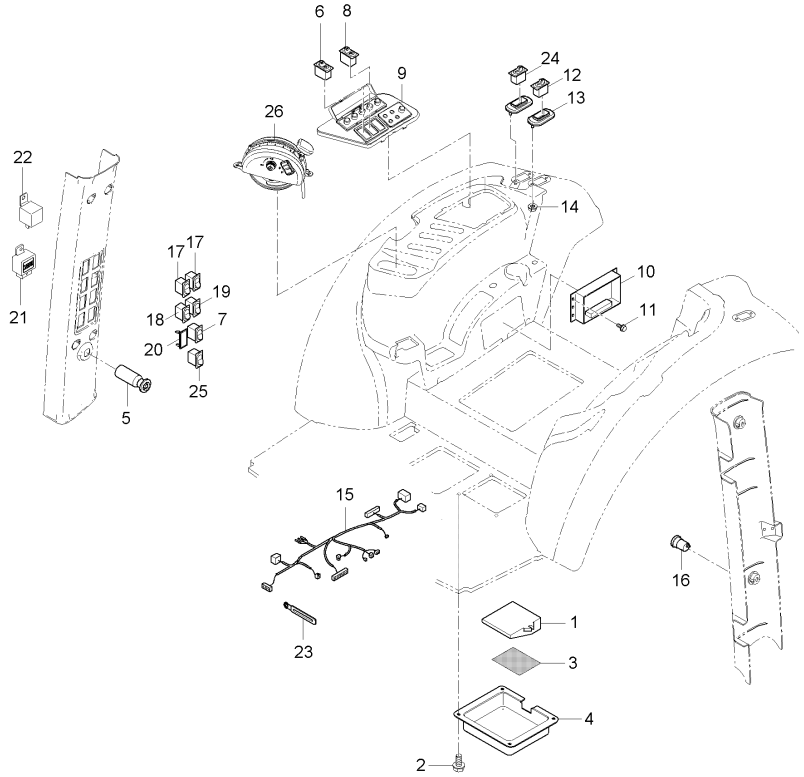

A : RX560PSC , B : RX620SC , C : RX620PSC , D : RX700SC , E : RX700PSC

No.	부품번호	부품명	수량					I.C	비고
			A	B	C	D	E		
1	T5280-69303	통합컨트롤러		1		1			
2	01754-50612	플랜지볼트		4		4			
3	T5235-68612	컨트롤러커버		1		1			
4	T5270-69231	릴레이박스명판(국문)		1		1			
5	T4710-69251	PTO스위치조합		1		1			
6	T5210-69371	PTO 수동/자동스위치		1		1			
7	T4920-69251	교정스위치		1		1			
8	T4930-41442	수평수동스위치		1		1			
9	T5210-69354	스위치박스조합		1		1			
10	T5280-69321	히치콘트롤러		1		1			
10	T5280-69325	히치콘트롤러		1		1		<-0->	
10	T5280-69326	히치콘트롤러		1		1		<----	
11	01754-50616	플랜지볼트		4		4			
12	T4930-41442	수평수동스위치		1		1			
13	T4930-50742	수평수동스위치브라켓		1		1			
14	02751-50060	플렌지너트		2		2			
15	T5280-69344	조작부배선조합		1		1			
16	T4930-92502	시거잭		1		1			
17	T4935-54221	작업등스위치		2		2			

----> 개정전의 부품이 개정후의 부품을 대체 할 수 있음 <---- 개정후의 부품이 개정전의 부품에 대체 할 수 있음
<-X-> 개정전과 후의 부품이 상호 호환성이 없음 <---> 개정전과 후의 부품이 상호 호환성이 있음
<-0-> 단품 상태로는 상호호환성이 없으나 관련 부품의 조합상태로는 호환성이 있음

RX701C-T1150A 캐빈전장품1그룹

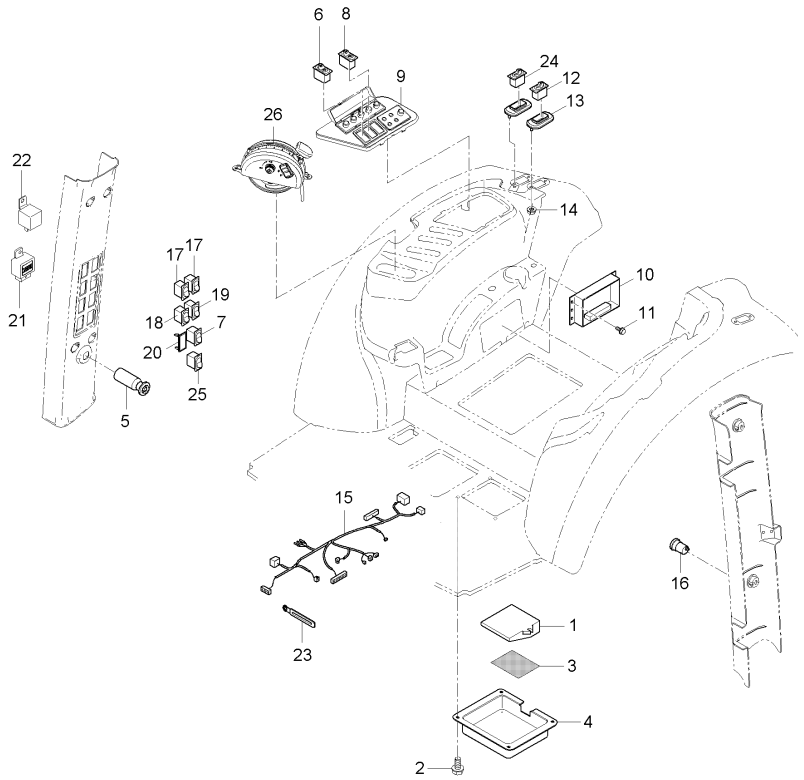

A : RX560PSC , B : RX620SC , C : RX620PSC , D : RX700SC , E : RX700PSC

No.	부품번호	부품명	수량					I.C	비고
			A	B	C	D	E		
18	T4935-54232	와이퍼스위치, 앞		1		1			
19	T4935-54212	와이퍼스위치, 뒤		1		1			
20	T4025-68301	커버		2		2			
21	T4935-43101	트윈릴레이, 모터용		1		1			
22	T4180-69961	릴레이 5P		2		2			
22	T5535-69961	릴레이5P		2		2		<--->	
23	37150-3447-1	배선클램프		1		1			
24	T4163-69281	승강스위치		1		1			
25	T5270-69471	크루즈PTO스위치		1		1			
26	T5210-69364	히치조작박스조합		1		1			

----> 개정전의 부품이 개정후의 부품을 대체 할 수 있음 <---- 개정후의 부품이 개정전의 부품에 대체 할 수 있음
<-X-> 개정전과 후의 부품이 상호 호환성이 없음 <---> 개정전과 후의 부품이 상호 호환성이 있음
<-0-> 단품 상태로는 상호호환성이 없으나 관련 부품의 조합상태로는 호환성이 있음

RX701PC-T1150A 캐빈전장품1그룹

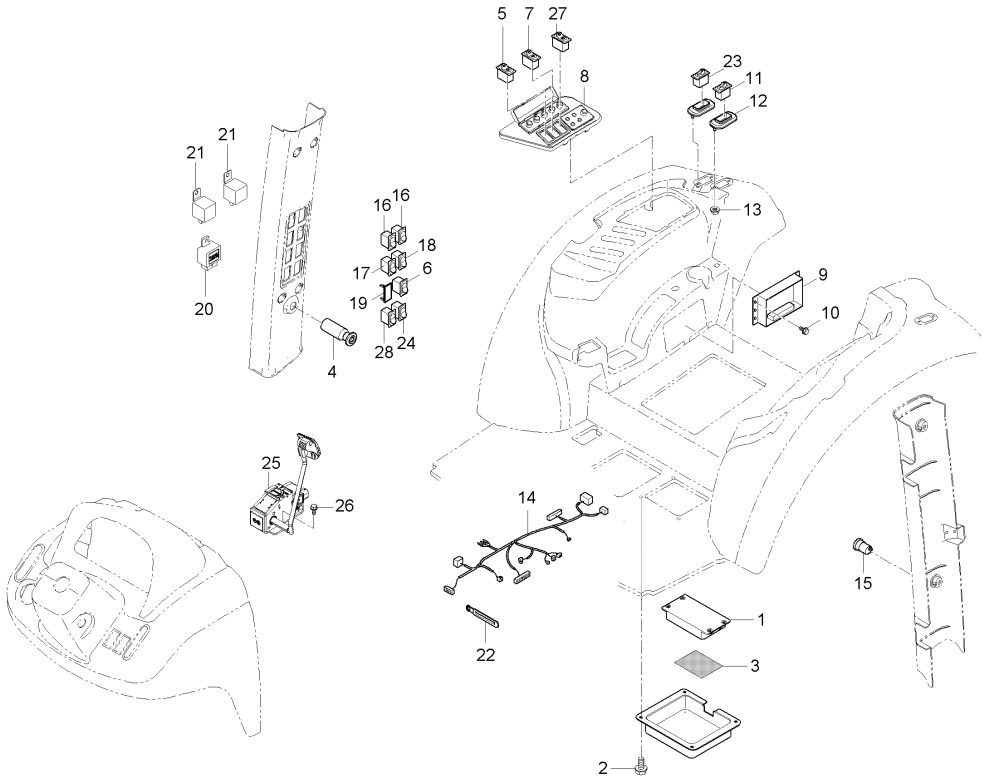

A : RX560PSC , B : RX620SC , C : RX620PSC , D : RX700SC , E : RX700PSC

No.	부품번호	부품명	수량					I.C	비고
			A	B	C	D	E		
1	T5270-69303	파워셔틀콘트롤러	1		1		1		
1	T5270-69304	파워셔틀콘트롤러	1		1		1	<----	
1	T5270-69305	파워셔틀콘트롤러	1		1		1	<--->	
2	01754-50612	플랜지볼트	4		4		4		M6*1.0
3	T5270-69231	릴레이박스명판(국문)	1		1		1		
4	T4710-69251	PTO스위치조합	1		1		1		
5	T5210-69371	PTO 수동/자동스위치	1		1		1		
6	T4920-69251	교정스위치	1		1		1		
7	T4930-41442	수평수동스위치	1		1		1		
8	T5210-69354	스위치박스조합	1		1		1		
9	T5270-69323	히치콘트롤러	1		1		1		
9	T5270-69325	히치콘트롤러	1		1		1	<-0->	
9	T5270-69326	히치콘트롤러	1		1		1	<----	
10	01754-50616	플랜지볼트	4		4		4		M6*P1.0
11	T4930-41442	수평수동스위치	1		1		1		
12	T4930-50742	수평수동스위치브라켓	1		1		1		
13	02751-50060	플렌지너트	2		2		2		M6*P1.0
14	T5270-69344	조작부배선조합	1		1		1		
15	T4930-92502	시거잭	1		1		1		

----> 개정전의 부품이 개정후의 부품을 대체 할 수 있음 <---- 개정후의 부품이 개정전의 부품에 대체 할 수 있음
<-X-> 개정전과 후의 부품이 상호 호환성이 없음 <---> 개정전과 후의 부품이 상호 호환성이 있음
<-0-> 단품 상태로는 상호호환성이 없으나 관련 부품의 조합상태로는 호환성이 있음

RX701PC-T1150A 캐빈전장품1그룹

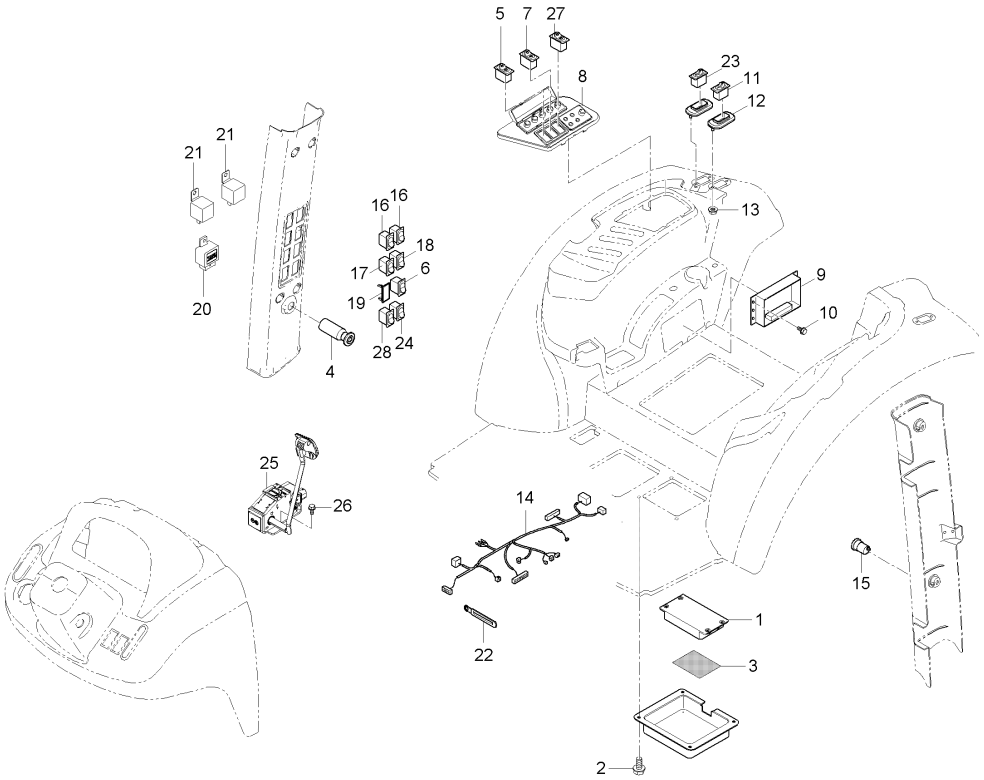

A : RX560PSC , B : RX620SC , C : RX620PSC , D : RX700SC , E : RX700PSC

No.	부품번호	부품명	수량					I.C	비고
			A	B	C	D	E		
16	T4935-54221	작업등스위치	2		2		2		
17	T4935-54232	와이퍼스위치, 앞	1		1		1		
18	T4935-54212	와이퍼스위치, 뒤	1		1		1		
19	T4025-68301	커버	2		2		2		
20	T4935-43101	트윈릴레이, 모터용	1		1		1		
21	T4180-69961	릴레이 5P	2		2		2		
22	37150-3447-1	배선클램프	1		1		1		
23	T4163-69281	승강스위치	1		1		1		
24	T5270-69471	크루즈PTO스위치	1		1		1		
25	F6800-60061	FT4풋액셀페달(서스펜디드타	1		1		1		
26	01025-50616	와셔붙임볼트	3		3		3		M6*P1
27	T5270-69481	반응설정스위치	1		1		1		
28	T5270-69491	크루즈증감스위치	1		1		1		

----> 개정전의 부품이 개정후의 부품을 대체 할 수 있음 <---- 개정후의 부품이 개정전의 부품에 대체 할 수 있음
<-X-> 개정전과 후의 부품이 상호 호환성이 없음 <---> 개정전과 후의 부품이 상호 호환성이 있음
<-0-> 단품 상태로는 상호호환성이 없으나 관련 부품의 조합상태로는 호환성이 있음

RX601PC-T1160A 캐빈전장품2그룹

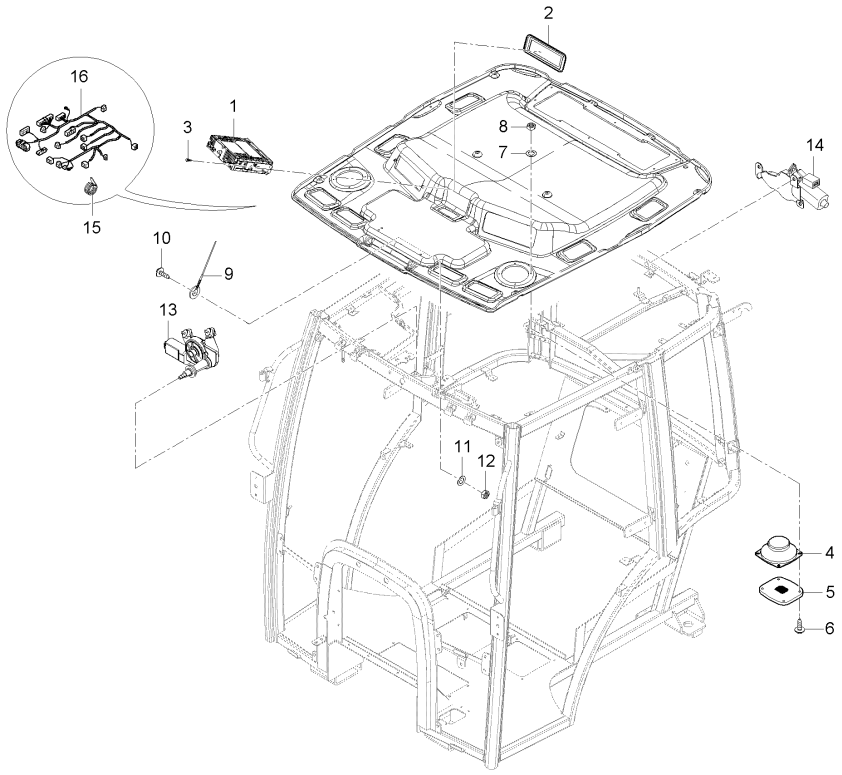

A : RX560PSC , B : RX620SC , C : RX620PSC , D : RX700SC , E : RX700PSC

No.	부품번호	부품명	수량					I.C	비고
			A	B	C	D	E		
1	T4930-55411	시디플레이어조합	1	1	1				
1	T5270-55411	스테레오조합	1	1	1			<----	
2	T4930-54501	커버(베젤)	1	1	1				
3	03024-50420	와셔붙임소나사	2	2	2				
4	T4810-82341	스피커조합	2	2	2				
5	T4810-82352	스피커그릴	2	2	2				
6	03024-70414	와셔붙임소나사	8	8	8				
7	04013-50040	평와셔	8	8	8				
8	02054-50040	너트	8	8	8				
9	T5525-82422	안테나조합	1	1	1				
9	T5525-82431	안테나조합	1	1	1			<----	
10	03004-50620	와셔붙임소나사	1	1	1				
11	04013-50060	평와셔	1	1	1				
12	02056-50060	너트	1	1	1				
13	T5270-69913	와이퍼모터, 앞	1	1	1				
14	T4815-88211	와이퍼모터조합, 뒤	1	1	1				
15	T2185-82561	코드밴드	7	7	7				
16	T5270-68173	캐빈배선1조합	1	1	1				
16	T5270-68174	캐빈배선1조합	1	1	1			<----	

----> 개정전의 부품이 개정후의 부품을 대체 할 수 있음 <---- 개정후의 부품이 개정전의 부품에 대체 할 수 있음
<-X-> 개정전과 후의 부품이 상호 호환성이 없음 <---> 개정전과 후의 부품이 상호 호환성이 있음
<-0-> 단품 상태로는 상호호환성이 없으나 관련 부품의 조합상태로는 호환성이 있음

RX701PC-T1160A 캐빈전장품2그룹

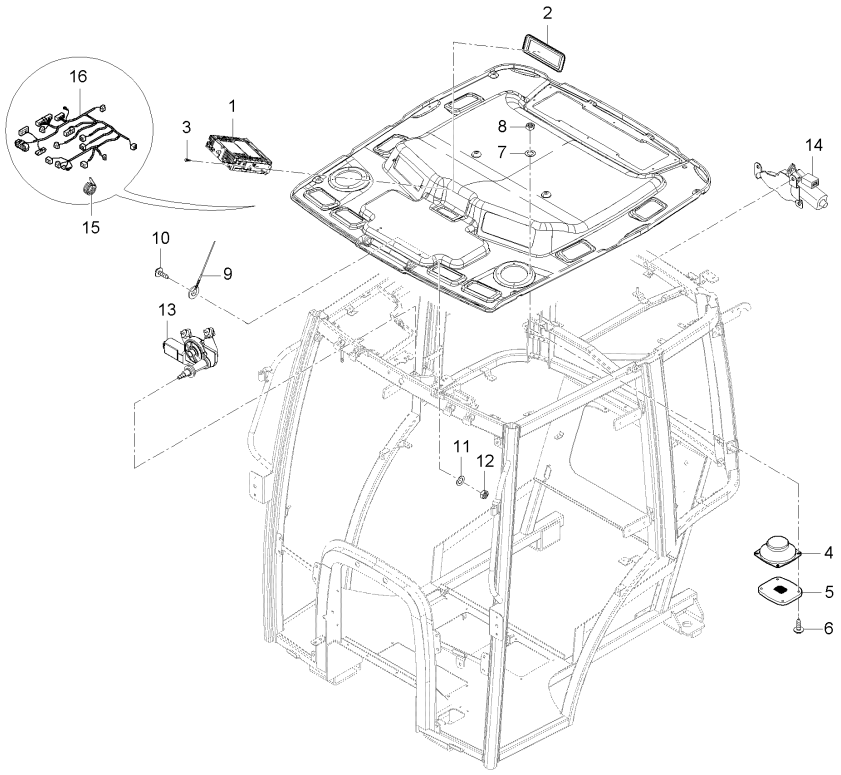

A : RX560PSC , B : RX620SC , C : RX620PSC , D : RX700SC , E : RX700PSC

No.	부품번호	부품명	수량					I.C	비고
			A	B	C	D	E		
1	T4930-55411	시디플레이어조합	1		1	1	1		
1	T5270-55411	스테레오조합				1	1	<----	
2	T4930-54501	커버(베젤)	1		1	1	1		
3	03024-50420	와셔붙임소나사	2		2	2	2		
4	T4810-82341	스피커조합	2		2	2	2		
5	T4810-82352	스피커그릴	2		2	2	2		
6	03024-70414	와셔붙임소나사	8		8	8	8		
7	04013-50040	평와셔	8		8	8	8		M4
8	02054-50040	너트	8		8	8	8		M4*P0.7
9	T4810-82421	안테나조합	1		1	1	1		
9	T5525-82431	안테나조합	1		1	1	1	<----	
10	03004-50620	와셔붙임소나사	1		1	1	1		
11	04013-50060	평와셔	1		1	1	1		M6
12	02056-50060	너트	1		1	1	1		M6*P1.0
13	T5270-69913	와이퍼모터, 앞	1		1	1	1		
14	T4815-88211	와이퍼모터조합, 뒤	1		1	1	1		
15	T2185-82561	코드밴드	7		7	7	7		
16	T5270-69174	캐빈배선1조합	1		1	1	1		
16	T5270-69175	캐빈배선1조합	1		1	1	1	<----	

----> 개정전의 부품이 개정후의 부품을 대체 할 수 있음 <---- 개정후의 부품이 개정전의 부품에 대체 할 수 있음
<-X-> 개정전과 후의 부품이 상호 호환성이 없음 <---> 개정전과 후의 부품이 상호 호환성이 있음
<-0-> 단품 상태로는 상호호환성이 없으나 관련 부품의 조합상태로는 호환성이 있음

MX58-T1170A 캐빈라이트그룹

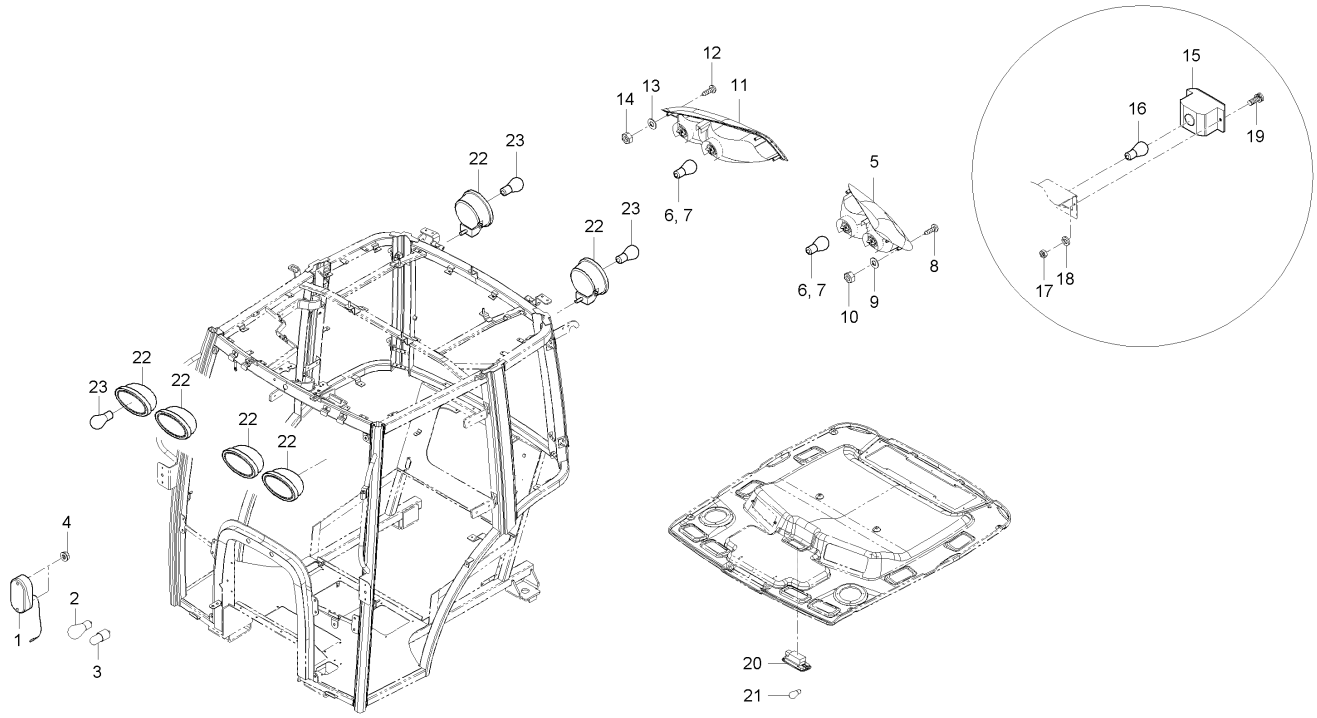

A : RX560PSC , B : RX620SC , C : RX620PSC , D : RX700SC , E : RX700PSC

No.	부품번호	부품명	수량					I.C	비고
			A	B	C	D	E		
1	T5210-69072	프론트콤비네이션램프조합	2	2	2	2	2		
2	T5210-69731	전구(12VP21W)	1	1	1	1	1		
3	T5210-69781	전구(12V R5W)	1	1	1	1	1		
4	02751-50060	플렌지너트	4	4	4	4	4		M6*P1.0
5	T5210-69712	후미등조합(좌)	1	1	1	1	1		
6	T5210-69731	전구(12VP21W)	1	1	1	1	1		
7	T5210-69741	전구(12VP21/5W)	1	1	1	1	1		
8	38240-1883-1	탭핑나사	4	4	4	4	4		
9	04013-50060	평와셔	4	4	4	4	4		M6
10	02056-50060	너트	4	4	4	4	4		M6*P1.0
11	T5210-69722	후미등조합(우)	1	1	1	1	1		
12	38240-1883-1	탭핑나사	4	4	4	4	4		
13	04013-50060	평와셔	4	4	4	4	4		M6
14	02056-50060	너트	4	4	4	4	4		M6*P1.0
15	T4689-75581	후진등	1	1	1	1	1		
16	T4620-69272	전구, 12VX21W	1	1	1	1	1		
17	02054-50040	너트	2	2	2	2	2		M4*P0.7
18	04512-50040	스프링와셔	2	2	2	2	2		M4
19	03024-50420	와셔붙임소나사	2	2	2	2	2		

----> 개정전의 부품이 개정후의 부품을 대체 할 수 있음 <---- 개정후의 부품이 개정전의 부품에 대체 할 수 있음
<-X-> 개정전과 후의 부품이 상호 호환성이 없음 <---> 개정전과 후의 부품이 상호 호환성이 있음
<-0-> 단품 상태로는 상호호환성이 없으나 관련 부품의 조합상태로는 호환성이 있음

MX58-T1170A 캐빈라이트그룹

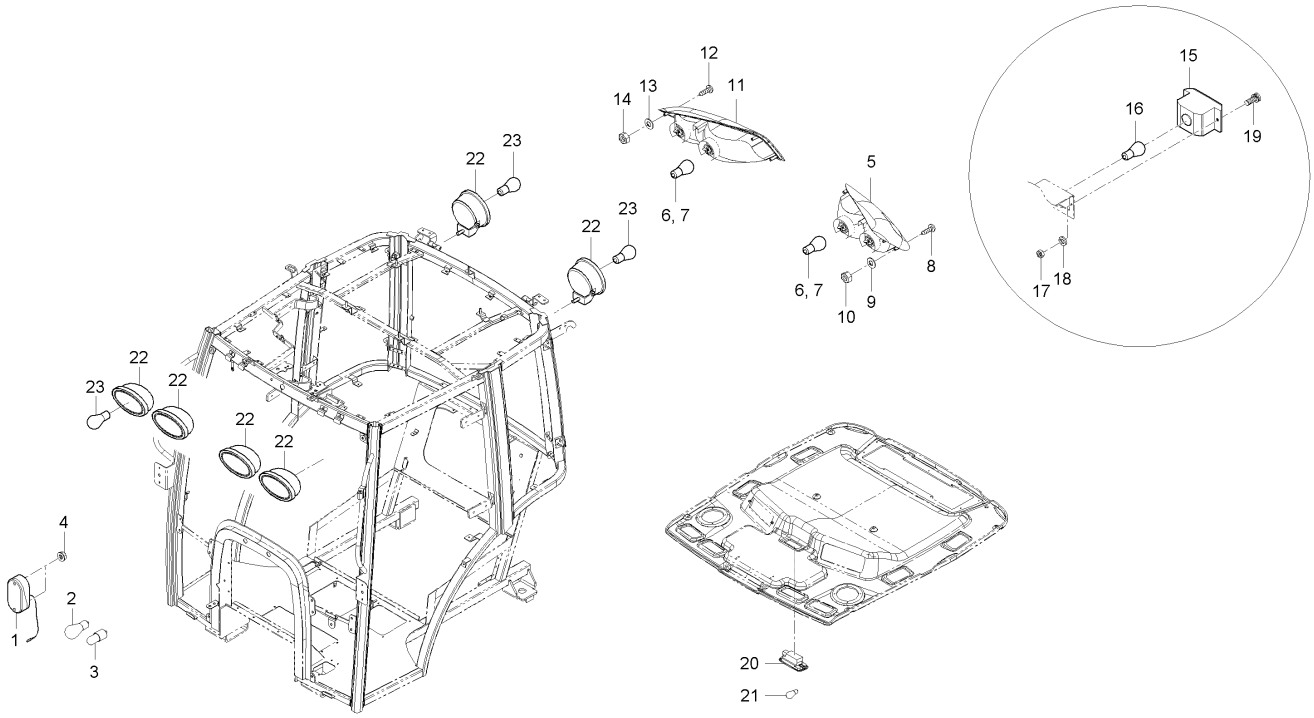

A : RX560PSC , B : RX620SC , C : RX620PSC , D : RX700SC , E : RX700PSC

No.	부품번호	부품명	수량					I.C	비고
			A	B	C	D	E		
20	T4815-82361	실내등	1	1	1	1	1		
21	T4815-46791	전구	1	1	1	1	1		
22	T5210-69801	작업등조합, 앞	4	4	4	4	4		
23	T4620-69251	할로겐전구, 12VX35W	1	1	1	1	1		

----> 개정전의 부품이 개정후의 부품을 대체 할 수 있음 <---- 개정후의 부품이 개정전의 부품에 대체 할 수 있음
<-X-> 개정전과 후의 부품이 상호 호환성이 없음 <---> 개정전과 후의 부품이 상호 호환성이 있음
<-0-> 단품 상태로는 상호호환성이 없으나 관련 부품의 조합상태로는 호환성이 있음

MX58-T1250A 와이퍼그룹

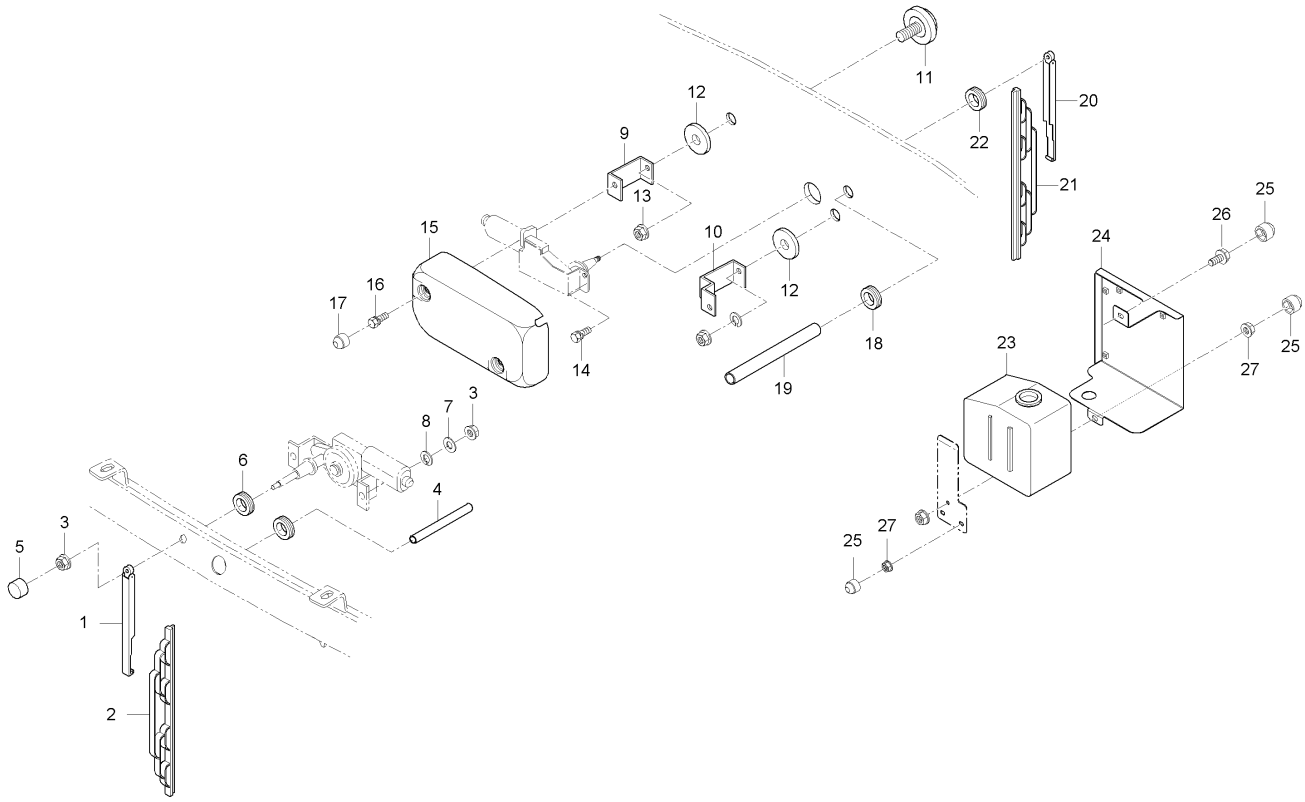

A : RX560PSC , B : RX620SC , C : RX620PSC , D : RX700SC , E : RX700PSC

No.	부품번호	부품명	수량					I.C	비고
			A	B	C	D	E		
1	T4815-82421	와이퍼암, 노즐포함				1			
2	T4145-82431	원도우브러쉬				1			
3	02751-50080	플랜지너트				3			
4	T4930-80651	와이퍼호스				1			
5	T4681-82411	고무캡				1			
6	T4681-82421	그로멧				2			
7	04012-50080	평와셔				2			
8	04512-50080	스프링와셔				2			
9	T4815-89141	브라켓후모터용,A				1			
10	T4815-89151	브라켓후모터용,B				1			
11	T4620-81842	쿠션볼트				2			
12	T4520-87402	패킹, 1				2			
13	02751-50080	플랜지너트				2			
14	01025-50612	와셔붙임볼트				2			
15	T4815-89161	커버				1			
15	T4815-89162	커버				1		<--->	
16	01125-50818	와셔붙임볼트				2			
17	T4815-93211	캡너트, M8				2			
18	T4815-89171	그로멧				1			

----> 개정전의 부품이 개정후의 부품을 대체 할 수 있음 <---- 개정후의 부품이 개정전의 부품에 대체 할 수 있음
<-X-> 개정전과 후의 부품이 상호 호환성이 없음 <---> 개정전과 후의 부품이 상호 호환성이 있음
<-0-> 단품 상태로는 상호호환성이 없으나 관련 부품의 조합상태로는 호환성이 있음

MX58-T1250A 와이퍼그룹

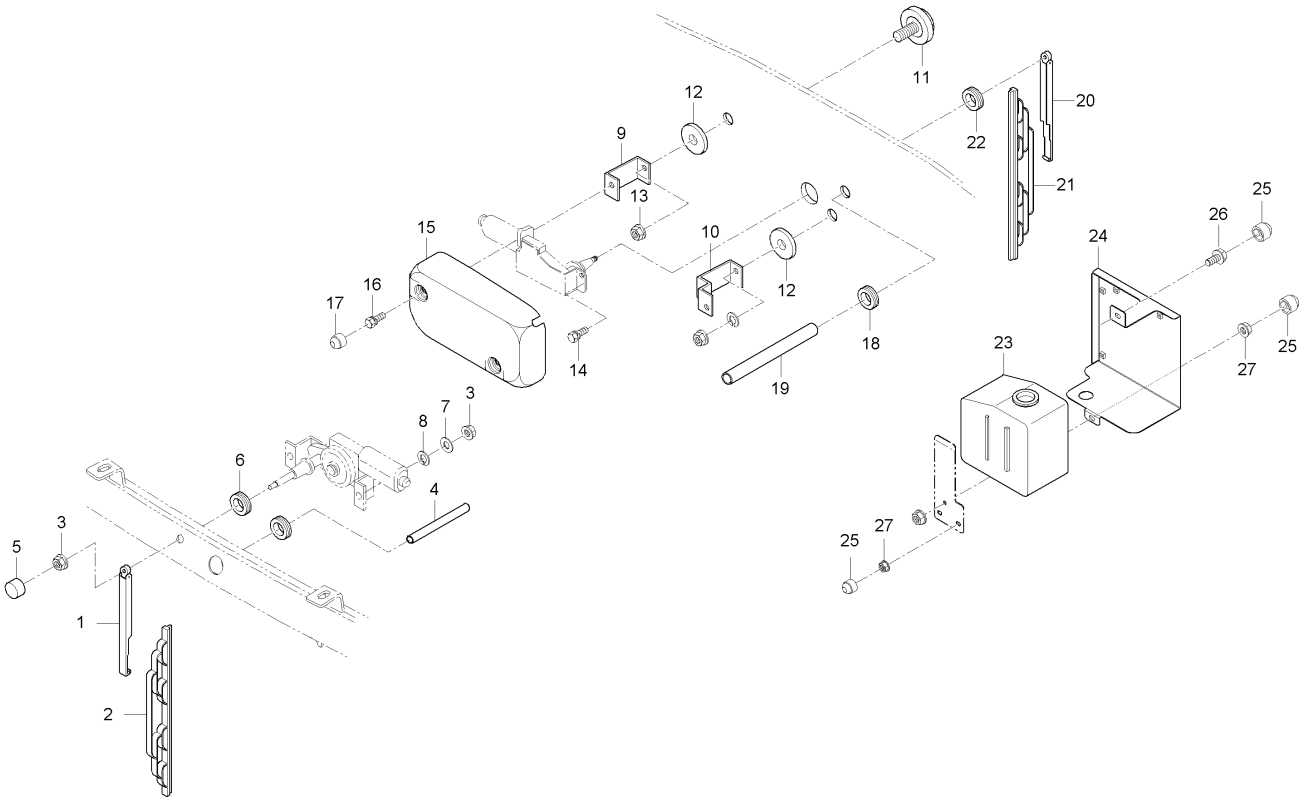

A : RX560PSC , B : RX620SC , C : RX620PSC , D : RX700SC , E : RX700PSC

No.	부품번호	부품명	수량					I.C	비고
			A	B	C	D	E		
19	T4815-89131	와이퍼호스, 뒤				1			
20	T4815-88221	와이퍼암, 뒤				1			
21	T4815-82431	윈도우브러쉬, 18인치				1			
21	T5525-89111	윈도우브러쉬, 16인치				1		<--->	
22	T4815-78112	그로멧				1			
23	T4815-87181	와셔액통조합				1			
24	T5210-97151	와셔액통커버				1			
25	T4815-93211	캡너트, M8				4			
26	01754-50816	플랜지볼트				1			
27	02751-50080	플랜지너트				3			

----> 개정전의 부품이 개정후의 부품을 대체 할 수 있음 <---- 개정후의 부품이 개정전의 부품에 대체 할 수 있음
<-X-> 개정전과 후의 부품이 상호 호환성이 없음 <---> 개정전과 후의 부품이 상호 호환성이 있음
<-0-> 단품 상태로는 상호호환성이 없으나 관련 부품의 조합상태로는 호환성이 있음

MX55PC-T2130A 3핀소켓그룹

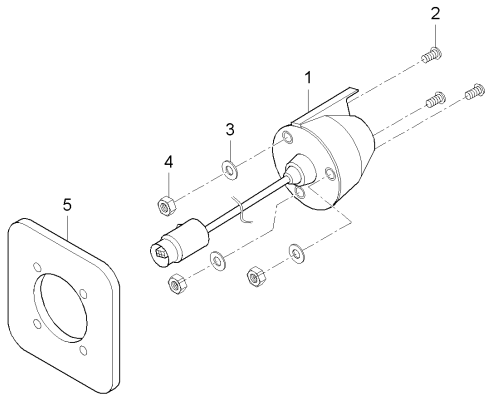

A : RX560PSC , B : RX620SC , C : RX620PSC , D : RX700SC , E : RX700PSC

No.	부품번호	부품명	수량					I.C	비고
			A	B	C	D	E		
1	T4935-69031	3핀소켓조합	1		1	1	1		
2	03054-50316	십자홈붙이소나사	4		4	4	4		
3	04512-50030	스프링와셔	4		4	4	4		
4	02054-50030	너트	4		4	4	4		
5	T5235-64481	커버, 3핀소켓	1		1	1	1		

----> 개정전의 부품이 개정후의 부품을 대체 할 수 있음 <---- 개정후의 부품이 개정전의 부품에 대체 할 수 있음
<-X-> 개정전과 후의 부품이 상호 호환성이 없음 <---> 개정전과 후의 부품이 상호 호환성이 있음
<-0-> 단품 상태로는 상호호환성이 없으나 관련 부품의 조합상태로는 호환성이 있음

MX55PC-T2140A 파워소켓그룹

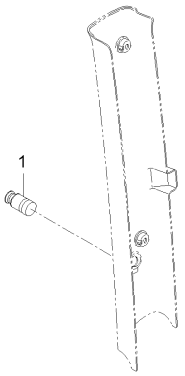

A : RX560PSC , B : RX620SC , C : RX620PSC , D : RX700SC , E : RX700PSC

No.	부품번호	부품명	수량					I.C	비고
			A	B	C	D	E		
1	T5210-A15020101	파워소켓(KIT)	1		1	1	1		

----> 개정전의 부품이 개정후의 부품을 대체 할 수 있음 <---- 개정후의 부품이 개정전의 부품에 대체 할 수 있음
<-X-> 개정전과 후의 부품이 상호 호환성이 없음 <---> 개정전과 후의 부품이 상호 호환성이 있음
<-0-> 단품 상태로는 상호호환성이 없으나 관련 부품의 조합상태로는 호환성이 있음

RX70PSC-T0950A 흡음재그룹

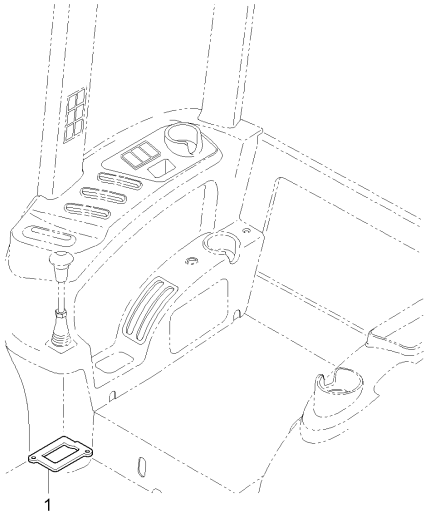

A : RX560PSC , B : RX620SC , C : RX620PSC , D : RX700SC , E : RX700PSC

No.	부품번호	부품명	수량					I.C	비고
			A	B	C	D	E		
1	T5210-84572	실링재, 조이스틱커버	1	1	1	1	1		

----> 개정전의 부품이 개정후의 부품을 대체 할 수 있음 <---- 개정후의 부품이 개정전의 부품에 대체 할 수 있음
<-X-> 개정전과 후의 부품이 상호 호환성이 없음 <---> 개정전과 후의 부품이 상호 호환성이 있음
<-0-> 단품 상태로는 상호호환성이 없으나 관련 부품의 조합상태로는 호환성이 있음

MX55PC-T1155C 에어컨그룹

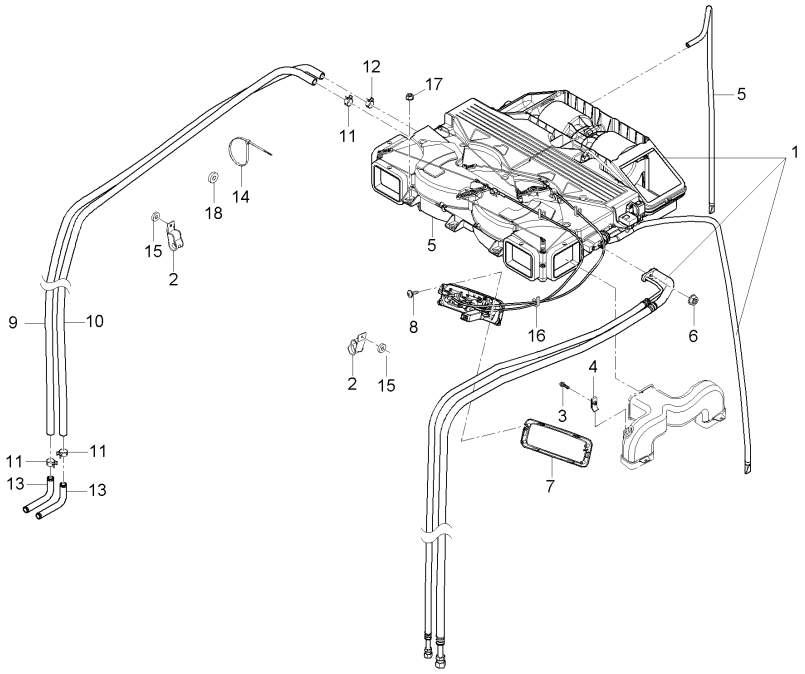

A : RX560PSC , B : RX620SC , C : RX620PSC , D : RX700SC , E : RX700PSC

No.	부품번호	부품명	수량					I.C	비고
			A	B	C	D	E		
1	T4145-86403	에어컨세트조합	1	1	1	1	1		
1	T5525-86141	에어컨조합	1	1	1	1	1	<----	
2	T4930-50961	클램프호스	2	2	2	2	2		
3	01025-50630	와셔붙임볼트	2	2	2	2	2		
4	38245-2925-3	스프링너트	2	2	2	2	2		
5	T4145-87002	히터에어콘조합, 1	1	1	1	1	1		
5	T4145-87003	히터에어콘조합, 1	1	1	1	1	1	<----	
6	02763-50080	플랜지너트	5	5	5	5	5		M8XP1.25
7	T4145-83071	스위치판넬, 에어컨	1	1	1	1	1		
8	03024-50516	와셔붙임소나사	4	4	4	4	4		
9	T4145-86163	히터호스, B	1	1	1	1	1		
10	T4145-86172	히터호스, C	1	1	1	1	1		
11	T4930-84141	고압용호스클립	3	3	3	3	3		
12	09318-88180	호스클램프		2	2	2	2		
12	09318-88180	호스클램프		4	4	4	4	<----	
12	09318-88180	호스클램프	1	1	1	1	1	<----	
13	T4810-86281	연결관, 1	2	2	2	2	2		
14	T4520-82561	코드밴드		6	6	6	6		
14	T4686-50963	호스클램프	4	4	4	4	4	<----	

----> 개정전의 부품이 개정후의 부품을 대체 할 수 있음 <---- 개정후의 부품이 개정전의 부품에 대체 할 수 있음
<-X-> 개정전과 후의 부품이 상호 호환성이 없음 <---> 개정전과 후의 부품이 상호 호환성이 있음
<-0-> 단품 상태로는 상호호환성이 없으나 관련 부품의 조합상태로는 호환성이 있음

MX55PC-T1155C 에어컨그룹

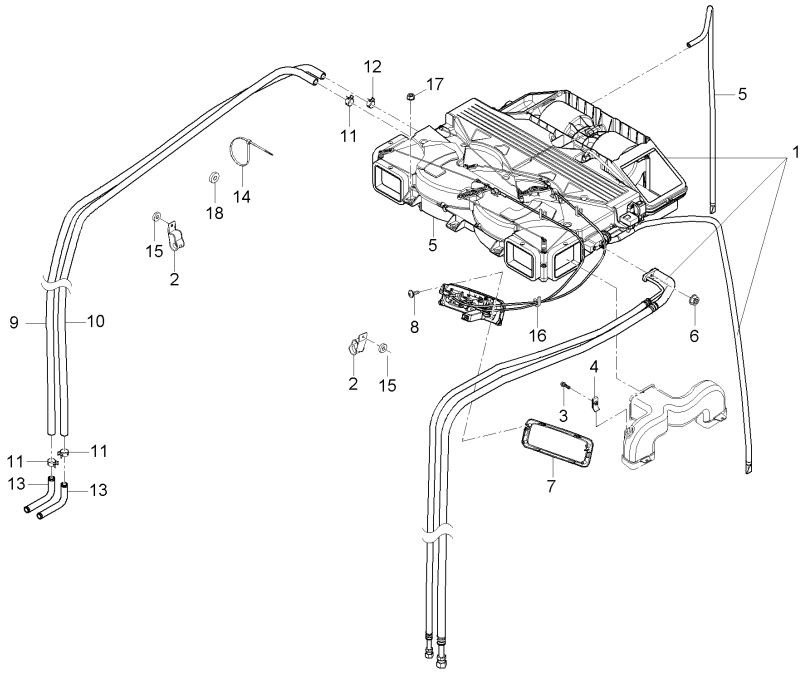

A : RX560PSC , B : RX620SC , C : RX620PSC , D : RX700SC , E : RX700PSC

No.	부품번호	부품명	수량					I.C	비고
			A	B	C	D	E		
15	T4145-86261	간격통	2	2	2	2	2		
16	T4145-86271	스폰지		3	3	3	3		
16	T4145-86271	스폰지	4	4	4	4	4	<----	
17	02761-50060	플랜지너트	1	1	1	1	1		M6XP1.0
18	T4520-87402	패킹, 1	11	11	11	11	11		

----> 개정전의 부품이 개정후의 부품을 대체 할 수 있음 <---- 개정후의 부품이 개정전의 부품에 대체 할 수 있음
<-X-> 개정전과 후의 부품이 상호 호환성이 없음 <---> 개정전과 후의 부품이 상호 호환성이 있음
<-0-> 단품 상태로는 상호호환성이 없으나 관련 부품의 조합상태로는 호환성이 있음

DK45CHSE-T1165C 에어컨덕트그룹

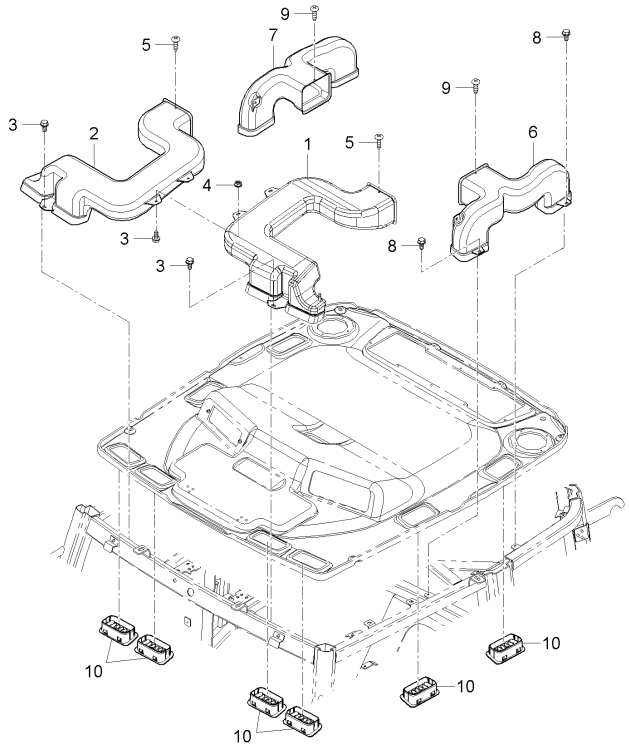

A : RX560PSC , B : RX620SC , C : RX620PSC , D : RX700SC , E : RX700PSC

No.	부품번호	부품명	수량					I.C	비고
			A	B	C	D	E		
1	T4145-82212	덕트, 1 좌	1	1	1	1	1		
2	T4145-82222	덕트, 1 우	1	1	1	1	1		
3	01754-50616	플랜지볼트	4	4	4	4	4		M6*P1.0
4	02761-50060	플랜지너트	2	2	2	2	2		M6XP1.0
5	84612-1823-0	태핑스크류	2	2	2	2	2		
6	T4145-82241	덕트, 2 좌	1	1	1	1	1		
7	T4145-82251	덕트, 2 우	1	1	1	1	1		
8	01754-50616	플랜지볼트	4	4	4	4	4		M6*P1.0
9	84612-1823-0	태핑스크류	2	2	2	2	2		
10	T4930-83082	에어컨그릴	8	8	8	8	8		

----> 개정전의 부품이 개정후의 부품을 대체 할 수 있음 <---- 개정후의 부품이 개정전의 부품에 대체 할 수 있음
<-X-> 개정전과 후의 부품이 상호 호환성이 없음 <---> 개정전과 후의 부품이 상호 호환성이 있음
<-0-> 단품 상태로는 상호호환성이 없으나 관련 부품의 조합상태로는 호환성이 있음

RX70-T1210A 캐빈그룹

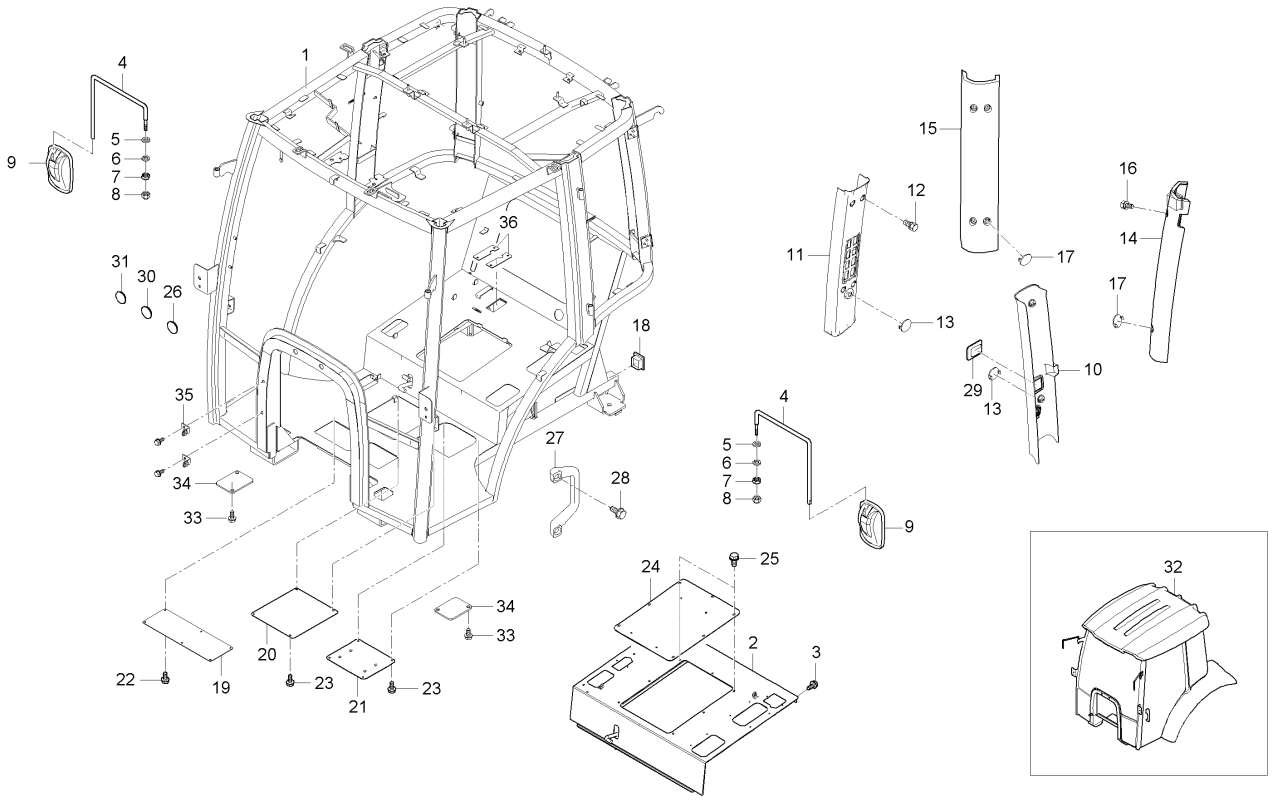

A : RX560PSC , B : RX620SC , C : RX620PSC , D : RX700SC , E : RX700PSC

No.	부품번호	부품명	수량					I.C	비고
			A	B	C	D	E		
1	T5270-80024	캐빈프레임조합	1		1		1		
1	T5270-80025	캐빈프레임조합	1		1		1	<-X->	
2	T5210-80451	의자밑판	1		1		1		
2	T5270-80451	의자밑판	1		1		1	<----	
3	01125-50818	와셔붙임볼트	8		8		8		M8P1.25
4	T5210-83011	백미러로드	2		2		2		
5	04013-50100	평와셔	4		4		4		M10
6	04512-50100	스프링와셔	2		2		2		M10
7	02114-50100	너트	2		2		2		M10*P1.5
8	44366-4723-1	캡너트	2		2		2		
9	T4930-83001	백미러조합	2		2		2		
10	T5270-82261	B기둥커버, 좌	1		1		1		
11	T5270-82271	B기둥커버, 우	1		1		1		
12	01754-50816	플랜지볼트	8		8		8		M8*P1.25
13	T5210-93211	수지캡	8		8		8		
14	T5210-82282	C기둥커버, 좌	1		1		1		
15	T5210-82292	C기둥커버, 우	1		1		1		
16	01754-50616	플랜지볼트	8		8		8		M6*P1.0
17	T5210-93211	수지캡	8		8		8		

----> 개정전의 부품이 개정후의 부품을 대체 할 수 있음 <---- 개정후의 부품이 개정전의 부품에 대체 할 수 있음
<-X-> 개정전과 후의 부품이 상호 호환성이 없음 <---> 개정전과 후의 부품이 상호 호환성이 있음
<-0-> 단품 상태로는 상호호환성이 없으나 관련 부품의 조합상태로는 호환성이 있음

RX70-T1210A 캐빈그룹

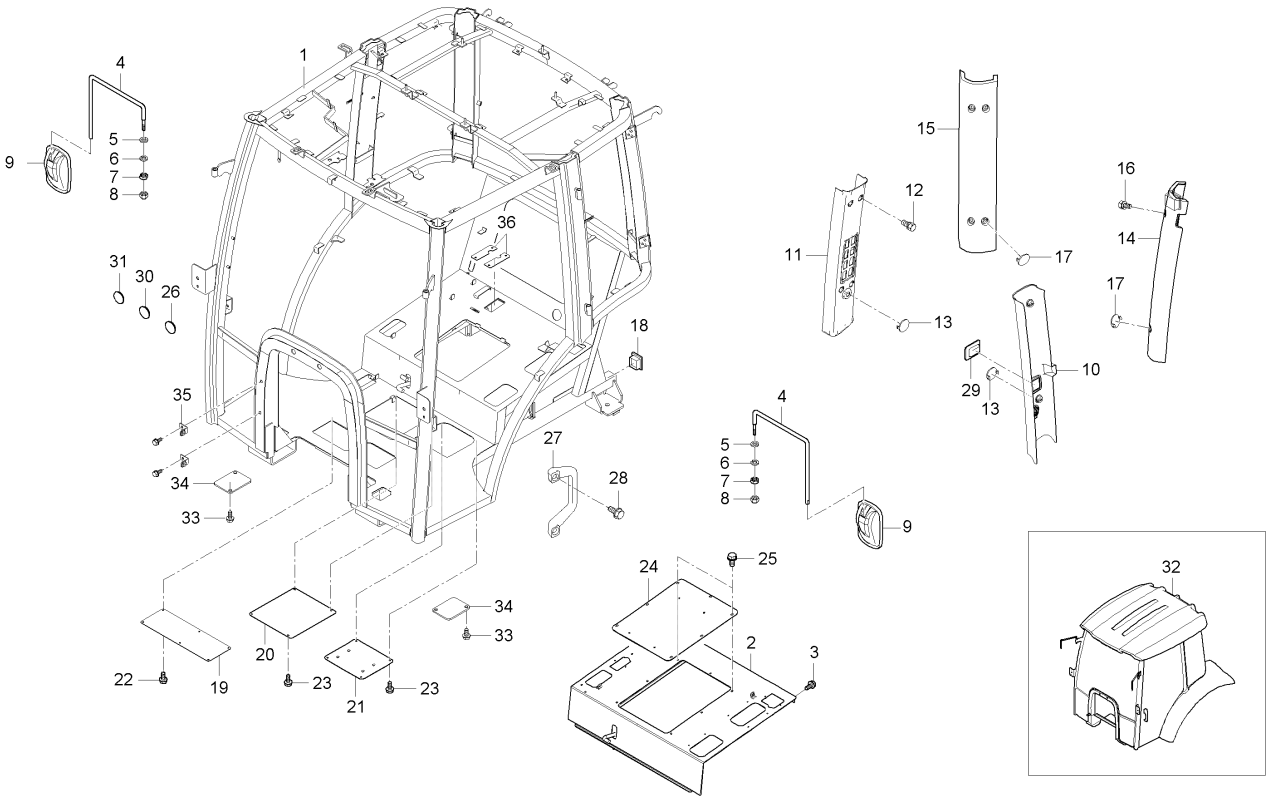

A : RX560PSC , B : RX620SC , C : RX620PSC , D : RX700SC , E : RX700PSC

No.	부품번호	부품명	수량					I.C	비고
			A	B	C	D	E		
18	T4520-87691	캐빈프레임커버	2		2		2		
19	T5270-80481	정비창커버, 1	1		1		1		
20	T5210-80491	정비창커버, 2	1		1		1		
21	T5210-80471	정비창커버,3	1		1		1		
22	01754-50816	플랜지볼트	2		2		2		M8*P1.25
23	01754-50616	플랜지볼트	6		6		6		M6*P1.0
24	T5248-70412	서스펜션취부대	1		1		1		
25	T4125-08201	플랜지볼트(흑색)	8		8		8		
26	31355-2949-1	그로밋	2		2		2		
27	T5210-82811	손잡이, 캐빈	2		2		2		
27	T5210-82811	손잡이, 캐빈	1		1		1	<--->	
28	01754-50612	플랜지볼트	4		4		4		M6*1.0
28	01754-50612	플랜지볼트	2		2		2	<--->	M6*1.0
29	T5210-83161	커버, 재털이	1		1		1		
30	T4686-87611	구멍마개	2		2		2		
31	T4686-51951	마개	1		1		1		
32	T5240-A07010111	캐빈조합	1		1		1		
33	01754-50616	플랜지볼트	2		2		2		M6*P1.0
34	T5525-83141	방진고무 정비창커버	2		2		2		

----> 개정전의 부품이 개정후의 부품을 대체 할 수 있음 <---- 개정후의 부품이 개정전의 부품에 대체 할 수 있음
<-X-> 개정전과 후의 부품이 상호 호환성이 없음 <---> 개정전과 후의 부품이 상호 호환성이 있음
<-0-> 단품 상태로는 상호호환성이 없으나 관련 부품의 조합상태로는 호환성이 있음

RX70-T1210A

캐빈그룹

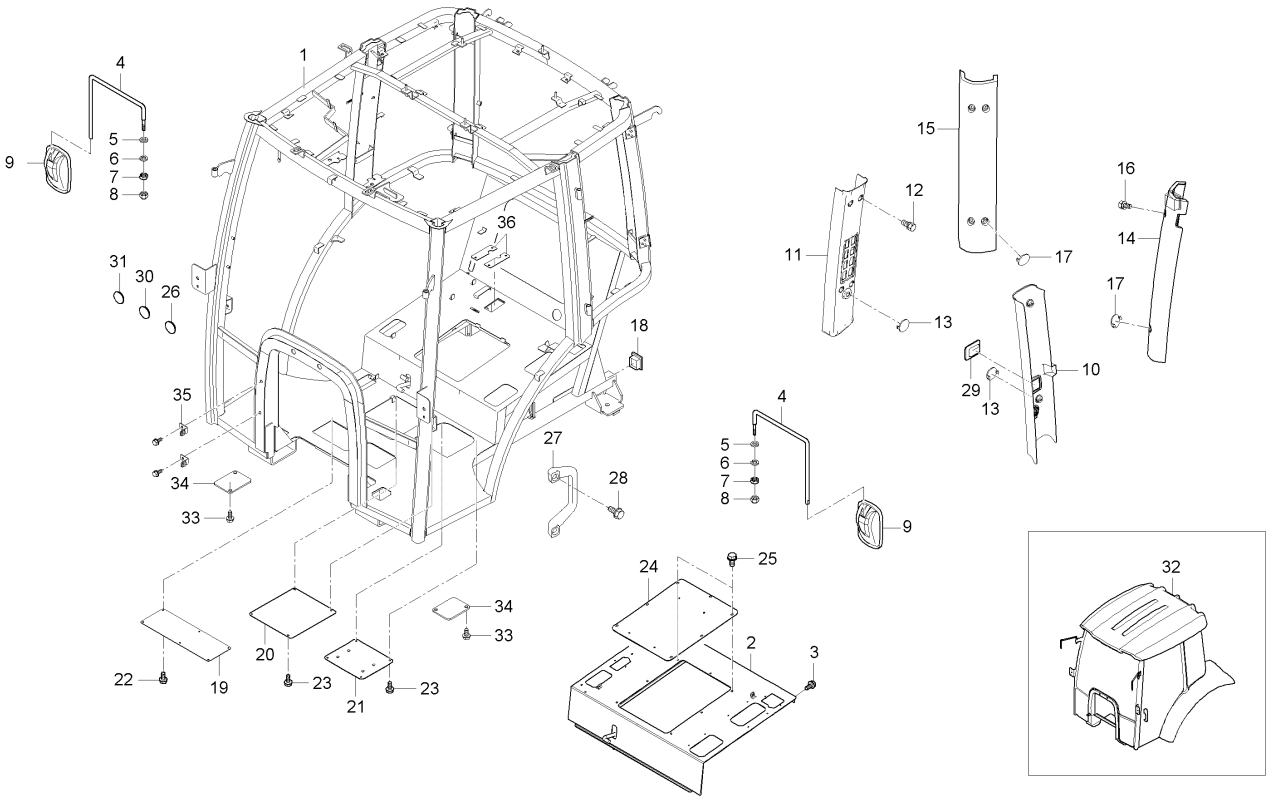

A : RX560PSC , B : RX620SC , C : RX620PSC , D : RX700SC , E : RX700PSC

No.	부품번호	부품명	수량					I.C	비고
			A	B	C	D	E		
35	T5270-80671	배선커버	2		2		2		
36	T5270-80491	릴레이브라켓	2		2		2		

----> 개정전의 부품이 개정후의 부품을 대체 할 수 있음
<-X-> 개정전과 후의 부품이 상호 호환성이 없음
<-0-> 단품 상태로는 상호호환성이 없으나 관련 부품의 조합상태로는 호환성이 있음
<---- 개정후의 부품이 개정전의 부품에 대체 할 수 있음
<---> 개정전과 후의 부품이 상호 호환성이 있음

RX70C-T1210A 캐빈그룹

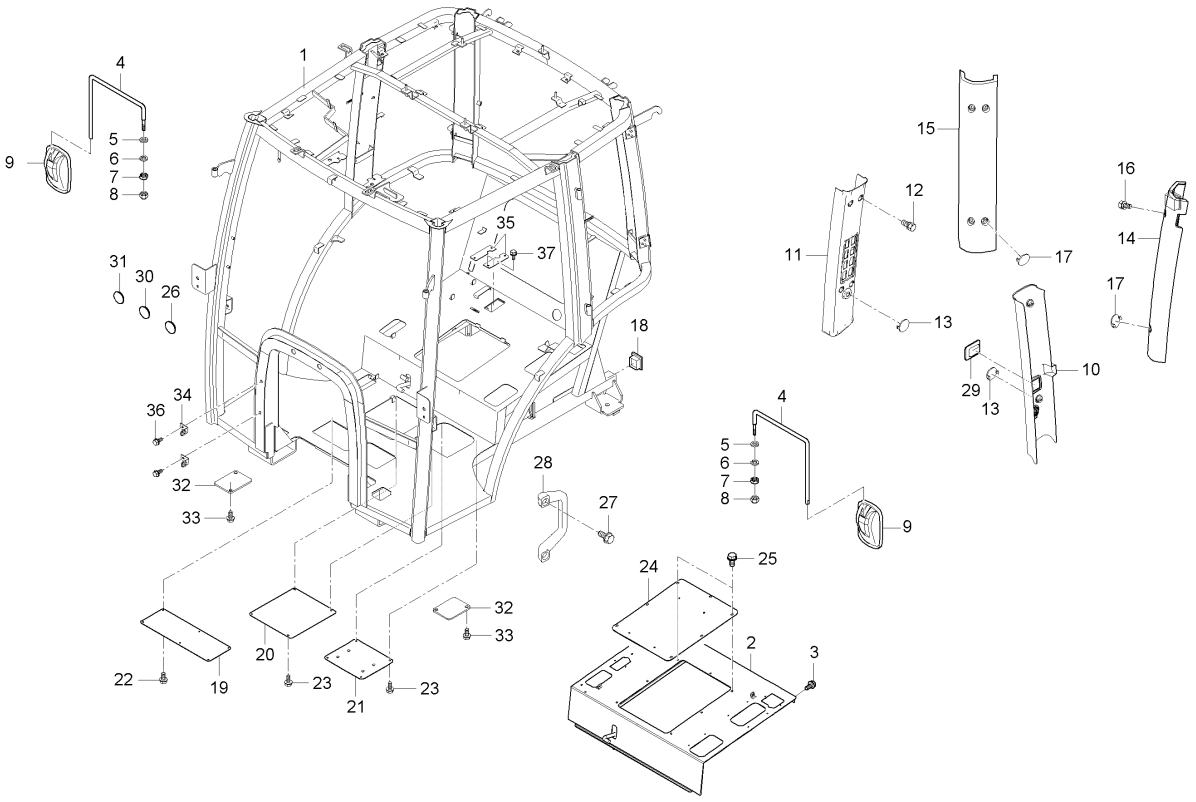

A : RX560PSC , B : RX620SC , C : RX620PSC , D : RX700SC , E : RX700PSC

No.	부품번호	부품명	수량					I.C	비고
			A	B	C	D	E		
1	T5270-80024	캐빈프레임조합		1		1			
1	T5270-80025	캐빈프레임조합		1		1		<-X->	
2	T5210-80451	의자밑판		1		1			
2	T5270-80451	의자밑판		1		1		<----	
3	01125-50818	와셔붙임볼트		8		8			
4	T5210-83011	백미러로드		2		2			
5	04013-50100	평와셔		4		4			
6	04512-50100	스프링와셔		2		2			
7	02114-50100	너트		2		2			
8	44366-4723-1	캡너트		2		2			
9	T4930-83001	백미러조합		2		2			
10	T5270-82261	B기둥커버, 좌		1		1			
11	T5270-82271	B기둥커버, 우		1		1			
12	01754-50816	플랜지볼트		8		8			
13	T5210-93211	수지캡		8		8			
14	T5210-82282	C기둥커버, 좌		1		1			
15	T5210-82292	C기둥커버, 우		1		1			
16	01754-50616	플랜지볼트		8		8			
17	T5210-93211	수지캡		8		8			

----> 개정전의 부품이 개정후의 부품을 대체 할 수 있음 <---- 개정후의 부품이 개정전의 부품에 대체 할 수 있음
<-X-> 개정전과 후의 부품이 상호 호환성이 없음 <---> 개정전과 후의 부품이 상호 호환성이 있음
<-0-> 단품 상태로는 상호호환성이 없으나 관련 부품의 조합상태로는 호환성이 있음

RX70C-T1210A 캐빈그룹

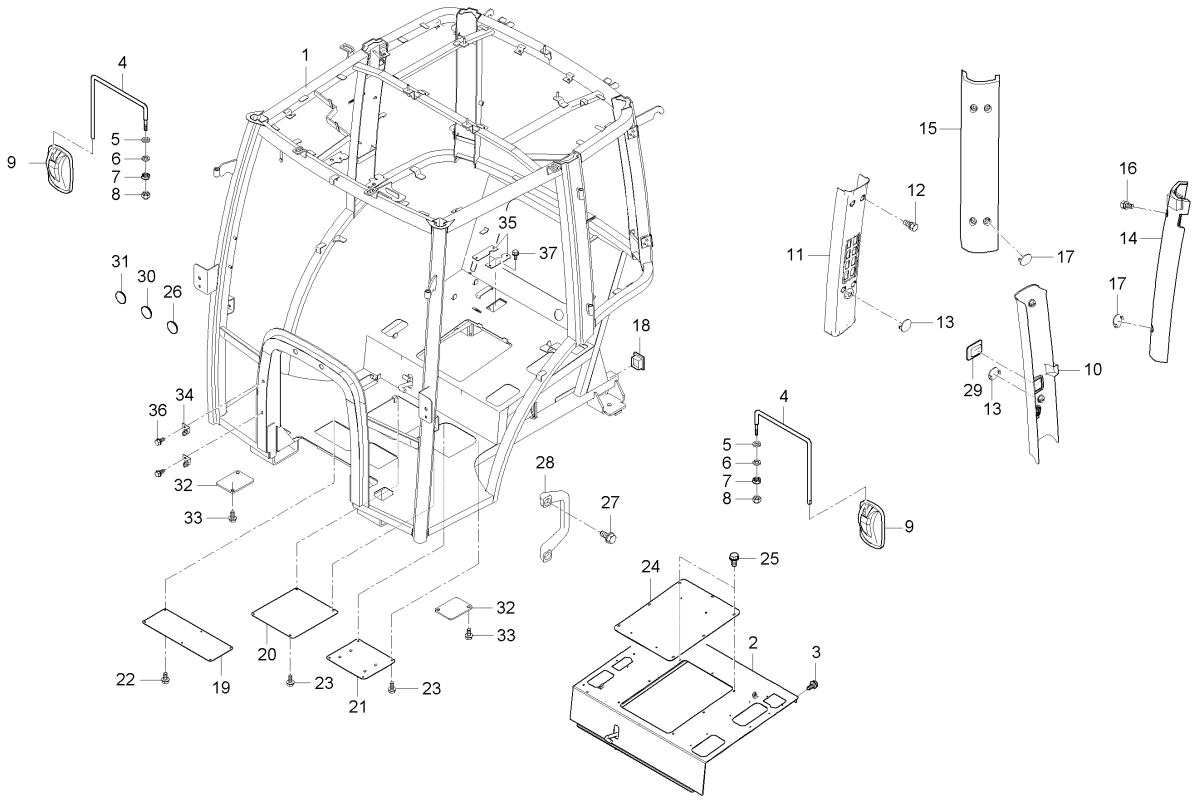

A : RX560PSC , B : RX620SC , C : RX620PSC , D : RX700SC , E : RX700PSC

No.	부품번호	부품명	수량					I.C	비고
			A	B	C	D	E		
18	T4520-87691	캐빈프레임커버		2		2			
19	T5270-80481	정비창커버, 1		1		1			
20	T5210-80491	정비창커버, 2		1		1			
21	T5280-80471	정비창커버, 3		1		1			
22	01754-50816	플랜지볼트		2		2			
23	01754-50616	플랜지볼트		6		6			
24	T5248-70412	서스펜션취부대		1		1			
25	T4125-08201	플랜지볼트(흑색)		8		8			
26	31355-2949-1	그로밋		2		2			
27	T5210-82811	손잡이, 캐빈		2		2			
27	T5210-82811	손잡이, 캐빈		1		1		<--->	
28	01754-50612	플랜지볼트		4		4			
28	01754-50612	플랜지볼트		2		2		<--->	
29	T5210-83161	커버, 재털이		1		1			
30	T4686-87611	구멍마개		2		2			
31	T4686-51951	마개		1		1			
32	T5525-83141	방진고무 정비창커버		2		2			
33	01754-50616	플랜지볼트		2		2			
34	T5270-80671	배선커버		2		2			

----> 개정전의 부품이 개정후의 부품을 대체 할 수 있음 <---- 개정후의 부품이 개정전의 부품에 대체 할 수 있음
<-X-> 개정전과 후의 부품이 상호 호환성이 없음 <---> 개정전과 후의 부품이 상호 호환성이 있음
<-0-> 단품 상태로는 상호호환성이 없으나 관련 부품의 조합상태로는 호환성이 있음

RX70C-T1210A 캐빈그룹

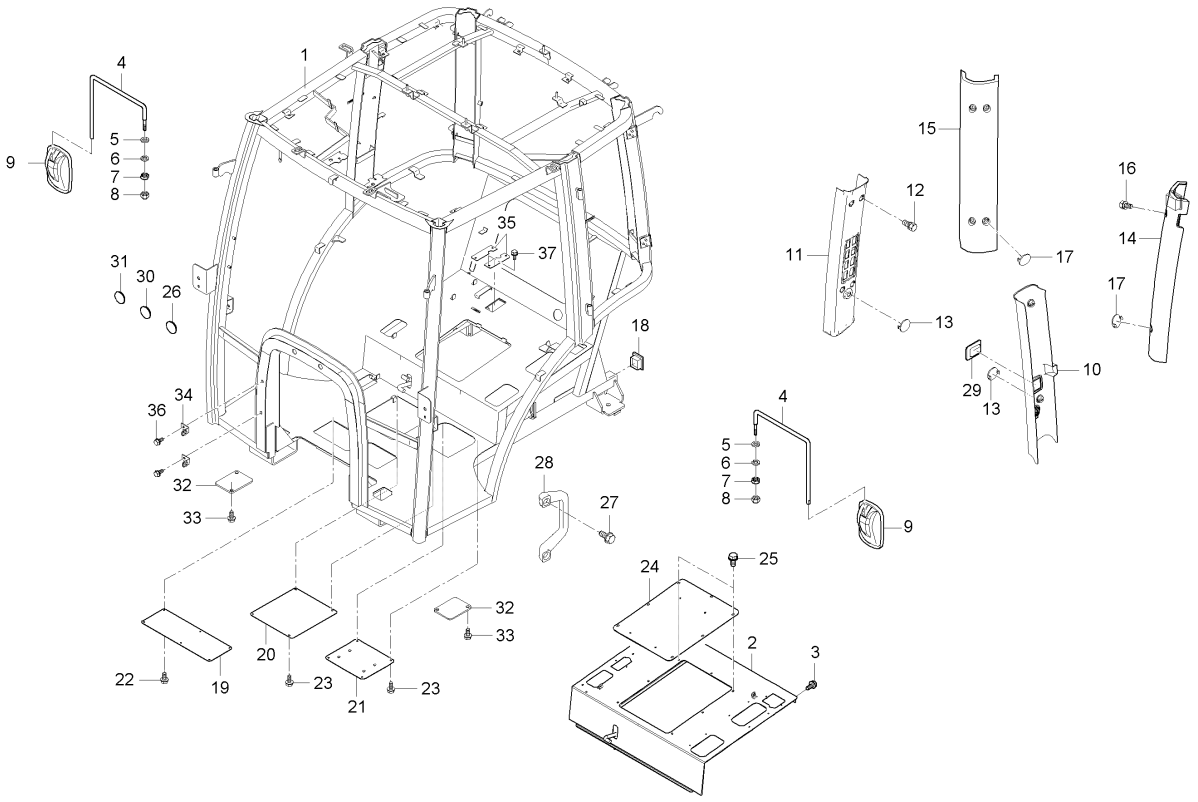

A : RX560PSC , B : RX620SC , C : RX620PSC , D : RX700SC , E : RX700PSC

No.	부품번호	부품명	수량					I.C	비고
			A	B	C	D	E		
35	T5270-80491	릴레이브라켓		2		2			
36	T4625-55431	플랜지볼트		2		2			
37	T4625-55431	플랜지볼트		2		2			

----> 개정전의 부품이 개정후의 부품을 대체 할 수 있음 <---- 개정후의 부품이 개정전의 부품에 대체 할 수 있음
<-X-> 개정전과 후의 부품이 상호 호환성이 없음 <---> 개정전과 후의 부품이 상호 호환성이 있음
<-0-> 단품 상태로는 상호호환성이 없으나 관련 부품의 조합상태로는 호환성이 있음

RX70-T1220A 앞유리그룹

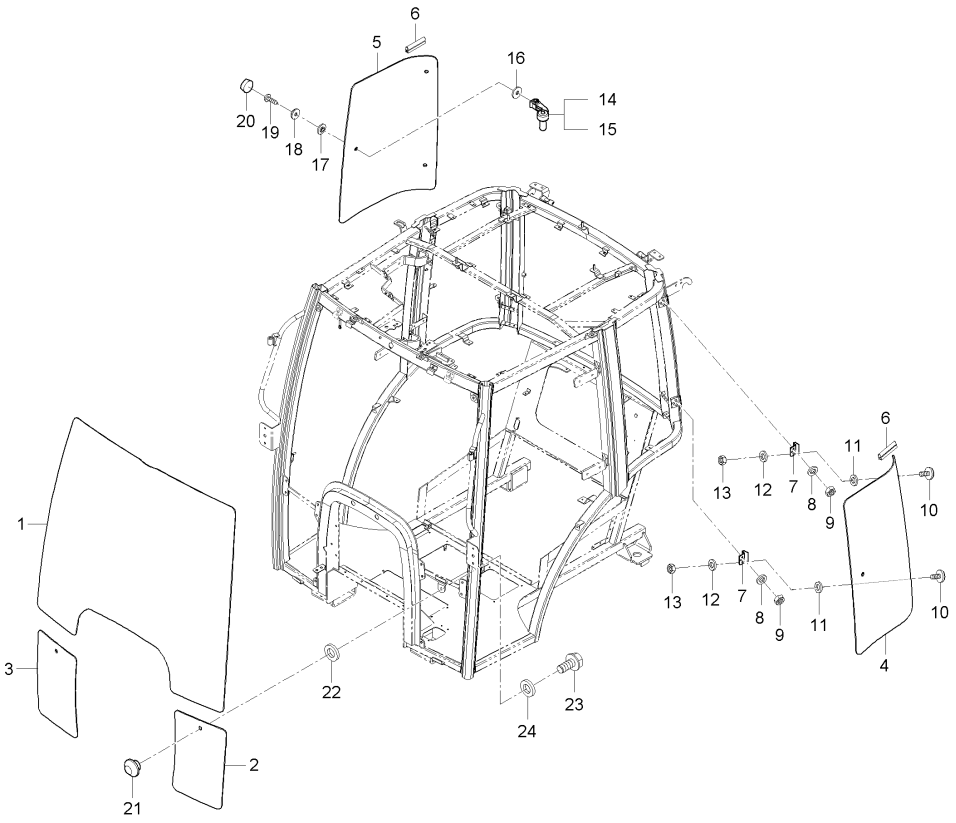

A : RX560PSC , B : RX620SC , C : RX620PSC , D : RX700SC , E : RX700PSC

No.	부품번호	부품명	수량					I.C	비고
			A	B	C	D	E		
1	T5270-82102	앞유리	1	1	1	1	1		
2	T5270-82111	앞유리하(좌)	1	1	1	1	1		
3	T5270-82121	앞유리하(우)	1	1	1	1	1		
4	T5210-82151	옆유리(좌)	1	1	1	1	1		
5	T5210-82161	옆유리(우)	1	1	1	1	1		
6	T5210-82231	뱀띠고무, 옆유리	2	2	2	2	2		
7	T4145-85021	힌지	4	4	4	4	4		
8	04013-50080	평와셔	8	8	8	8	8		M8
9	41011-5151-4	풀림방지너트	8	8	8	8	8		
10	T4620-81842	쿠션볼트	4	4	4	4	4		
11	T4520-87402	패킹, 1	4	4	4	4	4		
12	04013-50080	평와셔	4	4	4	4	4		M8
13	02156-50080	너트	4	4	4	4	4		M8XP1.25
14	T4930-85081	측면유리손잡이, 좌	1	1	1	1	1		
14	T5525-85461	손잡이,옆문	2	2	2	2	2	<-0->	
15	T4930-85091	측면손잡이, 우	1	1	1	1	1		
16	T4145-83711	간격판(수지)	2	2	2	2	2		
17	T4930-83721	쿠션, A	2	2	2	2	2		
18	T4930-83731	쿠션, B	2	2	2	2	2		

----> 개정전의 부품이 개정후의 부품을 대체 할 수 있음 <---- 개정후의 부품이 개정전의 부품에 대체 할 수 있음
<-X-> 개정전과 후의 부품이 상호 호환성이 없음 <---> 개정전과 후의 부품이 상호 호환성이 있음
<-0-> 단품 상태로는 상호호환성이 없으나 관련 부품의 조합상태로는 호환성이 있음

RX70-T1220A 앞유리그룹

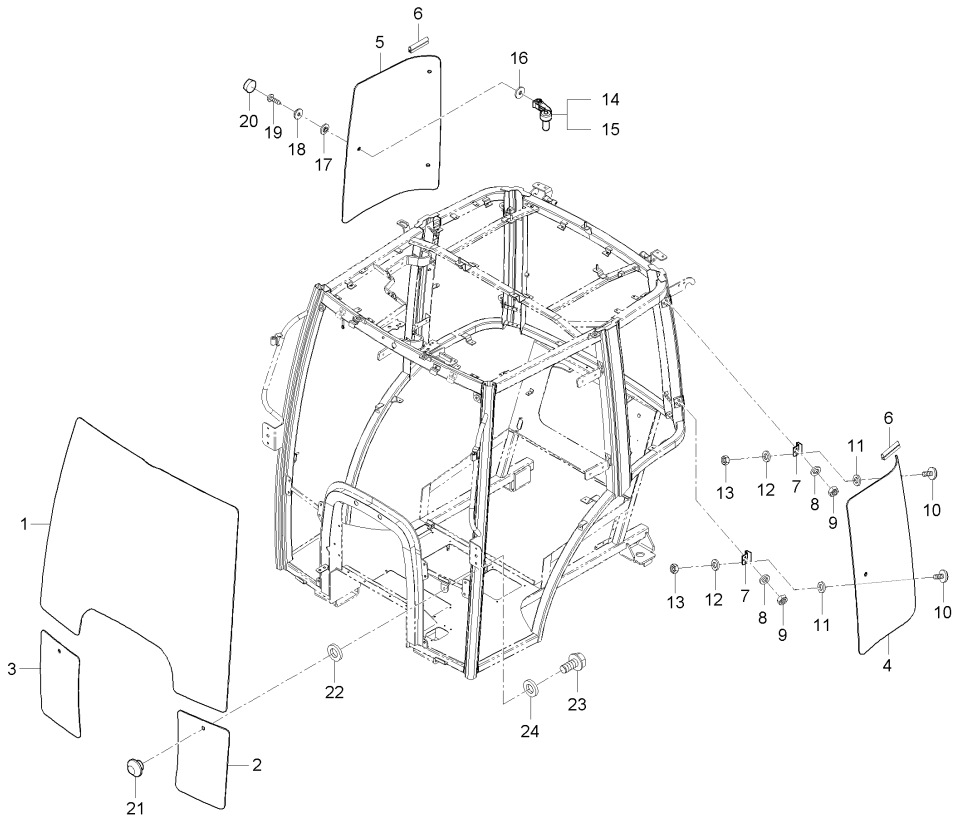

A : RX560PSC , B : RX620SC , C : RX620PSC , D : RX700SC , E : RX700PSC

No.	부품번호	부품명	수량					I.C	비고
			A	B	C	D	E		
19	03016-50830	십자홈붙이소나사	2	2	2	2	2		
20	T4145-83721	마개	2	2	2	2	2		
21	C7280-42161	쿠션너트(M6)	8	8	8	8	8		
22	C7280-42151	유리고정가스켓	8	8	8	8	8		
23	01754-50625	플랜지볼트	8	8	8	8	8		7T
24	04012-50080	평와셔	8	8	8	8	8		DIA18*T1.2

----> 개정전의 부품이 개정후의 부품을 대체 할 수 있음 <---- 개정후의 부품이 개정전의 부품에 대체 할 수 있음
<-X-> 개정전과 후의 부품이 상호 호환성이 없음 <---> 개정전과 후의 부품이 상호 호환성이 있음
<-0-> 단품 상태로는 상호호환성이 없으나 관련 부품의 조합상태로는 호환성이 있음

RX70-T1230A 출입문그룹

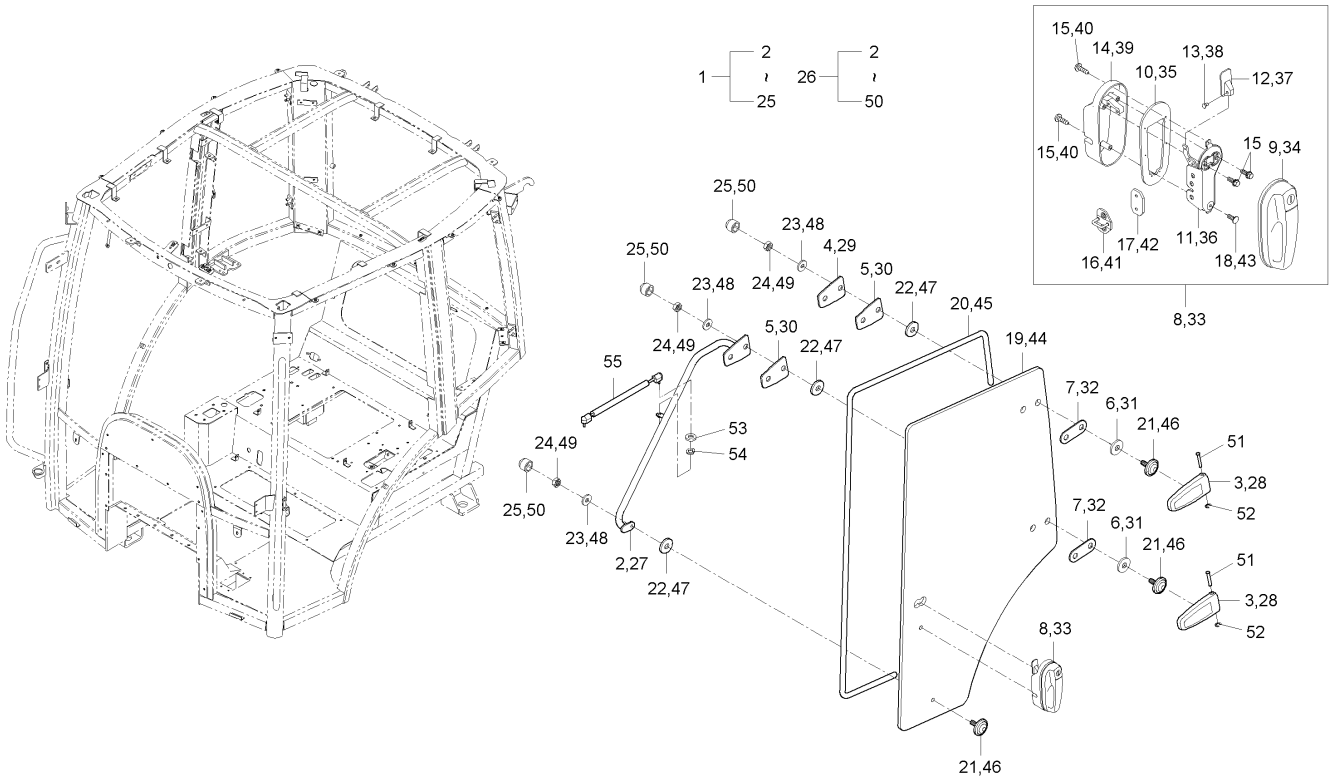

A : RX560PSC , B : RX620SC , C : RX620PSC , D : RX700SC , E : RX700PSC

No.	부품번호	부품명	수량					I.C	비고
			A	B	C	D	E		
1	T5270-82511	출입문조합, 좌	1	1	1	1	1		
1	T5270-82512	출입문조합, 좌	1 PN2500031~	1 PN4400011~	1 PN2600041~	1 PN2700001~	1 PN2800026~	<-X->	
2	T5270-82531	출입문프레임조합, 좌	1	1	1	1	1		
3	T5525-85231	출입문 힌지브라켓	2	2	2	2	2		
4	T5525-85301	판1	1	1	1	1	1		
5	T5525-85311	판2(고무)	2	2	2	2	2		
6	T5525-85321	와셔	2	2	2	2	2		
7	T5525-85331	판1(고무)	2	2	2	2	2		
8	T5270-82711	출입문손잡이조합, 좌	1	1	1	1	1		
8	T5270-82712	출입문손잡이조합, 좌	1	1	1	1	1	<--->	
8	T5270-82713	출입문손잡이조합, 좌	1 PN2500031~	1 PN4400011~	1 PN2600041~	1 PN2700001~	1 PN2800026~	<-X->	
9	T5270-82811	출입문손잡이	1	1	1	1	1		
9	T5270-82812	출입문손잡이	1 PN2500031~	1 PN4400011~	1 PN2600041~	1 PN2700001~	1 PN2800026~	<-X->	
10	T5270-82821	패킹, 출입문	1	1	1	1	1		
11	T5270-82731	출입문캐치브라켓, 좌	1	1	1	1	1		
11	T5270-82732	출입문캐치브라켓, 좌	1	1	1	1	1	<--->	
12	T5270-82831	출입문 노브, 좌	1	1	1	1	1		
13	T5270-82851	접시머리볼트	1	1	1	1	1		
14	T5270-82751	출입문핸들커버, 좌	1	1	1	1	1		

----> 개정전의 부품이 개정후의 부품을 대체 할 수 있음 <---- 개정후의 부품이 개정전의 부품에 대체 할 수 있음
<-X-> 개정전과 후의 부품이 상호 호환성이 없음 <---> 개정전과 후의 부품이 상호 호환성이 있음
<-0-> 단품 상태로는 상호호환성이 없으나 관련 부품의 조합상태로는 호환성이 있음

RX70-T1230A 출입문그룹

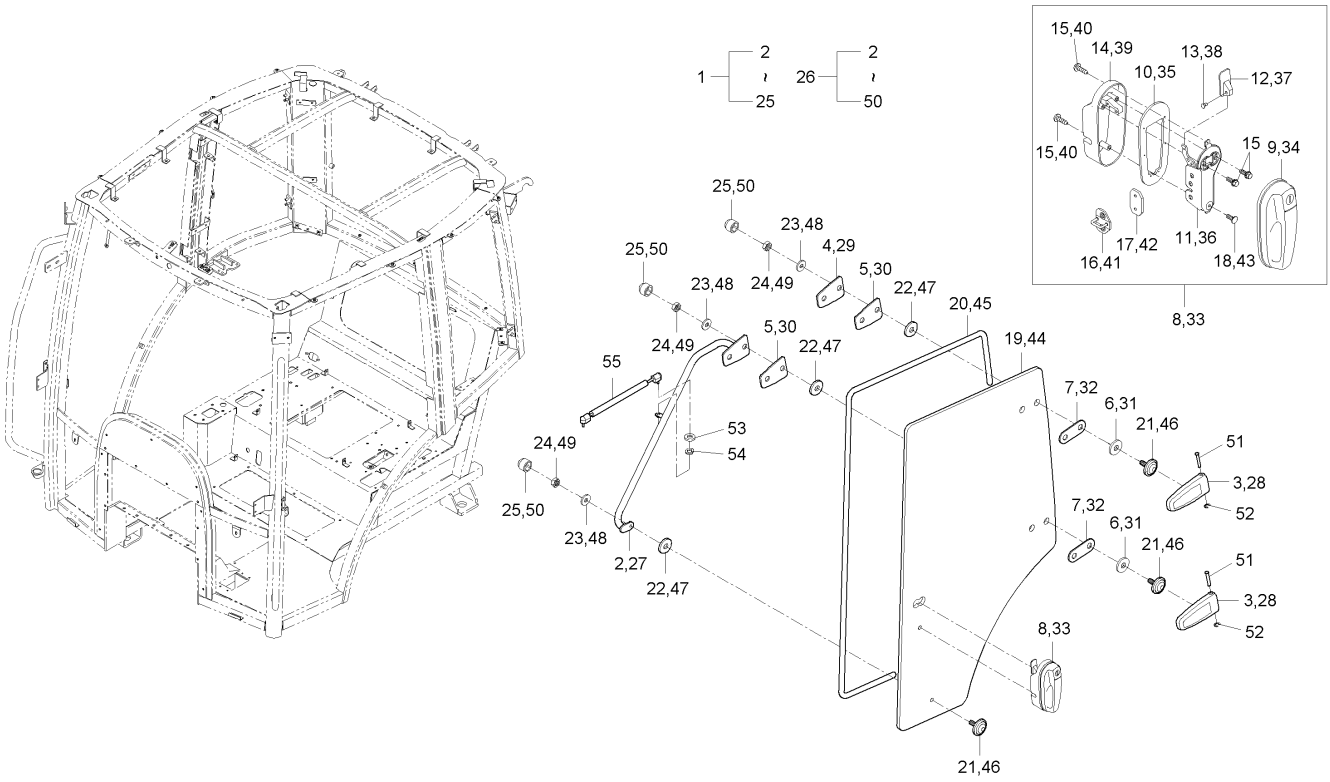

A : RX560PSC , B : RX620SC , C : RX620PSC , D : RX700SC , E : RX700PSC

No.	부품번호	부품명	수량					I.C	비고
			A	B	C	D	E		
15	T5270-82861	둥근머리볼트	2	2	2	2	2		
16	T5270-82771	스트라이커, 출입문	1	1	1	1	1		
17	T5270-89921	사각너트	1	1	1	1	1		
18	T5270-82871	탭볼트	1	1	1	1	1		
19	T5270-82131	출입문유리(좌)	2	2	2	2	2		
20	T5210-82221	뱀띠고무, 출입문유리	1	1	1	1	1		
21	T4620-82022	핸들쿠션볼트	5	5	5	5	5		
22	T4520-87402	패킹, 1	5	5	5	5	5		
23	04013-50080	평와셔	5	5	5	5	5		M8
24	02114-50080	너트	5	5	5	5	5		M8*P1.25
25	T4815-93211	캡너트, M8	5	5	5	5	5		
26	T5270-82521	출입문조합, 우	1	1	1	1	1		
26	T5270-82522	출입문조합, 우	1 PN2500031~	1 PN4400011~	1 PN2600041~	1 PN2700001~	1 PN2800026~	<-X->	
27	T5270-82541	출입문프레임조합, 우	1	1	1	1	1		
28	T5525-85231	출입문 힌지브라켓	2	2	2	2	2		
29	T5525-85301	판1	1	1	1	1	1		
30	T5525-85311	판2(고무)	2	2	2	2	2		
31	T5525-85321	와셔	2	2	2	2	2		
32	T5525-85331	판1(고무)	2	2	2	2	2		

----> 개정전의 부품이 개정후의 부품을 대체 할 수 있음 <---- 개정후의 부품이 개정전의 부품에 대체 할 수 있음
<-X-> 개정전과 후의 부품이 상호 호환성이 없음 <---> 개정전과 후의 부품이 상호 호환성이 있음
<-0-> 단품 상태로는 상호호환성이 없으나 관련 부품의 조합상태로는 호환성이 있음

RX70-T1230A 출입문그룹

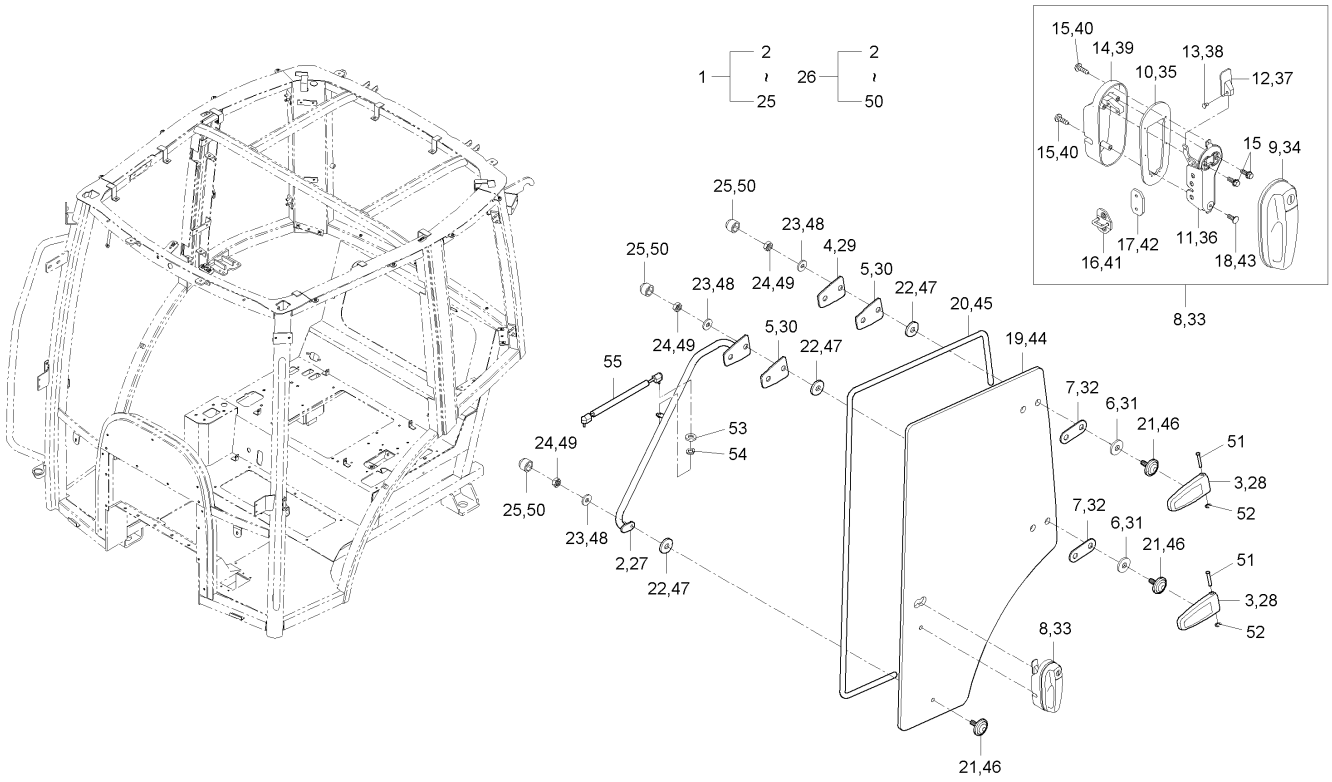

A : RX560PSC , B : RX620SC , C : RX620PSC , D : RX700SC , E : RX700PSC

No.	부품번호	부품명	수량					I.C	비고
			A	B	C	D	E		
33	T5270-82721	출입문손잡이조합, 우	1	1	1	1	1		
33	T5270-82722	출입문손잡이조합, 우	1	1	1	1	1	<--->	
33	T5270-82723	출입문손잡이조합, 우	1 PN2500031~	1 PN4400011~	1 PN2600041~	1 PN2700001~	1 PN2800026~	<-X->	
34	T5270-82811	출입문손잡이	1	1	1	1	1		
34	T5270-82812	출입문손잡이	1 PN2500031~	1 PN4400011~	1 PN2600041~	1 PN2700001~	1 PN2800026~	<-X->	
35	T5270-82821	패킹, 출입문	1	1	1	1	1		
36	T5270-82741	출입문캐치브라켓, 우	1	1	1	1	1		
36	T5270-82742	출입문캐치브라켓, 우	1	1	1	1	1	<--->	
37	T5270-82841	출입문 노브, 우	1	1	1	1	1		
38	T5270-82851	접시머리볼트	1	1	1	1	1		
39	T5270-82761	출입문핸들커버, 우	1	1	1	1	1		
40	T5270-82861	둥근머리볼트	2	2	2	2	2		
41	T5270-82771	스트라이커, 출입문	1	1	1	1	1		
42	T5270-89921	사각너트	1	1	1	1	1		
43	T5270-82871	탭볼트	1	1	1	1	1		
44	T5270-82141	출입문유리(우)	1	1	1	1	1		
45	T5210-82221	뱀띠고무, 출입문유리	1	1	1	1	1		
46	T4620-82022	핸들쿠션볼트	5	5	5	5	5		
47	T4520-87402	패킹, 1	5	5	5	5	5		

----> 개정전의 부품이 개정후의 부품을 대체 할 수 있음 <---- 개정후의 부품이 개정전의 부품에 대체 할 수 있음
<-X-> 개정전과 후의 부품이 상호 호환성이 없음 <---> 개정전과 후의 부품이 상호 호환성이 있음
<-0-> 단품 상태로는 상호호환성이 없으나 관련 부품의 조합상태로는 호환성이 있음

RX70-T1230A 출입문그룹

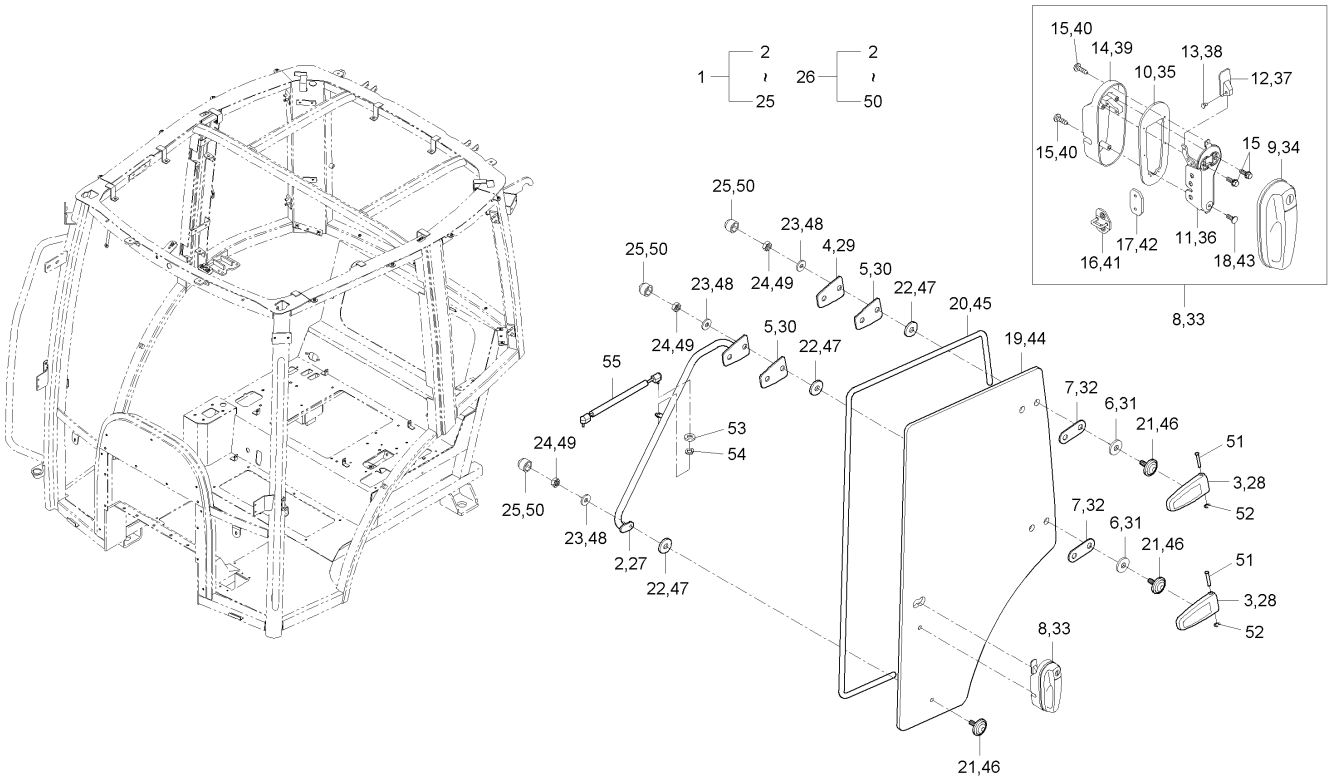

A : RX560PSC , B : RX620SC , C : RX620PSC , D : RX700SC , E : RX700PSC

No.	부품번호	부품명	수량					I.C	비고
			A	B	C	D	E		
48	04013-50080	평와셔	5	5	5	5	5		M8
49	02114-50080	너트	5	5	5	5	5		M8*P1.25
50	T4815-93211	캡너트, M8	5	5	5	5	5		
51	T5525-85381	힌지핀	4	4	4	4	4		
52	04613-50100	스냅링	4	4	4	4	4		
53	04013-50080	평와셔	4	4	4	4	4		M8
54	04512-50080	스프링와셔	4	4	4	4	4		M08
55	T5210-83741	에어실린더, 출입문	2	2	2	2	2		

----> 개정전의 부품이 개정후의 부품을 대체 할 수 있음 <---- 개정후의 부품이 개정전의 부품에 대체 할 수 있음
<-X-> 개정전과 후의 부품이 상호 호환성이 없음 <---> 개정전과 후의 부품이 상호 호환성이 있음
<-0-> 단품 상태로는 상호호환성이 없으나 관련 부품의 조합상태로는 호환성이 있음

MX58-T1240A 뒷유리그룹

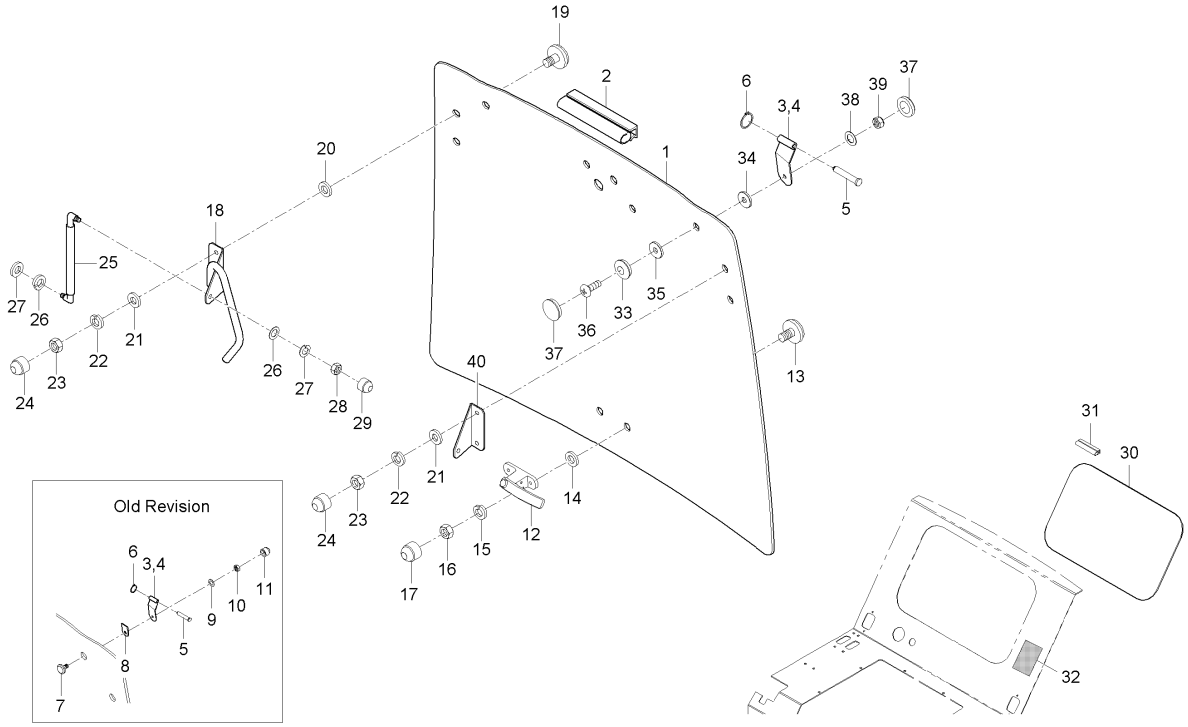

A : RX560PSC , B : RX620SC , C : RX620PSC , D : RX700SC , E : RX700PSC

No.	부품번호	부품명	수량					I.C	비고
			A	B	C	D	E		
1	T5210-82171	뒷유리	1	1	1	1	1		
1	T5270-82171	뒷유리	1	1	1	1	1	<-X->	
2	T5210-82241	뱀띠고무	1	1	1	1	1		
3	T4815-88241	문장석, A	1	1	1	1	1		
4	T4815-88261	후문장석판, 우	1	1	1	1	1		
5	T4145-88051	두부핀	2	2	2	2	2		
6	04613-50060	스냅링	2	2	2	2	2		
7	T4620-81842	쿠션볼트	2	2	2	2	2		
8	T4681-85311	뒷유리힌지브라켓패킹	2	2	2	2	2		
9	04013-50080	평와셔	2	2	2	2	2		M8
10	02156-50080	너트	2	2	2	2	2		M8XP1.25
11	T4815-93211	캡너트, M8	2	2	2	2	2		
12	T4520-89541	손잡이조합	1	1	1	1	1		
12	C7280-89541	손잡이조합	1	1	1	1	1	<-X->	
13	T4620-82022	핸들쿠션볼트	2	2	2	2	2		
13	03054-50614	십자홈붙이소나사	2	2	2	2	2	<-X->	
14	T4520-87402	패킹, 1	2	2	2	2	2		
15	04013-50080	평와셔	2	2	2	2	2		M8
15	04512-50080	스프링와셔	2	2	2	2	2	<----	M08

----> 개정전의 부품이 개정후의 부품을 대체 할 수 있음 <---- 개정후의 부품이 개정전의 부품에 대체 할 수 있음
<-X-> 개정전과 후의 부품이 상호 호환성이 없음 <---> 개정전과 후의 부품이 상호 호환성이 있음
<-0-> 단품 상태로는 상호호환성이 없으나 관련 부품의 조합상태로는 호환성이 있음

MX58-T1240A

뒷유리그룹

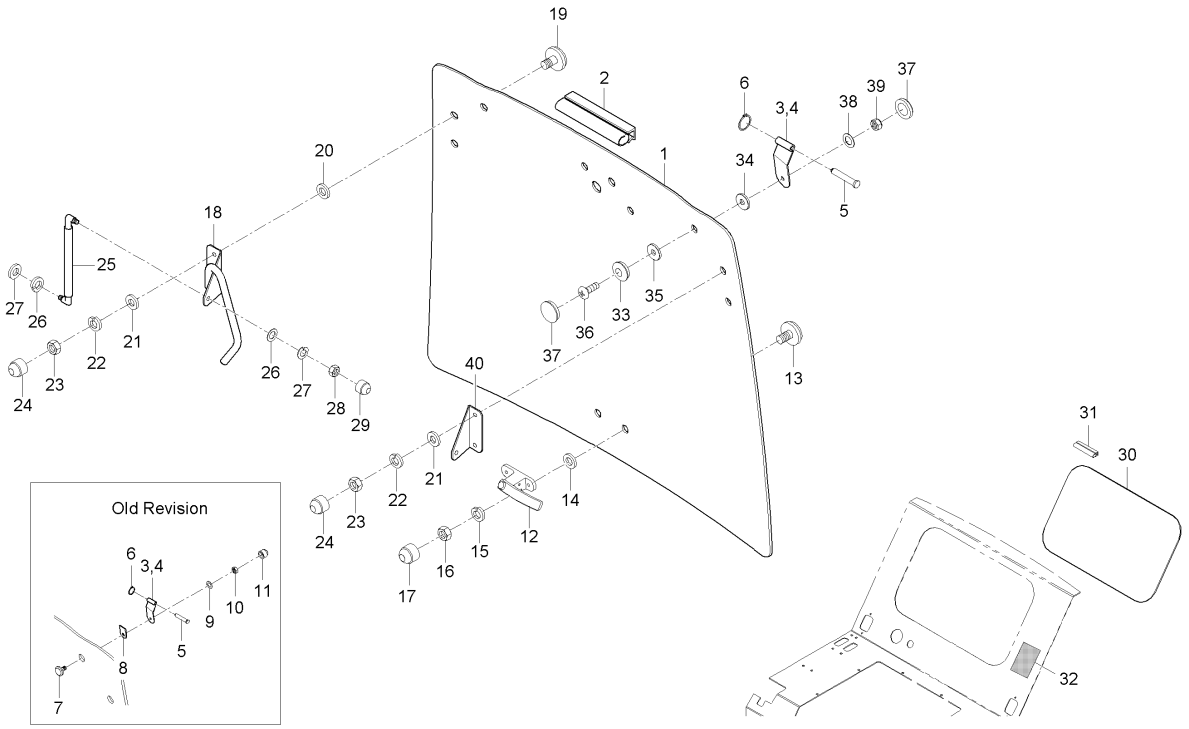

A : RX560PSC , B : RX620SC , C : RX620PSC , D : RX700SC , E : RX700PSC

No.	부품번호	부품명	수량					I.C	비고
			A	B	C	D	E		
16	02156-50080	너트	2	2	2	2	2		M8XP1.25
17	T4815-93211	캡너트, M8	2	2	2	2	2		
18	T5210-82911	손잡이, 뒷유리	1	1	1	1	1		
19	T4620-81842	쿠션볼트	4	4	4	4	4		
20	T4520-87402	패킹, 1	4	4	4	4	4		
21	04013-50080	평와셔	4	4	4	4	4		M8
22	04512-50080	스프링와셔	4	4	4	4	4		M08
23	02156-50080	너트	4	4	4	4	4		M8XP1.25
24	T4815-93211	캡너트, M8	4	4	4	4	4		
25	T4835-87621	에어실린더	2	2	2	2	2		
26	04013-50080	평와셔	6	6	6	6	6		M8
27	04512-50080	스프링와셔	4	4	4	4	4		M08
28	02156-50080	너트	2	2	2	2	2		M8XP1.25
29	T4815-93211	캡너트, M8	2	2	2	2	2		
30	T5210-82181	후진창유리	1	1	1	1	1		
31	T5210-82251	뱀띠고무, 후진창유리	1	1	1	1	1		
32	T5210-83991	유리도번리스트명판	1	1	1	1	1		
32	T5210-83992	유리도번리스트명판	1	1	1	1	1	<----	
33	T4145-83711	간격판(수지)	2	2	2	2	2		

----> 개정전의 부품이 개정후의 부품을 대체 할 수 있음 <---- 개정후의 부품이 개정전의 부품에 대체 할 수 있음
<-X-> 개정전과 후의 부품이 상호 호환성이 없음 <---> 개정전과 후의 부품이 상호 호환성이 있음
<-0-> 단품 상태로는 상호호환성이 없으나 관련 부품의 조합상태로는 호환성이 있음

MX58-T1240A 뒷유리그룹

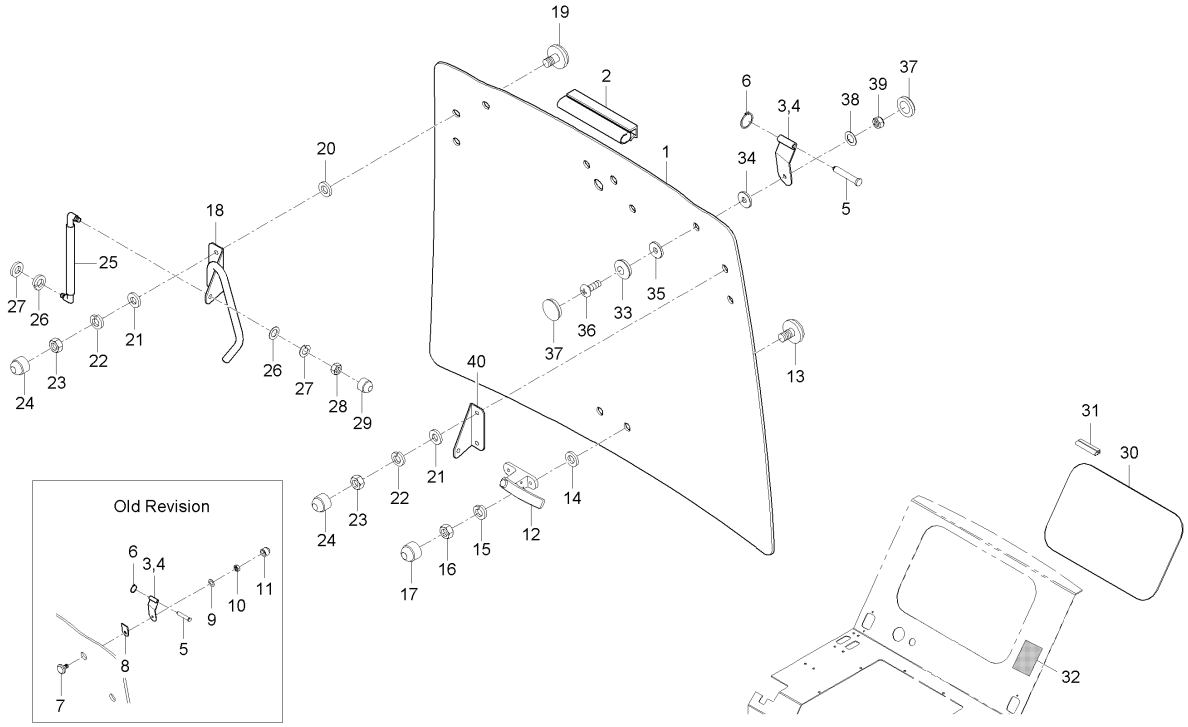

A : RX560PSC , B : RX620SC , C : RX620PSC , D : RX700SC , E : RX700PSC

No.	부품번호	부품명	수량					I.C	비고
			A	B	C	D	E		
34	T4930-83721	쿠션, A	2	2	2	2	2		
35	T4930-83731	쿠션, B	2	2	2	2	2		
36	03016-50835	십자홈붙이소나사	2	2	2	2	2		
37	T4145-83721	마개	2	2	2	2	2		
38	04015-50080	평와셔	2	2	2	2	2		T2.6
39	41011-5151-4	풀림방지너트	2	2	2	2	2		
40	T5210-82911001	브라켓	1	1	1	1	1		

----> 개정전의 부품이 개정후의 부품을 대체 할 수 있음 <---- 개정후의 부품이 개정전의 부품에 대체 할 수 있음
<-X-> 개정전과 후의 부품이 상호 호환성이 없음 <---> 개정전과 후의 부품이 상호 호환성이 있음
<-0-> 단품 상태로는 상호호환성이 없으나 관련 부품의 조합상태로는 호환성이 있음

RX70-T1250A 와이퍼그룹

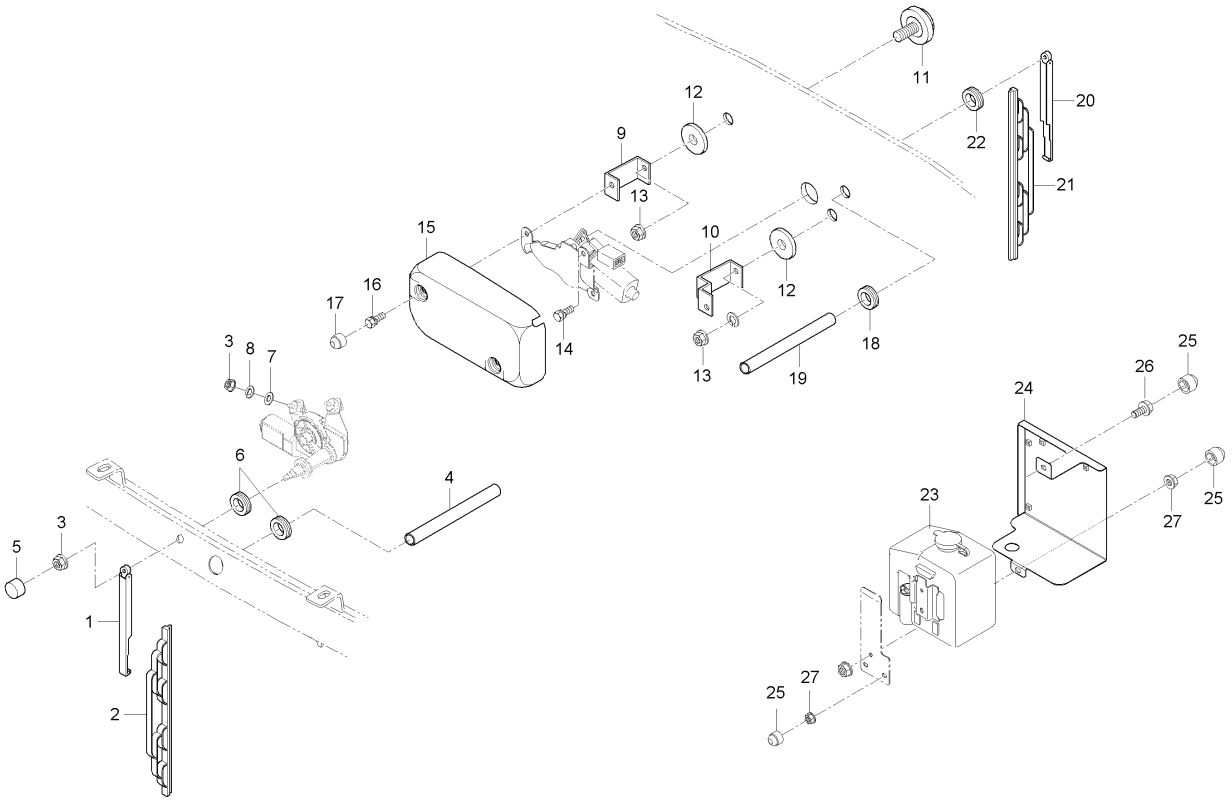

A : RX560PSC , B : RX620SC , C : RX620PSC , D : RX700SC , E : RX700PSC

No.	부품번호	부품명	수량					I.C	비고
			A	B	C	D	E		
1	T5270-82421	와이퍼암	1	1	1	1	1		
2	T4835-82431	윈도우브러쉬	1	1	1	1	1		
2	T5525-89121	윈도우브러쉬, 18인치	1	1	1	1	1	<--->	
3	02751-50080	플랜지너트	3	3	3	3	3		M8X1.25
4	T4930-80651	와이퍼호스	1	1	1	1	1		
5	T4681-82411	고무캡	1	1	1	1	1		
6	T4681-82421	그로멧	2	2	2	2	2		
7	04012-50080	평와셔	2	2	2	2	2		DIA18*T1.2
8	04512-50080	스프링와셔	2	2	2	2	2		M08
9	T4815-89141	브라켓후모터용,A	1	1	1	1	1		
10	T4815-89151	브라켓후모터용,B	1	1	1	1	1		
11	T4620-81842	쿠션볼트	2	2	2	2	2		
12	T4520-87402	패킹, 1	2	2	2	2	2		
13	02751-50080	플랜지너트	2	2	2	2	2		M8X1.25
14	01025-50612	와셔붙임볼트	2	2	2	2	2		M6P1.0
15	T4815-89161	커버	1	1	1	1	1		
15	T4815-89162	커버	1	1	1	1	1	<--->	
16	01125-50818	와셔붙임볼트	2	2	2	2	2		M8P1.25
17	T4815-93211	캡너트, M8	2	2	2	2	2		

----> 개정전의 부품이 개정후의 부품을 대체 할 수 있음 <---- 개정후의 부품이 개정전의 부품에 대체 할 수 있음
<-X-> 개정전과 후의 부품이 상호 호환성이 없음 <---> 개정전과 후의 부품이 상호 호환성이 있음
<-0-> 단품 상태로는 상호호환성이 없으나 관련 부품의 조합상태로는 호환성이 있음

RX70-T1250A 와이퍼그룹

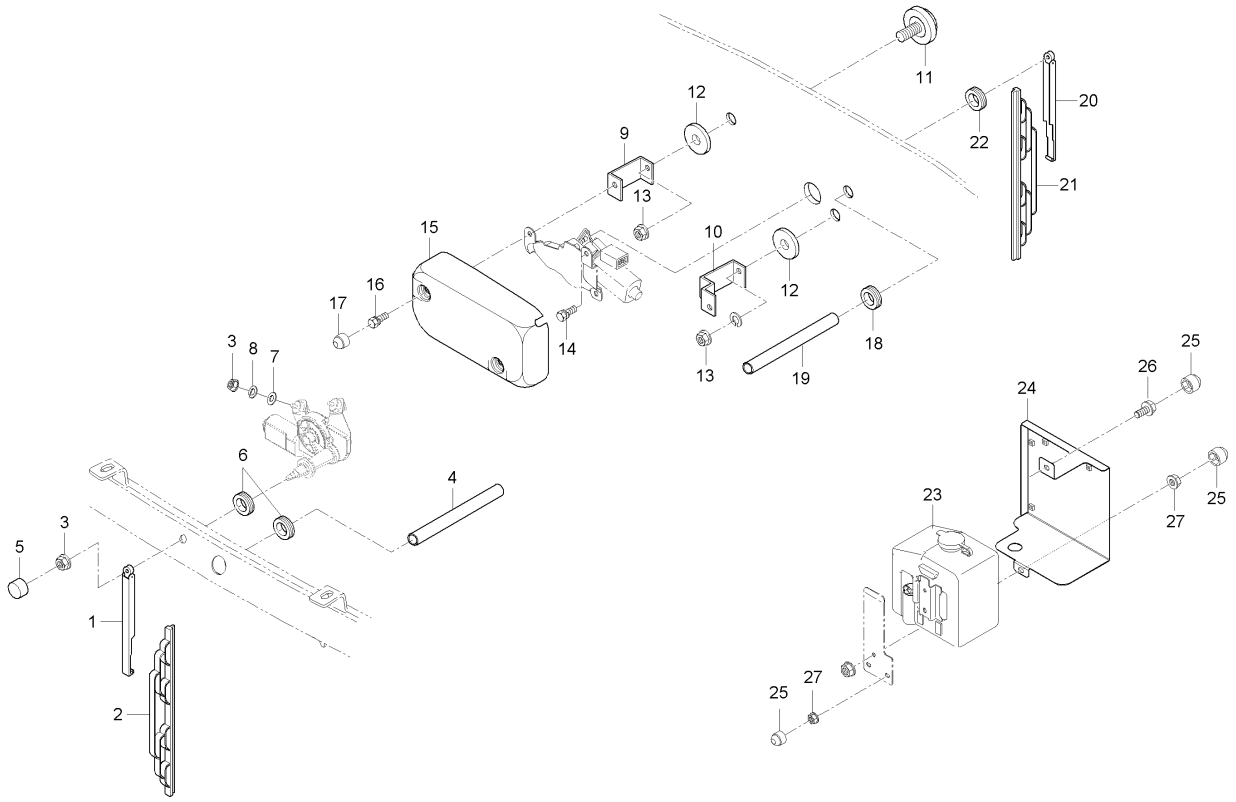

A : RX560PSC , B : RX620SC , C : RX620PSC , D : RX700SC , E : RX700PSC

No.	부품번호	부품명	수량					I.C	비고
			A	B	C	D	E		
18	T4815-89171	그로멧	1	1	1	1	1		
19	T4815-89131	와이퍼호스, 뒤	1	1	1	1	1		
20	T4815-88221	와이퍼암, 뒤	1	1	1	1	1		
21	T4815-82431	윈도우브러쉬, 18인치	1	1	1	1	1		
21	T5525-89111	윈도우브러쉬, 16인치	1	1	1	1	1	<--->	
22	T4815-78112	그로멧	1	1	1	1	1		
23	T4815-87181	와셔액통조합	1	1	1	1	1		
24	T5210-97151	와셔액통커버	1	1	1	1	1		
25	T4815-93211	캡너트, M8	4	4	4	4	4		
26	01754-50816	플랜지볼트	1	1	1	1	1		M8*P1.25
27	02751-50080	플랜지너트	3	3	3	3	3		M8X1.25

----> 개정전의 부품이 개정후의 부품을 대체 할 수 있음 <---- 개정후의 부품이 개정전의 부품에 대체 할 수 있음
<-X-> 개정전과 후의 부품이 상호 호환성이 없음 <---> 개정전과 후의 부품이 상호 호환성이 있음
<-0-> 단품 상태로는 상호호환성이 없으나 관련 부품의 조합상태로는 호환성이 있음

RX53-T1260A 지붕그룹

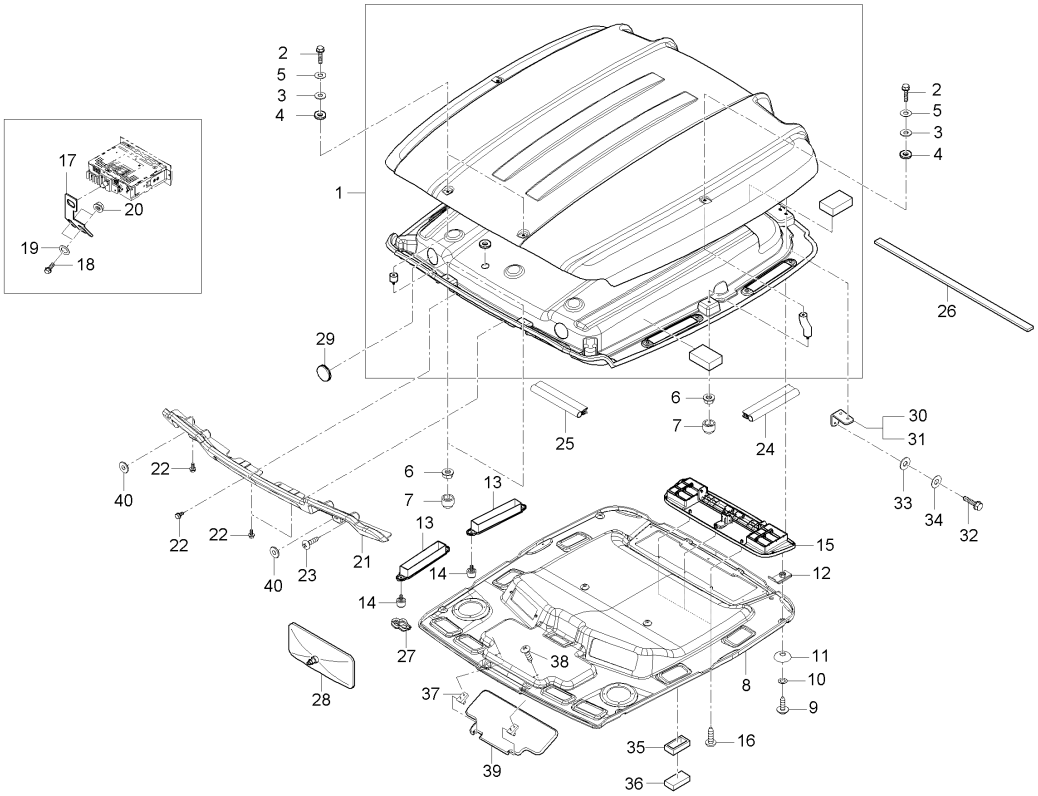

A : RX560PSC , B : RX620SC , C : RX620PSC , D : RX700SC , E : RX700PSC

No.	부품번호	부품명	수량					I.C	비고
			A	B	C	D	E		
1	T5270-81001	지붕조합	1	1	1	1	1		
1	T5270-81002	지붕조합	1	1	1	1	1	<----	
2	01754-50830	플랜지볼트	4	4	4	4	4		M8*P1.25
3	T4833-87141	와셔패킹	4	4	4	4	4		
4	T4681-83431	간격통, 지붕조립	4	4	4	4	4		
5	04015-50080	평와셔	4	4	4	4	4		T2.6
6	02763-50080	플랜지너트	4	4	4	4	4		M8XP1.25
7	T4815-93211	캡너트, M8	4	4	4	4	4		
8	T5210-82013	천정판	1	1	1	1	1		
9	03004-50620	와셔붙임소나사	10	10	10	10	10		
10	04013-50060	평와셔	10	10	10	10	10		M6
11	T4145-82081	고무캡	10	10	10	10	10		
12	38245-2925-3	스프링너트	12	12	12	12	12		
13	T4145-82052	필터커버조합	4	4	4	4	4		
14	53415-4128-1	수지볼트	8	8	8	8	8		
15	T5210-83082	그릴조합	1	1	1	1	1		
16	03154-50512	십자홈붙이소나사	10	10	10	10	10		
17	T5210-83191	브라켓, 카세트	1	1	1	1	1		
18	01754-50620	플랜지볼트	2	2	2	2	2		

----> 개정전의 부품이 개정후의 부품을 대체 할 수 있음 <---- 개정후의 부품이 개정전의 부품에 대체 할 수 있음
<-X-> 개정전과 후의 부품이 상호 호환성이 없음 <---> 개정전과 후의 부품이 상호 호환성이 있음
<-0-> 단품 상태로는 상호호환성이 없으나 관련 부품의 조합상태로는 호환성이 있음

RX53-T1260A

지붕그룹

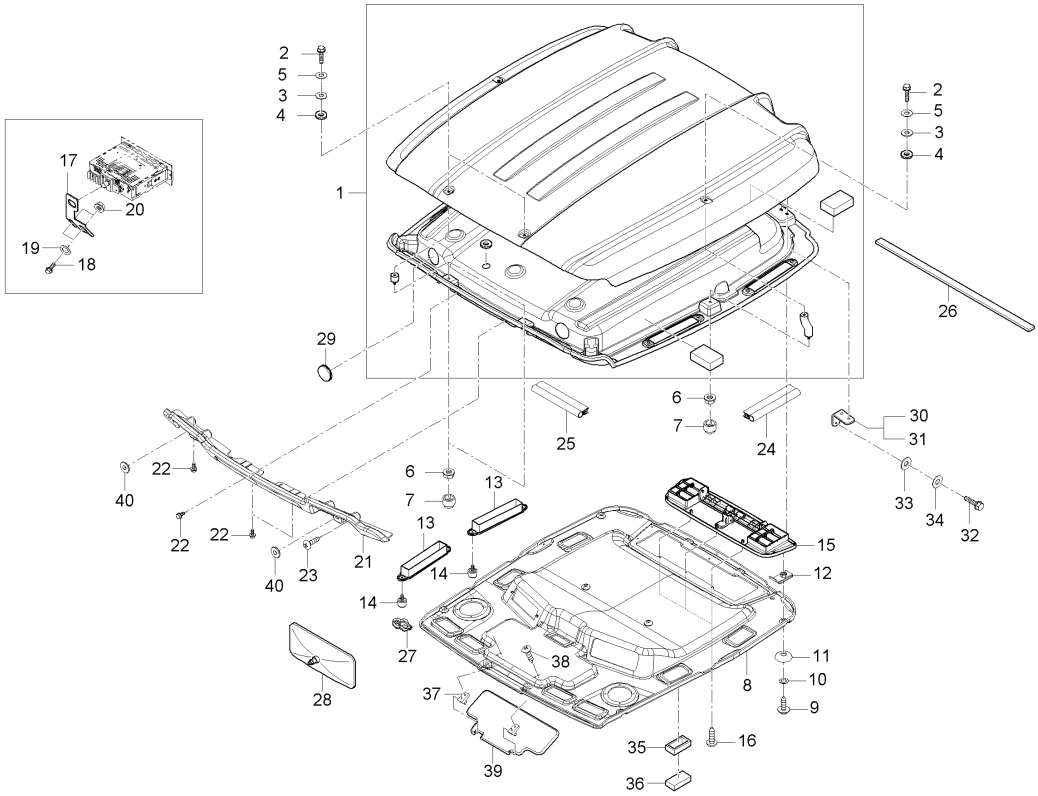

A : RX560PSC , B : RX620SC , C : RX620PSC , D : RX700SC , E : RX700PSC

No.	부품번호	부품명	수량					I.C	비고
			A	B	C	D	E		
19	04013-50060	평와셔	2	2	2	2	2		M6
20	02751-50060	플렌지너트	2	2	2	2	2		M6*P1.0
21	T5210-82062	지붕전면커버	1	1	1	1	1		
22	T4625-55431	플랜지볼트	8	8	8	8	8		
23	03014-50616	십자홈붙이소나사	2	2	2	2	2		M6*P1.0
24	T5210-83861	뱀띠고무1, 지붕	1	1	1	1	1		
25	T5210-83871	뱀띠고무2, 지붕	1	1	1	1	1		
26	T5210-83881	스폰지	2	2	2	2	2		
27	T4145-83881	기둥마개, A	2	2	2	2	2		
28	T5270-83171	룸미러	1	1	1	1	1		
29	T4145-81961	지붕막음고무	4	4	4	4	4		
30	T4145-82951	지붕힌지브라켓, 좌	1	1	1	1	1		
31	T4145-82961	지붕힌지브라켓, 우	1	1	1	1	1		
32	01754-50820	플랜지볼트	4	4	4	4	4		M8*P1.25
33	T4520-88401	패킹	4	4	4	4	4		
34	04015-50080	평와셔	4	4	4	4	4		T2.6
35	T4145-81532	실링스폰지(덕트)	8	8	8	8	8		
36	T4145-81551	실링스폰지, 덕트하단	8	8	8	8	8		
37	T4930-80142	선바이저고정브라켓	2	2	2	2	2		

----> 개정전의 부품이 개정후의 부품을 대체 할 수 있음 <---- 개정후의 부품이 개정전의 부품에 대체 할 수 있음
<-X-> 개정전과 후의 부품이 상호 호환성이 없음 <---> 개정전과 후의 부품이 상호 호환성이 있음
<-0-> 단품 상태로는 상호호환성이 없으나 관련 부품의 조합상태로는 호환성이 있음

RX53-T1260A 지붕그룹

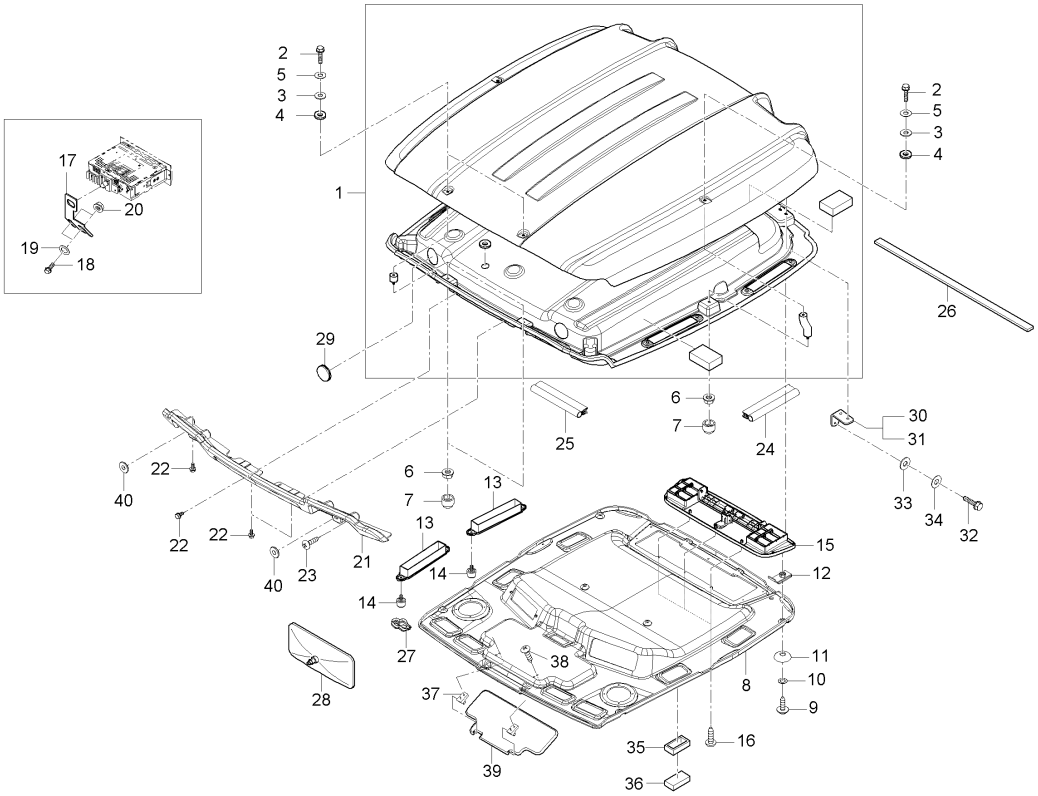

A : RX560PSC , B : RX620SC , C : RX620PSC , D : RX700SC , E : RX700PSC

No.	부품번호	부품명	수량					I.C	비고
			A	B	C	D	E		
38	03014-50630	십자홈붙이소나사	2	2	2	2	2		M6*P1.0
39	T4920-80151	선바이저	1	1	1	1	1		
39	T4920-80152	선바이저	1	1	1	1	1	<-0->	
40	T4920-70471	그로멧	2	2	2	2	2		

----> 개정전의 부품이 개정후의 부품을 대체 할 수 있음 <---- 개정후의 부품이 개정전의 부품에 대체 할 수 있음
<-X-> 개정전과 후의 부품이 상호 호환성이 없음 <---> 개정전과 후의 부품이 상호 호환성이 있음
<-0-> 단품 상태로는 상호호환성이 없으나 관련 부품의 조합상태로는 호환성이 있음

MX58-T1270A 펜더그룹

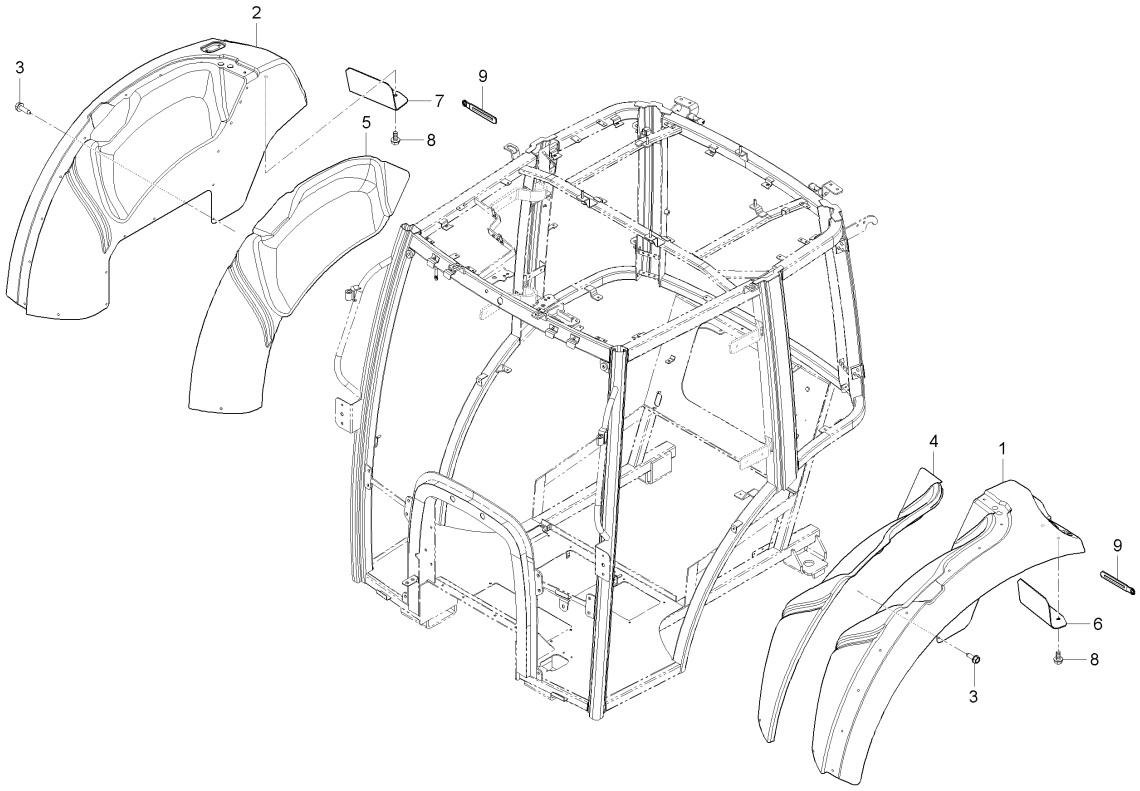

A : RX560PSC , B : RX620SC , C : RX620PSC , D : RX700SC , E : RX700PSC

No.	부품번호	부품명	수량					I.C	비고
			A	B	C	D	E		
1	T5250-82021	펜더, 좌	1	1	1				
2	T5250-82031	펜더, 우	1	1	1				
3	T4810-82911	나사	38	38	38				
4	T5210-83202	내장재펜더, 좌	1	1	1				
4	T5270-83201	내장재펜더, 좌	1	1	1			<--->	
5	T5210-83212	내장재펜더, 우	1	1	1				
5	T5270-83211	내장재펜더, 우	1	1	1			<--->	
6	T5210-64381	후미등커버, 좌	1	1	1				
6	T5210-64383	후미등커버, 좌	1	1	1			<----	
7	T5210-64392	후미등커버, 우	1	1	1				
8	01754-50816	플랜지볼트	6	6	6				
9	37150-3447-1	배선클램프	2	2	2				

----> 개정전의 부품이 개정후의 부품을 대체 할 수 있음
<-X-> 개정전과 후의 부품이 상호 호환성이 없음
<-0-> 단품 상태로는 상호호환성이 없으나 관련 부품의 조합상태로는 호환성이 있음
<---- 개정후의 부품이 개정전의 부품에 대체 할 수 있음
<---> 개정전과 후의 부품이 상호 호환성이 있음

RX70-T1270A 펜더그룹

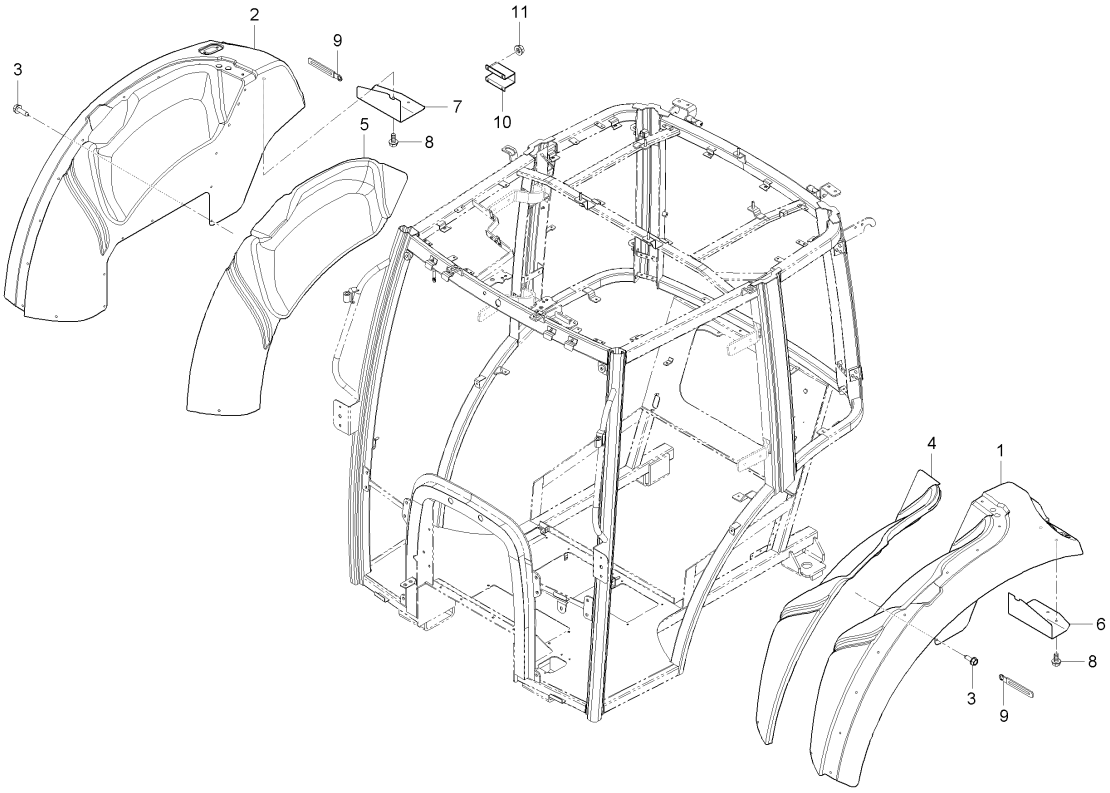

A : RX560PSC , B : RX620SC , C : RX620PSC , D : RX700SC , E : RX700PSC

No.	부품번호	부품명	수량					I.C	비고
			A	B	C	D	E		
1	T5270-82031	펜더, 우				1	1		
2	T5270-82021	펜더, 좌				1	1		
3	T4810-82911	나사				38	38		
4	T5270-83201	내장재펜더, 좌				1	1		
5	T5270-83211	내장재펜더, 우				1	1		
6	T5270-64381	후미등커버, 좌				1	1		
7	T5270-64391	후미등커버, 우				1	1		
8	01754-50816	플랜지볼트				6	6		M8*P1.25
9	37150-3447-1	배선클램프				2	2		
10	T5310-85681	스위치커버				1	1		
11	02763-50060	플렌지너트				2	2		4T

----> 개정전의 부품이 개정후의 부품을 대체 할 수 있음 <---- 개정후의 부품이 개정전의 부품에 대체 할 수 있음
<-X-> 개정전과 후의 부품이 상호 호환성이 없음 <---> 개정전과 후의 부품이 상호 호환성이 있음
<-0-> 단품 상태로는 상호호환성이 없으나 관련 부품의 조합상태로는 호환성이 있음

MX55PCR-T1360A 명판그룹, 캐빈

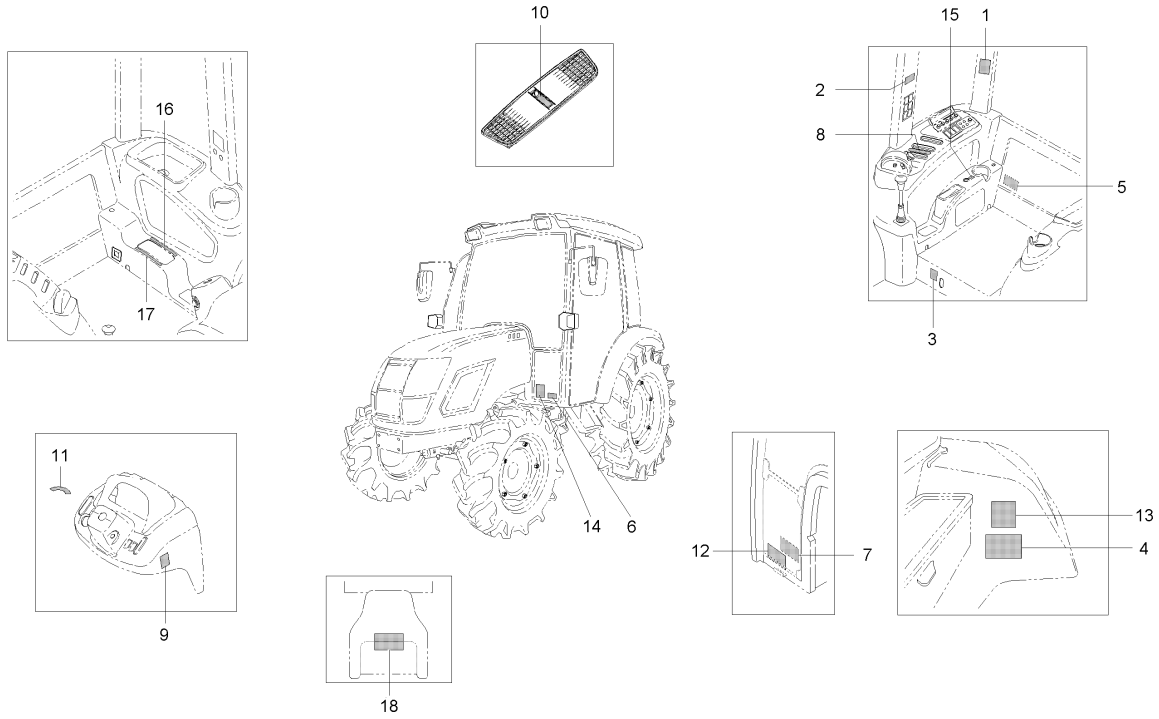

A : RX560PSC , B : RX620SC , C : RX620PSC , D : RX700SC , E : RX700PSC

No.	부품번호	부품명	수량					I.C	비고
			A	B	C	D	E		
1	T5210-52311	경고명판	1	1	1	1	1		
2	T4810-51181	안전운전명판	1	1	1	1	1		
3	T2611-26693	차동고정명판	1	1	1	1	1		
4	T4810-52121	작업기부착주의명판	1	1	1	1	1		
4	T4930-52331	작업기장착주의명판	1	1	1	1	1	<----	
5	T5210-52131	커플러 소켓 명판	1	1	1	1	1		
6	T4930-52481	연료주유경고명판	1	1	1	1	1		
7	T4930-52351	브레이크경고명판	1	1	1	1	1		
8	T5210-51251	명판, 복동레버	1	1	1	1	1		
9	T4930-52341	ROPS경고명판	1	1	1	1	1		
10	T4145-52191	내기도어사용명판	1	1	1	1	1		
11	T4710-53141	전륜구동명판	1	1	1	1	1		
12	T4930-52391	조이스틱소켓명판	1	1	1	1	1		
13	T4710-52201	외부위치제어레버명판	1	1	1	1	1		
14	T4682-53552	시동모터명판	1	1	1	1	1		
15	T4710-53152	PTO스위치명판	1	1	1	1	1		
16	T5250-64481	명판1, 부변속	1	1	1	1	1		
17	T5250-64491	명판2, 부변속	1	1	1	1	1		
18	T5210-52421	역전PTO 사용주의명판	1	1	1	1	1		

----> 개정전의 부품이 개정후의 부품을 대체 할 수 있음 <---- 개정후의 부품이 개정전의 부품에 대체 할 수 있음
<-X-> 개정전과 후의 부품이 상호 호환성이 없음 <---> 개정전과 후의 부품이 상호 호환성이 있음
<-0-> 단품 상태로는 상호호환성이 없으나 관련 부품의 조합상태로는 호환성이 있음

RX70-T1360A 명판그룹, 캐빈

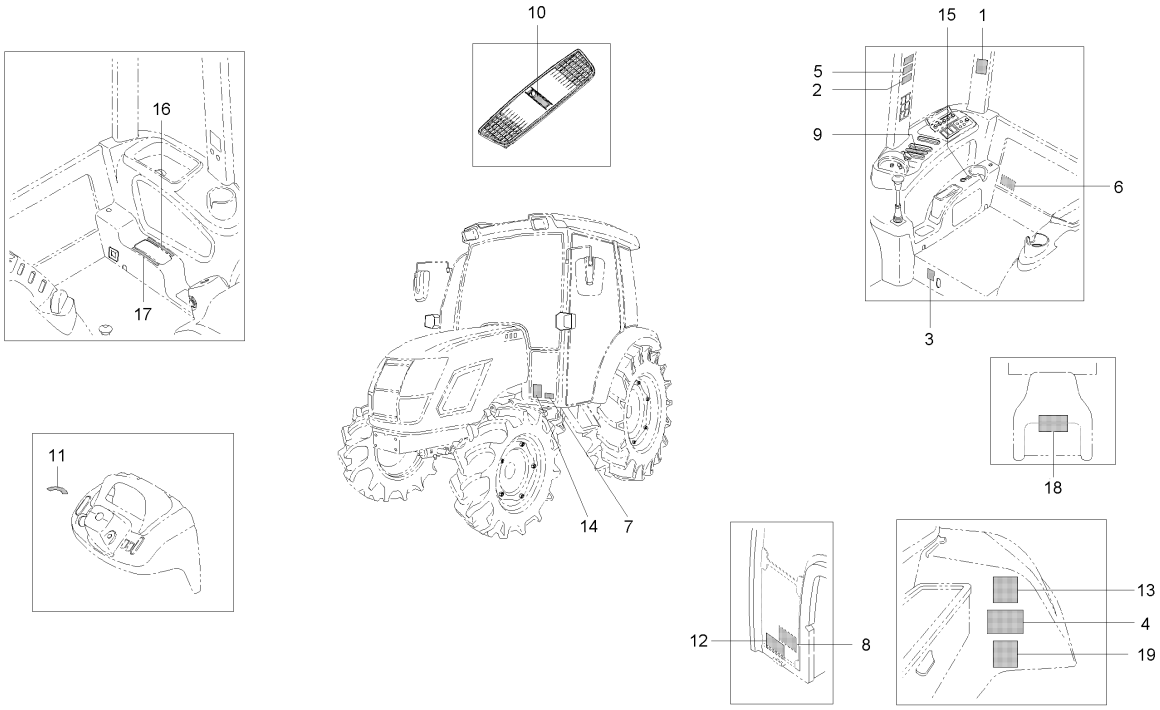

A : RX560PSC , B : RX620SC , C : RX620PSC , D : RX700SC , E : RX700PSC

No.	부품번호	부품명	수량					I.C	비고
			A	B	C	D	E		
1	T5210-52311	경고명판	1	1	1	1	1		
2	T4810-51181	안전운전명판	1	1	1	1	1		
3	T2611-26693	차동고정명판	1	1	1	1	1		
4	T4810-52121	작업기부착주의명판	1	1	1	1	1		
5	T4930-52331	작업기장착주의명판	1	1	1	1	1		
6	T5210-52131	커플러 소켓 명판	1	1	1	1	1		
7	T4930-52481	연료주유경고명판	1	1	1	1	1		
8	T4930-52351	브레이크경고명판	1	1	1	1	1		
9	T5210-51251	명판, 복동레버	1	1	1	1	1		
10	T4145-52191	내기도어사용명판	1	1	1	1	1		
11	T4710-53141	전륜구동명판	1	1	1	1	1		
12	T4930-52391	조이스틱소켓명판	1	1	1	1	1		
13	T4710-52201	외부위치제어레버명판	1	1	1	1	1		
14	T4682-53552	시동모터명판	1	1	1	1	1		
15	T4710-53152	PTO스위치명판	1	1	1	1	1		
16	T5250-64483	명판1, 부변속	1	1	1	1	1		
17	T5250-64493	명판2, 부변속	1	1	1	1	1		
18	T5210-52421	역전PTO 사용주의명판	1	1	1	1	1		
19	T5270-64781	견인작업주의명판	1	1	1	1	1		

----> 개정전의 부품이 개정후의 부품을 대체 할 수 있음 <---- 개정후의 부품이 개정전의 부품에 대체 할 수 있음
<-X-> 개정전과 후의 부품이 상호 호환성이 없음 <---> 개정전과 후의 부품이 상호 호환성이 있음
<-0-> 단품 상태로는 상호호환성이 없으나 관련 부품의 조합상태로는 호환성이 있음

MX55PC-T1380A 흡음재그룹, 캐빈

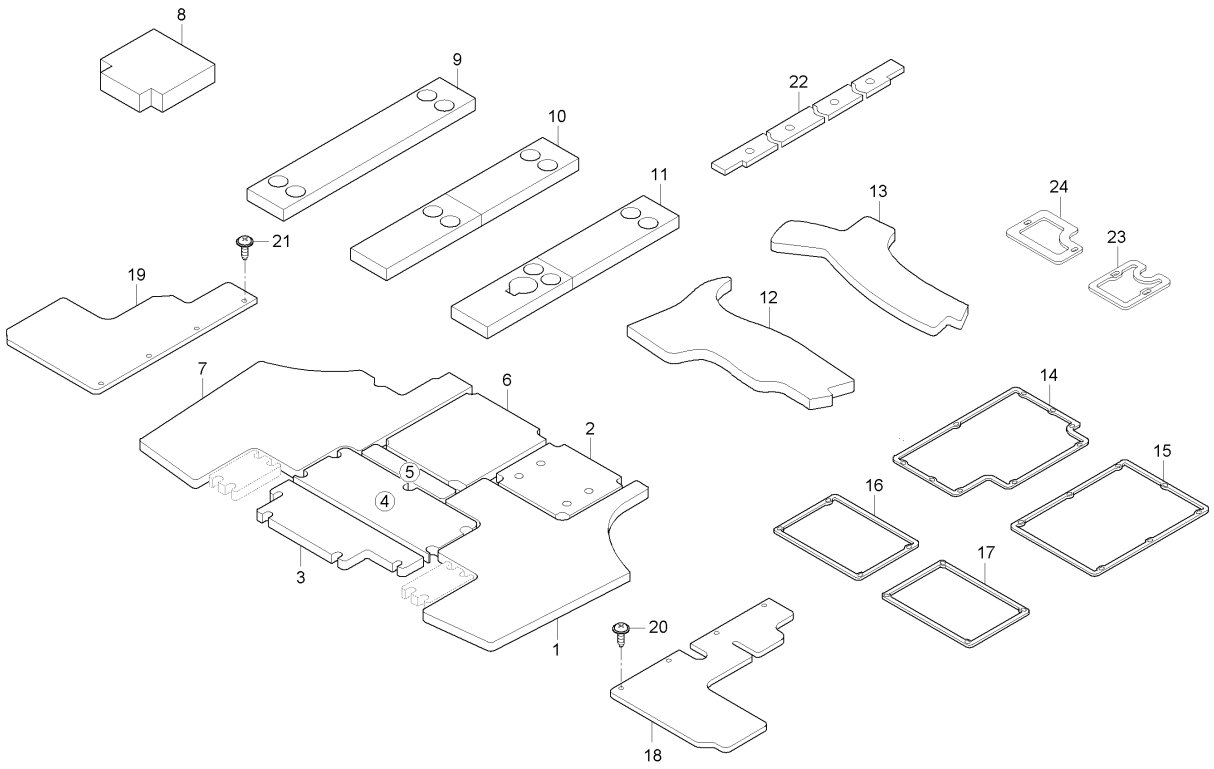

A : RX560PSC , B : RX620SC , C : RX620PSC , D : RX700SC , E : RX700PSC

No.	부품번호	부품명	수량					I.C	비고
			A	B	C	D	E		
1	T5210-84321	차음패드, 바닥발판 좌2	1	1	1	1	1		
2	T5210-84331	차음패드, 바닥발판 좌3	1	1	1	1	1		
3	T5210-84341	차음패드, 바닥발판 중앙1	1	1	1	1	1		
4	T5210-84351	차음패드, 바닥발판 중앙2	1	1	1	1	1		
5	T5210-84361	차음패드, 바닥발판 중앙3	1	1	1	1	1		
6	T5210-84371	차음패드, 바닥발판 중앙4	1	1	1	1	1		
7	T5210-84391	차음패드, 바닥발판 우2	1	1	1	1	1		
8	T5210-84452	흡음패드, 필라내 상 하	6	6	6	6	6		
9	T5210-84461	스펀지, C필라 좌 우	2	2	2	2	2		
10	T5210-84472	스펀지, B필라 우	1	1	1	1	1		
11	T5210-84482	스펀지, B필라 좌	1	1	1	1	1		
12	T5210-84501	스펀지, 휀다커버 후 우	1	1	1	1	1		
13	T5210-84511	스펀지, 휀다커버 후 좌	1	1	1	1	1		
14	T5210-84541	실링재, 전면중앙부 정비	1	1	1	1	1		
15	T5210-84551	실링재, 후면중앙부 정비?	1	1	1	1	1		
16	T5210-84561	실링재, 의자밑판 정비창	1	1	1	1	1		
17	T5210-84581	실링재, 파워셔틀 컨트롤	1	1	1	1	1		
18	T5250-65531	흙받이커버, 좌	1	1	1	1	1		
19	T5210-65541	흙받이커버, 우	1	1	1	1	1		

----> 개정전의 부품이 개정후의 부품을 대체 할 수 있음 <---- 개정후의 부품이 개정전의 부품에 대체 할 수 있음
<-X-> 개정전과 후의 부품이 상호 호환성이 없음 <---> 개정전과 후의 부품이 상호 호환성이 있음
<-0-> 단품 상태로는 상호호환성이 없으나 관련 부품의 조합상태로는 호환성이 있음

MX55PC-T1380A 흡음재그룹, 캐빈

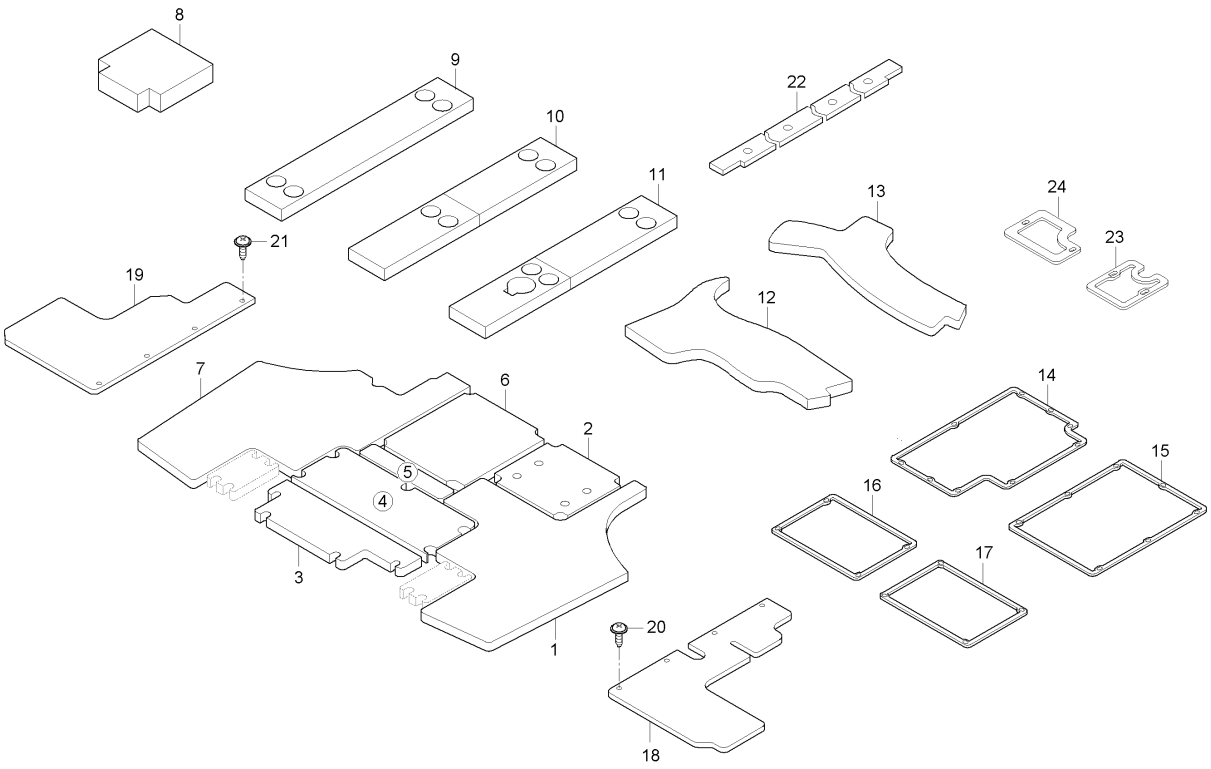

A : RX560PSC , B : RX620SC , C : RX620PSC , D : RX700SC , E : RX700PSC

No.	부품번호	부품명	수량					I.C	비고
			A	B	C	D	E		
20	T5210-64411	수지볼트1	8	8	8	8	8		
21	T5210-64421	수지볼트2	8	8	8	8	8		
22	T5250-95321	방음스폰지, 3	1	1	1	1	1		
23	T5210-84631	실링패드1, 정비창	1	1	1	1	1		
24	T5210-84621	실링패드2, 정비창	1	1	1	1	1		

----> 개정전의 부품이 개정후의 부품을 대체 할 수 있음 <---- 개정후의 부품이 개정전의 부품에 대체 할 수 있음
<-X-> 개정전과 후의 부품이 상호 호환성이 없음 <---> 개정전과 후의 부품이 상호 호환성이 있음
<-0-> 단품 상태로는 상호호환성이 없으나 관련 부품의 조합상태로는 호환성이 있음

RX70PSC-T1380A 흡음재그룹, 캐빈

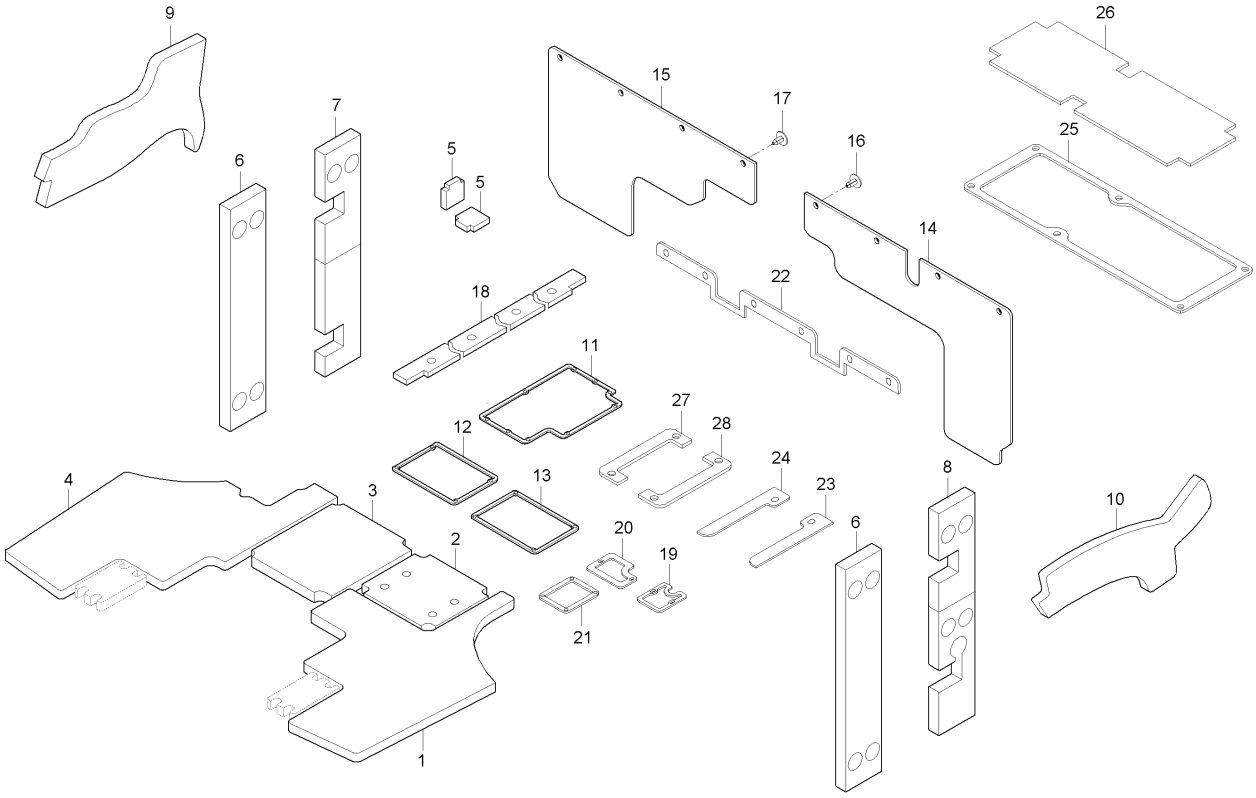

A : RX560PSC , B : RX620SC , C : RX620PSC , D : RX700SC , E : RX700PSC

No.	부품번호	부품명	수량					I.C	비고
			A	B	C	D	E		
1	T5210-84322	차음패드, 바닥발판 좌2	1	1	1	1	1		
2	T5210-84332	차음패드, 바닥발판 좌3	1	1	1	1	1		
3	T5210-84371	차음패드, 바닥발판 중앙4	1	1	1	1	1		
4	T5210-84392	차음패드, 바닥발판 우2	1	1	1	1	1		
5	T5210-84451	흡음패드, 필라내 상 하	6	6	6	6	6		
6	T5210-84461	스펀지, C필라 좌 우	2	2	2	2	2		
7	T5210-84472	스펀지, B필라 우	1	1	1	1	1		
8	T5210-84482	스펀지, B필라 좌	1	1	1	1	1		
9	T5210-84501	스펀지, 휀다커버 후 우	1	1	1	1	1		
10	T5210-84511	스펀지, 휀다커버 후 좌	1	1	1	1	1		
11	T5210-84541	실링재, 전면중앙부 정비	1	1	1	1	1		
12	T5210-84561	실링재, 의자밑판 정비창	1	1	1	1	1		
13	T5210-84581	실링재, 파워셔틀 컨트롤	1	1	1	1	1		
14	T5250-65531	흙받이커버, 좌	1	1	1	1	1		
15	T5210-65541	흙받이커버, 우	1	1	1	1	1		
16	T5210-64411	수지볼트1	8	8	8	8	8		
17	T5210-64421	수지볼트2	8	8	8	8	8		
17	T5210-64422	수지볼트2	8	8	8	8	8	<--->	
18	T5250-95321	방음스폰지, 3	1	1	1	1	1		

----> 개정전의 부품이 개정후의 부품을 대체 할 수 있음
<---- 개정후의 부품이 개정전의 부품에 대체 할 수 있음
<-X-> 개정전과 후의 부품이 상호 호환성이 없음
<---> 개정전과 후의 부품이 상호 호환성이 있음
<-0-> 단품 상태로는 상호호환성이 없으나 관련 부품의 조합상태로는 호환성이 있음

RX70PSC-T1380A 흡음재그룹, 캐빈

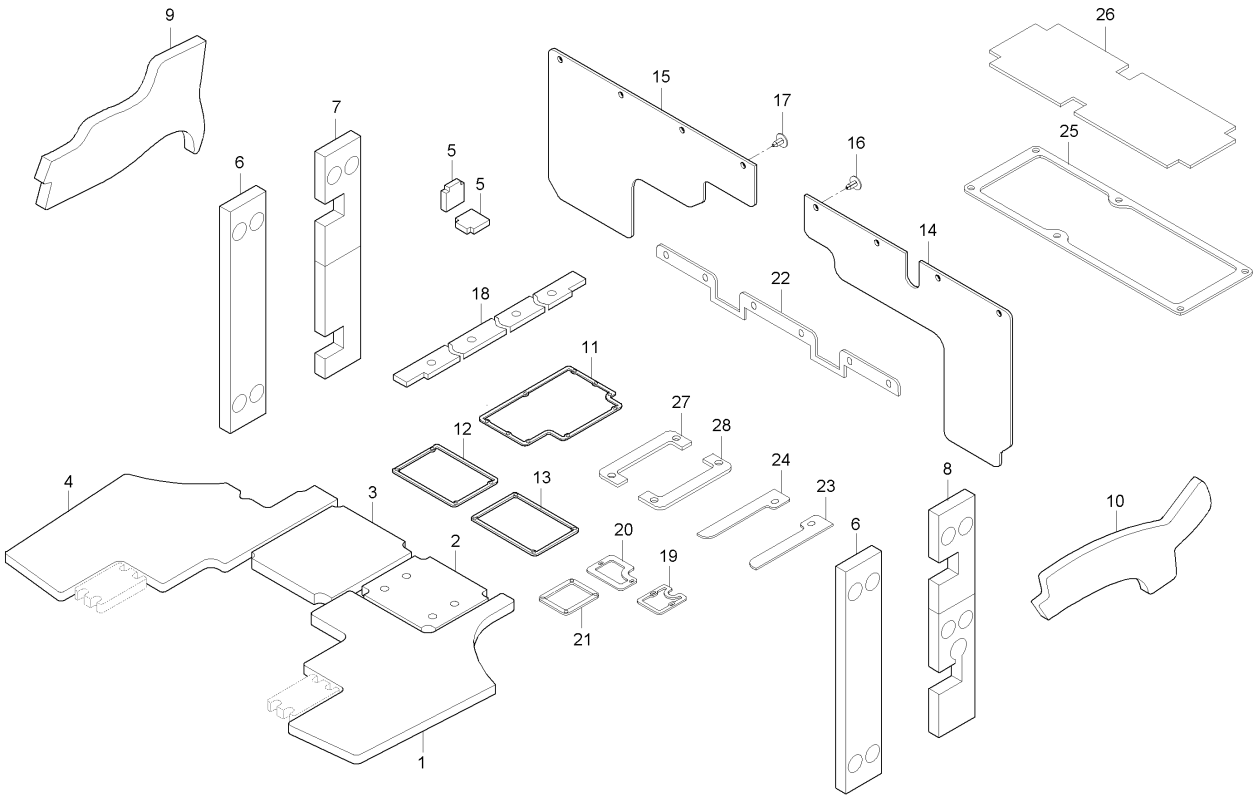

A : RX560PSC , B : RX620SC , C : RX620PSC , D : RX700SC , E : RX700PSC

No.	부품번호	부품명	수량					I.C	비고
			A	B	C	D	E		
19	T5210-84631	실링패드1, 정비창	1	1	1	1	1		
20	T5210-84621	실링패드2, 정비창	1	1	1	1	1		
21	T5525-86401	실링재,방진마운트 정비창	1	1	1	1	1		
22	T5270-81871	실링재1, 프레임지지대	1	1	1	1	1		
23	T5270-81881	실링재2, 프레임지지대	1	1	1	1	1		
24	T5270-81891	실링재3, 프레임지지대	1	1	1	1	1		
25	T5270-81901	실링재, 정비창커버 전	1	1	1	1	1		
26	T5270-81911	차음패드, 정비창커버 전	1	1	1	1	1		
27	T5270-84661	실링재, 후면 정비창1	1	1	1	1	1		
28	T5270-84671	실링재, 후면 정비창2	1	1	1	1	1		

----> 개정전의 부품이 개정후의 부품을 대체 할 수 있음 <---- 개정후의 부품이 개정전의 부품에 대체 할 수 있음
<-X-> 개정전과 후의 부품이 상호 호환성이 없음 <---> 개정전과 후의 부품이 상호 호환성이 있음
<-0-> 단품 상태로는 상호호환성이 없으나 관련 부품의 조합상태로는 호환성이 있음

D581-T305A 앞바퀴그룹

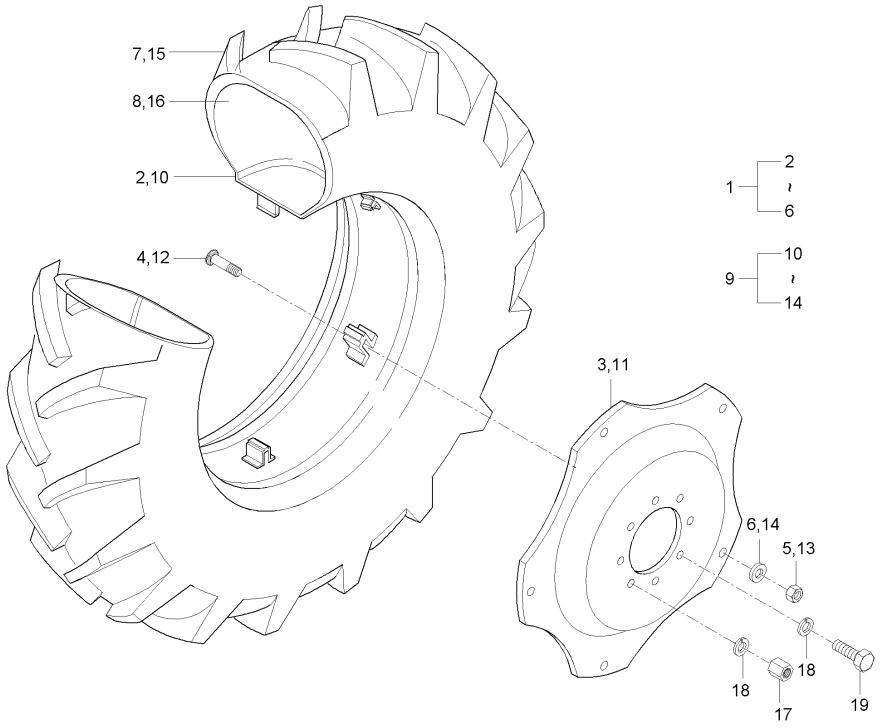

A : RX560PSC , B : RX620SC , C : RX620PSC , D : RX700SC , E : RX700PSC

No.	부품번호	부품명	수량					I.C	비고
			A	B	C	D	E		
1	T4810-49421	앞타이어휠조합		1	1				
1	T4810-49422	앞타이어휠조합		1	1			<----	
2	T4810-49281	림조합		1	1				
2	T4810-49282	림조합		1	1			<----	
3	T4540-49261	디스크		1	1				
4	T4520-49381	볼트		5	5				
5	T4260-27691	고정너트		5	5				
6	04011-50160	평와셔		5	5				
7	T4810-49223	타이어, 11.2-20 8PR		1	1				
8	T4810-49231	튜브, 11.220		1	1				
9	T4810-49421	앞타이어휠조합		1	1				
9	T4810-49422	앞타이어휠조합		1	1			<----	
10	T4810-49281	림조합		1	1				
10	T4810-49282	림조합		1	1			<----	
11	T4540-49261	디스크		1	1				
12	T4520-49381	볼트		5	5				
13	T4260-27691	고정너트		5	5				
14	04011-50160	평와셔		5	5				
15	T4810-49223	타이어, 11.2-20 8PR		1	1				

----> 개정전의 부품이 개정후의 부품을 대체 할 수 있음 <---- 개정후의 부품이 개정전의 부품에 대체 할 수 있음
<-X-> 개정전과 후의 부품이 상호 호환성이 없음 <---> 개정전과 후의 부품이 상호 호환성이 있음
<-0-> 단품 상태로는 상호호환성이 없으나 관련 부품의 조합상태로는 호환성이 있음

D581-T305A

앞바퀴그룹

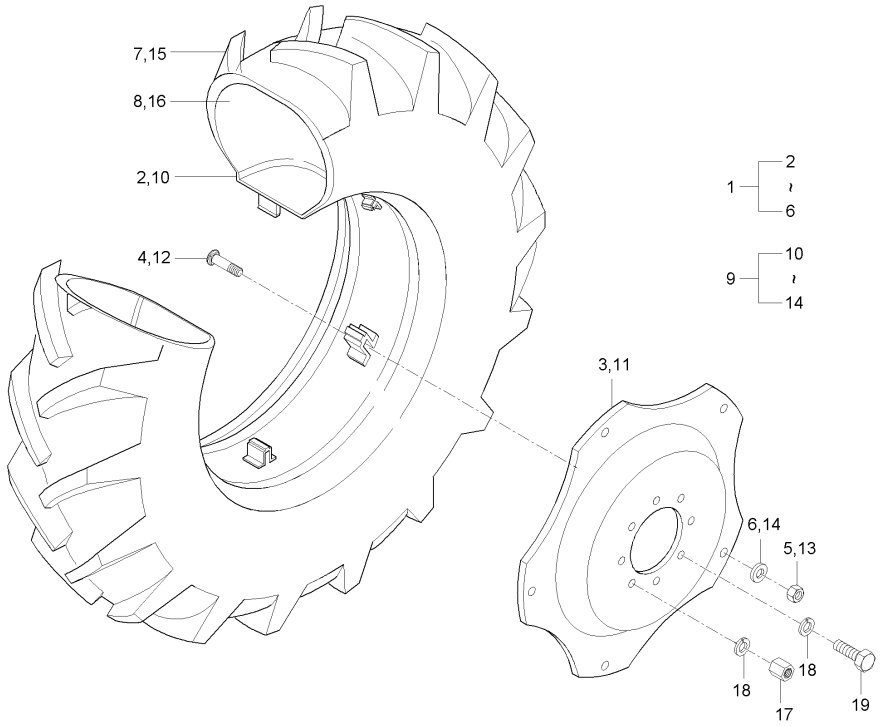

A : RX560PSC , B : RX620SC , C : RX620PSC , D : RX700SC , E : RX700PSC

No.	부품번호	부품명	수량					I.C	비고
			A	B	C	D	E		
16	T4810-49231	튜브, 11.220		1	1				
17	02076-50160	너트		4	4				
17	02176-50160	너트		4	4			<-0->	
18	04512-50160	스프링와셔		16	16				
19	01173-51635	볼트		12	12				

----> 개정전의 부품이 개정후의 부품을 대체 할 수 있음 <---- 개정후의 부품이 개정전의 부품에 대체 할 수 있음
<-X-> 개정전과 후의 부품이 상호 호환성이 없음 <---> 개정전과 후의 부품이 상호 호환성이 있음
<-0-> 단품 상태로는 상호호환성이 없으나 관련 부품의 조합상태로는 호환성이 있음

D85-T305A 앞바퀴그룹

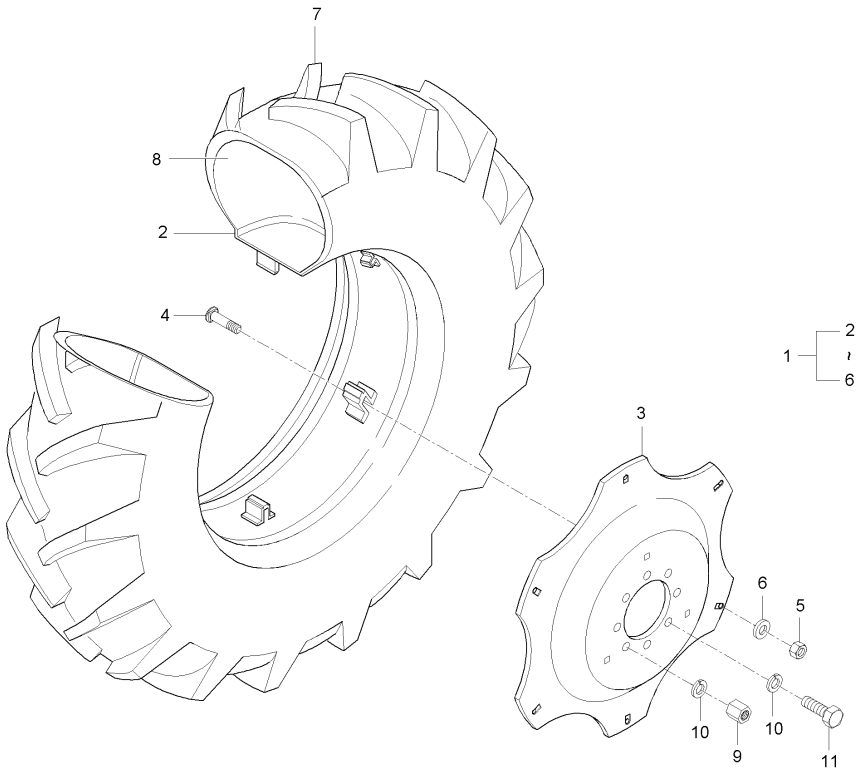

A : RX560PSC , B : RX620SC , C : RX620PSC , D : RX700SC , E : RX700PSC

No.	부품번호	부품명	수량					I.C	비고
			A	B	C	D	E		
1	T4870-49602BE	앞타이어림조합				1	1		
2	T4870-49622	림조합				1	1		
3	T4870-49611	디스크				1	1		
4	T4620-49381	볼트				6	6		
5	T4620-49391	너트				6	6		
6	T4620-49371	와셔, 판스프링				6	6		
7	T4870-49221	타이어				1	1		
7	T4870-49222	타이어, 11.2-24 8PR				1	1	<----	
7	T4870-49223	타이어, 11.2-24 8PR				1	1	<----	
8	T4870-49231	튜브, 13.638				1	1		
8	T2540-27631	튜브, 11.224				1	1	<-X->	
9	T4340-27131	너트				4	4		
9	02176-50160	너트				4	4	<-X->	M16*P1.5
9	02076-50160	너트				4	4	<--->	
10	04512-50160	스프링와셔				16	16		M16
11	01173-51635	볼트				12	12		M16*P1.5

----> 개정전의 부품이 개정후의 부품을 대체 할 수 있음
<-X-> 개정전과 후의 부품이 상호 호환성이 없음
<-0-> 단품 상태로는 상호호환성이 없으나 관련 부품의 조합상태로는 호환성이 있음
<---- 개정후의 부품이 개정전의 부품에 대체 할 수 있음
<---> 개정전과 후의 부품이 상호 호환성이 있음

MX50PC-T0710A 앞바퀴그룹

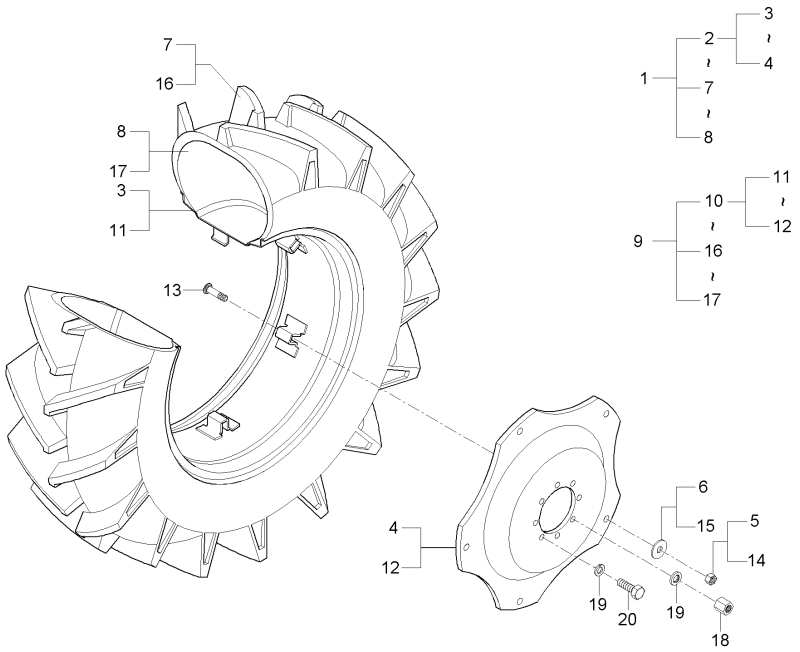

A : RX560PSC , B : RX620SC , C : RX620PSC , D : RX700SC , E : RX700PSC

No.	부품번호	부품명	수량					I.C	비고
			A	B	C	D	E		
1	T5230-49401	타이어조합, 앞 좌 9.5X20	1						
2	T5230-49421	앞바퀴휠조합(W7X20)	1						
3	T4682-49282	림조합	1						
4	T4540-49261	디스크	1						
5	T4620-49391	너트	5						
6	T4620-49371	와셔, 판스프링	5						
7	T2305-27551	타이어, 9.5-20 8PR	1						
8	T2305-27571	튜브, 9.520	1						
9	T5230-49451	타이어조합, 앞 우 9.5X20	1						
10	T5230-49421	앞바퀴휠조합(W7X20)	1						
10	T5230-49422	앞바퀴휠조합(W7X20)	1					<----	
11	T4682-49282	림조합	1						
12	T4540-49261	디스크	1						
13	T4620-49381	볼트	5						
14	T4620-49391	너트	5						
15	T4620-49371	와셔, 판스프링	5						
16	T2305-27551	타이어, 9.5-20 8PR	1						
17	T2305-27571	튜브, 9.520	1						
18	02076-50160	너트	4						

----> 개정전의 부품이 개정후의 부품을 대체 할 수 있음 <---- 개정후의 부품이 개정전의 부품에 대체 할 수 있음
<-X-> 개정전과 후의 부품이 상호 호환성이 없음 <---> 개정전과 후의 부품이 상호 호환성이 있음
<-0-> 단품 상태로는 상호호환성이 없으나 관련 부품의 조합상태로는 호환성이 있음

MX50PC-T0710A 앞바퀴그룹

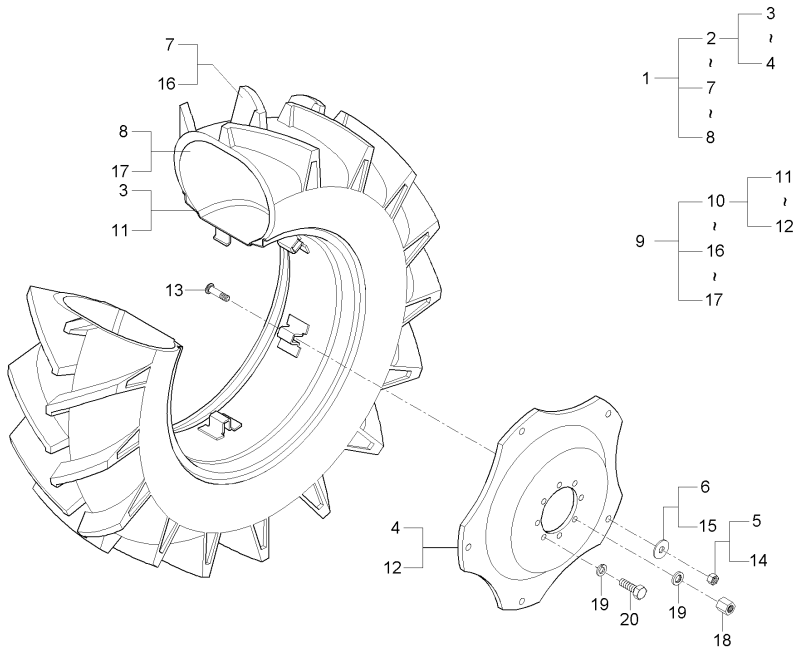

A : RX560PSC , B : RX620SC , C : RX620PSC , D : RX700SC , E : RX700PSC

No.	부품번호	부품명	수량 A	B	C	D	E	I.C	비고
18	02176-50160	너트	4					<-0->	
19	04512-50160	스프링와셔	16						
20	01173-51635	볼트	12						

----> 개정전의 부품이 개정후의 부품을 대체 할 수 있음 <---- 개정후의 부품이 개정전의 부품에 대체 할 수 있음
<-X-> 개정전과 후의 부품이 상호 호환성이 없음 <---> 개정전과 후의 부품이 상호 호환성이 있음
<-0-> 단품 상태로는 상호호환성이 없으나 관련 부품의 조합상태로는 호환성이 있음

MX50PC-T0720A 뒷바퀴그룹

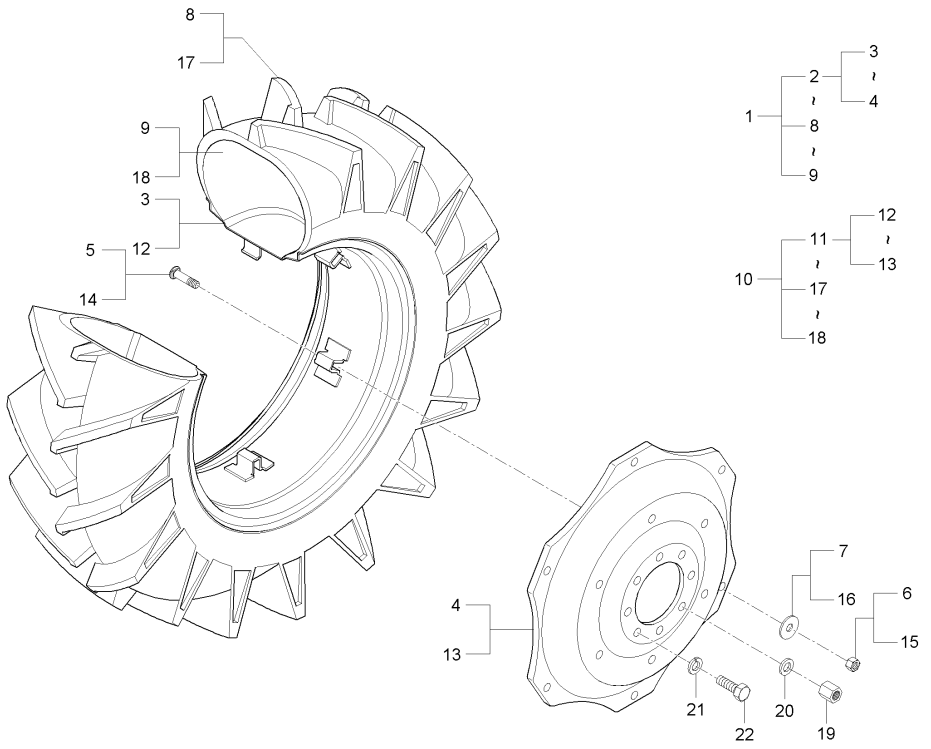

A : RX560PSC , B : RX620SC , C : RX620PSC , D : RX700SC , E : RX700PSC

No.	부품번호	부품명	수량					I.C	비고
			A	B	C	D	E		
1	T5230-27701	타이어조합, 뒤 우 14.9X2	1						
2	T5230-27621	뒷바퀴휠조합(W12X28)	1						
3	T4682-49101	림조합	1						
4	T4811-49111	디스크	1						
5	T4620-49381	볼트	5						
6	T4260-22691	너트	5						
7	T4620-49371	와셔, 판스프링	5						
8	T4540-49311	타이어, 14.9-28 8PR	1						
9	T4540-49321	튜브, 14.928	1						
10	T5230-27601	타이어조합, 뒤 좌 14.9X2	1						
11	T5230-27621	뒷바퀴휠조합(W12X28)	1						
12	T4682-49101	림조합	1						
13	T4811-49111	디스크	1						
14	T4620-49381	볼트	5						
15	T4260-22691	너트	5						
16	T4620-49371	와셔, 판스프링	5						
17	T4540-49311	타이어, 14.9-28 8PR	1						
18	T4540-49321	튜브, 14.928	1						
19	T4850-49081	너트	4						

----> 개정전의 부품이 개정후의 부품을 대체 할 수 있음 <---- 개정후의 부품이 개정전의 부품에 대체 할 수 있음
<-X-> 개정전과 후의 부품이 상호 호환성이 없음 <---> 개정전과 후의 부품이 상호 호환성이 있음
<-0-> 단품 상태로는 상호호환성이 없으나 관련 부품의 조합상태로는 호환성이 있음

MX50PC-T0720A

뒷바퀴그룹

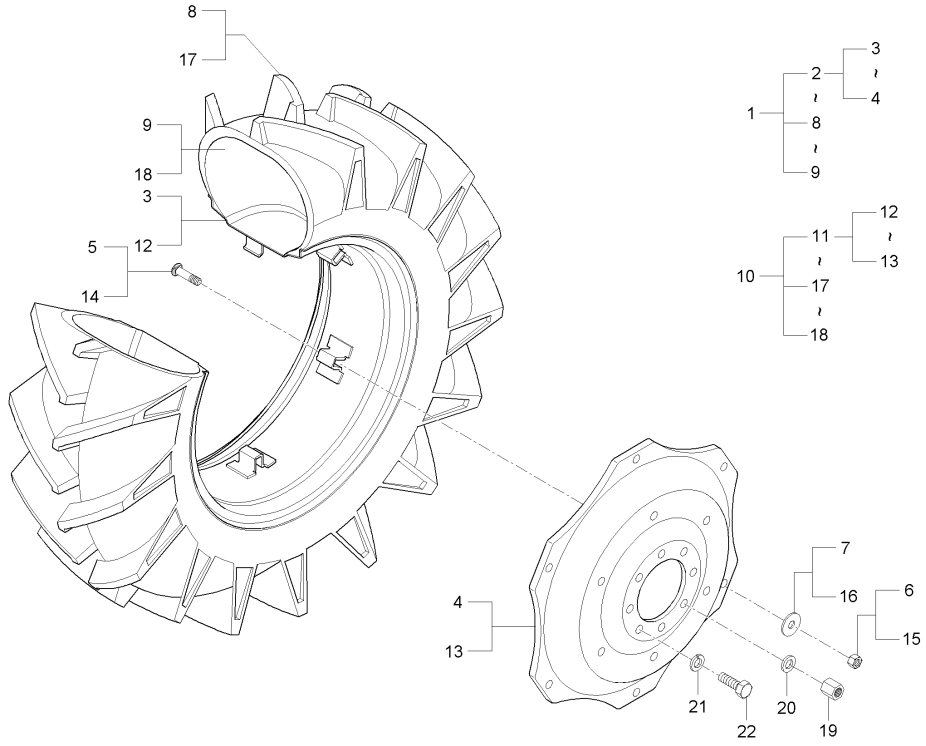

A : RX560PSC , B : RX620SC , C : RX620PSC , D : RX700SC , E : RX700PSC

No.	부품번호	부품명	수량 A	B	C	D	E	I.C	비고
20	T4850-49091	평와셔	4						
21	04512-50180	스프링와셔	12						
22	T4710-92801	볼트	12						

----> 개정전의 부품이 개정후의 부품을 대체 할 수 있음
<-X-> 개정전과 후의 부품이 상호 호환성이 없음
<-0-> 단품 상태로는 상호호환성이 없으나 관련 부품의 조합상태로는 호환성이 있음

<---- 개정후의 부품이 개정전의 부품에 대체 할 수 있음
<---> 개정전과 후의 부품이 상호 호환성이 있음

MX58-T0720A

뒷바퀴그룹

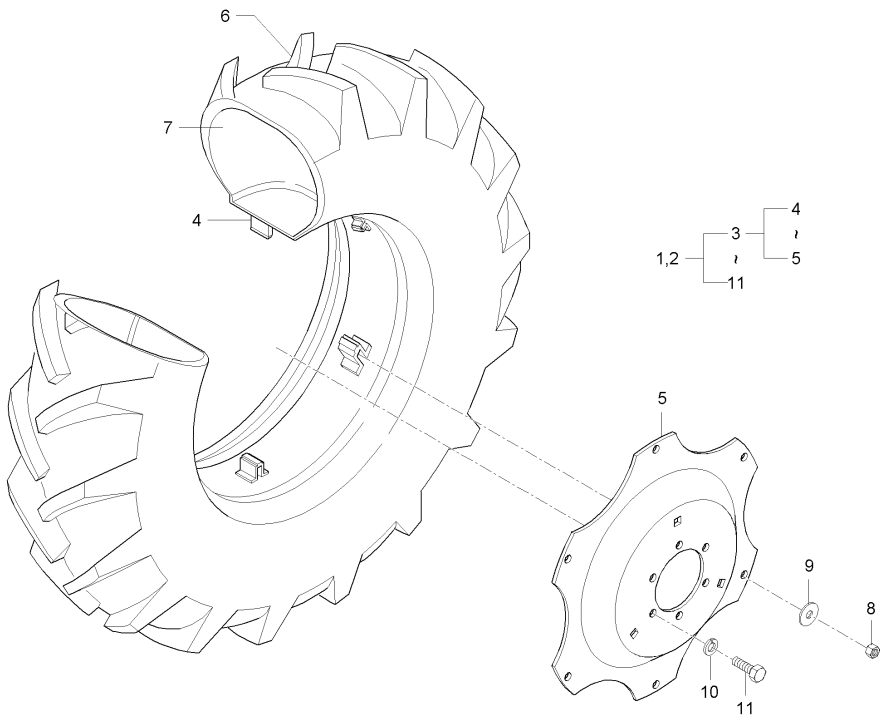

A : RX560PSC , B : RX620SC , C : RX620PSC , D : RX700SC , E : RX700PSC

No.	부품번호	부품명	수량					I.C	비고
			A	B	C	D	E		
1	T4810-49011	타이어조합, 뒤 좌 14.9X3		1	1				
1	T4810-49012	타이어조합, 뒤 좌 14.9X3		1	1			<----	
1	T5210-49011	타이어조합, 뒤 좌 14.9X3		1	1			<----	
2	T4810-49021	타이어조합, 뒤 우 14.9X3		1	1				
2	T4810-49022	타이어조합, 뒤 우 14.9X3		1	1			<----	
2	T5210-49021	타이어조합, 뒤 우 14.9X3		1	1			<----	
3	T4810-49101	타이어휠조합, 뒤		1	1				
3	T4810-49102	타이어휠조합, 뒤		1	1			<----	
3	T5210-49101	타이어휠조합, 뒤		1	1			<----	
4	T4810-49121	림조합		1	1				
4	T4810-49122	림조합		1	1			<----	
4	T5210-49121	림조합		1	1			<----	
5	T4810-49111	디스크		1	1				
6	T4810-49051	타이어, 14.9-30 8PR		1	1				
7	T4810-49061	튜브, 14.930		1	1				
8	T4850-49081	너트		4	4				
9	T4850-49091	평와셔		4	4				
10	04512-50180	스프링와셔		12	12				
11	T4710-92801	볼트		12	12				

----> 개정전의 부품이 개정후의 부품을 대체 할 수 있음 <---- 개정후의 부품이 개정전의 부품에 대체 할 수 있음
<-X-> 개정전과 후의 부품이 상호 호환성이 없음 <---> 개정전과 후의 부품이 상호 호환성이 있음
<-0-> 단품 상태로는 상호호환성이 없으나 관련 부품의 조합상태로는 호환성이 있음

RX701-T0720A

뒷바퀴그룹

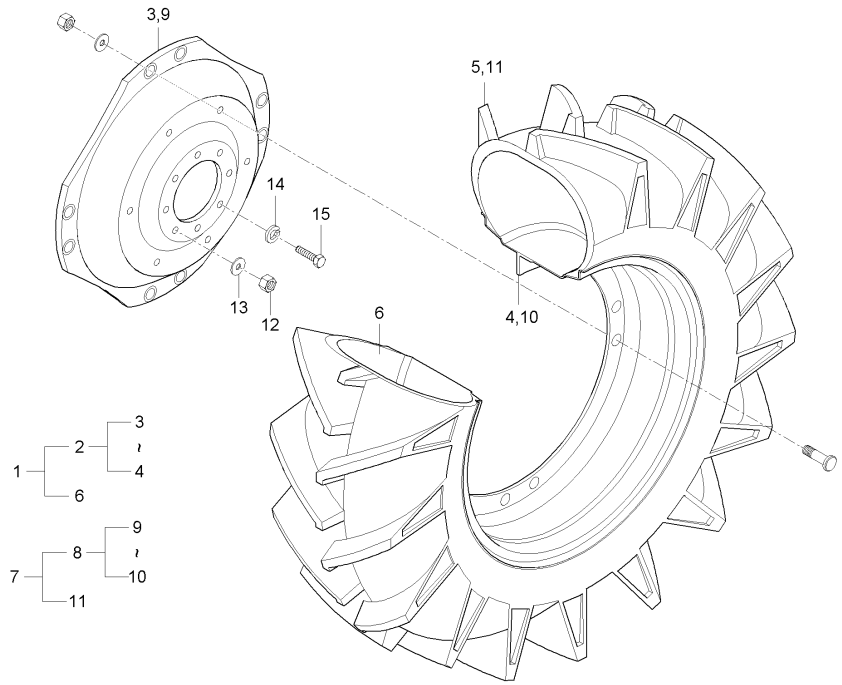

A : RX560PSC , B : RX620SC , C : RX620PSC , D : RX700SC , E : RX700PSC

No.	부품번호	부품명	수량					I.C	비고
			A	B	C	D	E		
1	T4830-49901	뒷바퀴조합(좌) 16.9-30(8PR				1	1		
2	T4830-49801	타이어휠조합, 뒤 광폭				1	1		
3	T4830-49811	디스크				1	1		
4	T4830-49821	림조합				1	1		
5	T4830-49831	타이어, 16.9-30 8PR				1	1		
6	R1510-27631	튜브, 16.930 뒤				1	1		
7	T4830-49911	뒷바퀴조합(우) 16.9-30(8PR				1	1		
8	T4830-49801	타이어휠조합, 뒤 광폭				1	1		
9	T4830-49811	디스크				1	1		
10	T4830-49821	림조합				1	1		
11	T4830-49831	타이어, 16.9-30 8PR				1	1		
12	T4850-49081	너트				4	4		
13	T4850-49091	평와셔				4	4		
14	04512-50180	스프링와셔				12	12		M18
15	T4710-92801	볼트				12	12		

----> 개정전의 부품이 개정후의 부품을 대체 할 수 있음 <---- 개정후의 부품이 개정전의 부품에 대체 할 수 있음
<-X-> 개정전과 후의 부품이 상호 호환성이 없음 <---> 개정전과 후의 부품이 상호 호환성이 있음
<-0-> 단품 상태로는 상호호환성이 없으나 관련 부품의 조합상태로는 호환성이 있음

MX55-T0940A 경광등그룹

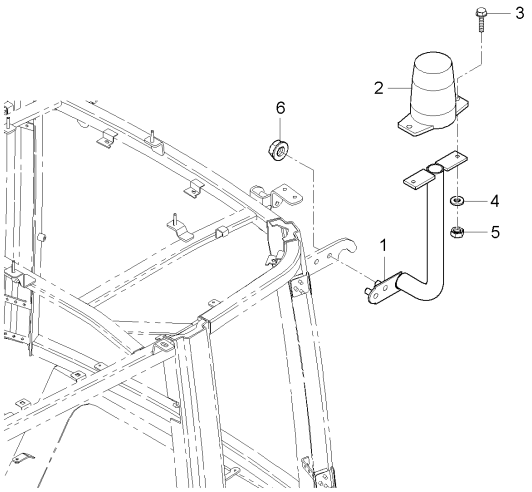

A : RX560PSC , B : RX620SC , C : RX620PSC , D : RX700SC , E : RX700PSC

No.	부품번호	부품명	수량					I.C	비고
			A	B	C	D	E		
1	T5250-85112	경광등지지	1	1	1	1	1		
2	T5210-68552	경광등조합	1	1	1	1	1		
2	T5210-68553	경광등조합	1	1	1	1	1	<----	
3	01023-50620	와셔붙임볼트	2	2	2	2	2		M6*1.0
4	04013-50060	평와셔	2	2	2	2	2		M6
5	02056-50060	너트	2	2	2	2	2		M6*P1.0
6	02751-50080	플랜지너트	2	2	2	2	2		M8X1.25

----> 개정전의 부품이 개정후의 부품을 대체 할 수 있음 <---- 개정후의 부품이 개정전의 부품에 대체 할 수 있음
<-X-> 개정전과 후의 부품이 상호 호환성이 없음 <---> 개정전과 후의 부품이 상호 호환성이 있음
<-0-> 단품 상태로는 상호호환성이 없으나 관련 부품의 조합상태로는 호환성이 있음

MX50CR-T1400A 모듈그룹

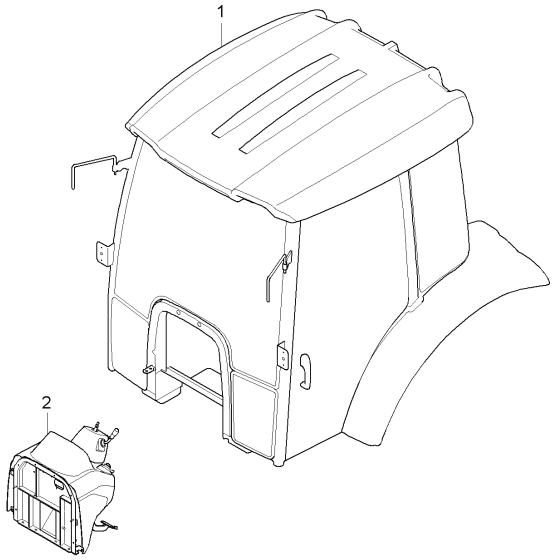

A : RX560PSC , B : RX620SC , C : RX620PSC , D : RX700SC , E : RX700PSC

No.	부품번호	부품명	수량					I.C	비고
			A	B	C	D	E		
1	T5231-A07010101	캐빈조합				1			
1	T5231-A07010102	캐빈조합				1		<----	
1	T5231-A07010104	캐빈조합				1		<-X->	
2	T5230-A07010201	프레임조합				1			

----> 개정전의 부품이 개정후의 부품을 대체 할 수 있음 <---- 개정후의 부품이 개정전의 부품에 대체 할 수 있음
<-X-> 개정전과 후의 부품이 상호 호환성이 없음 <---> 개정전과 후의 부품이 상호 호환성이 있음
<-0-> 단품 상태로는 상호호환성이 없으나 관련 부품의 조합상태로는 호환성이 있음

MX50PCR-T1400A

모듈그룹

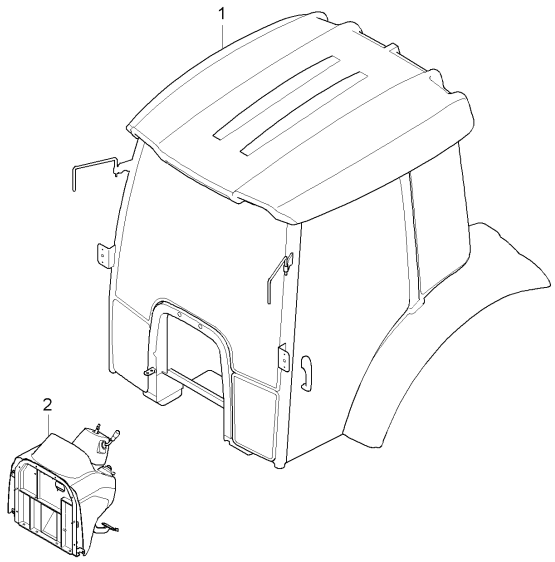

A : RX560PSC , B : RX620SC , C : RX620PSC , D : RX700SC , E : RX700PSC

No.	부품번호	부품명	수량					I.C	비고
			A	B	C	D	E		
1	T5241-A07010101	캐빈조합					1		
1	T5241-A07010102	캐빈조합					1	<----	
1	T5241-A07010104	캐빈조합					1	<-X->	
2	T5240-A07010202	프레임조합					1		

----> 개정전의 부품이 개정후의 부품을 대체 할 수 있음 <---- 개정후의 부품이 개정전의 부품에 대체 할 수 있음
<-X-> 개정전과 후의 부품이 상호 호환성이 없음 <---> 개정전과 후의 부품이 상호 호환성이 있음
<-0-> 단품 상태로는 상호호환성이 없으나 관련 부품의 조합상태로는 호환성이 있음

RX53-T1400A

모듈그룹

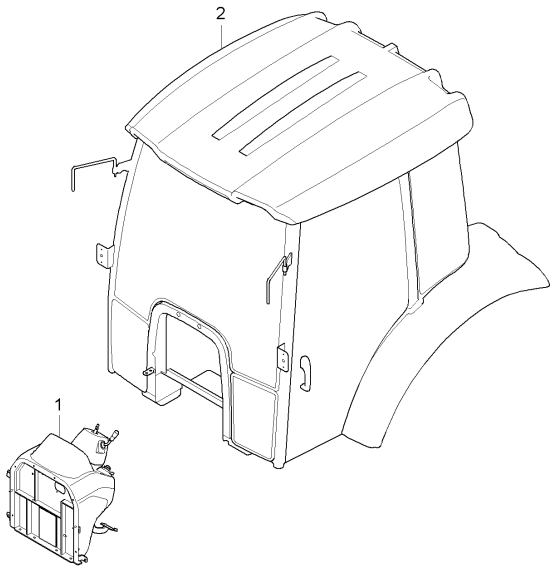

A : RX560PSC , B : RX620SC , C : RX620PSC , D : RX700SC , E : RX700PSC

No.	부품번호	부품명	수량					I.C	비고
			A	B	C	D	E		
1	T5240-A07010111	캐빈조합	1		1				
2	T5240-A07010211	프레임조합	1		1				

----> 개정전의 부품이 개정후의 부품을 대체 할 수 있음 <---- 개정후의 부품이 개정전의 부품에 대체 할 수 있음
<-X-> 개정전과 후의 부품이 상호 호환성이 없음 <---> 개정전과 후의 부품이 상호 호환성이 있음
<-0-> 단품 상태로는 상호호환성이 없으나 관련 부품의 조합상태로는 호환성이 있음

RX560PSC-T1400A 모듈그룹

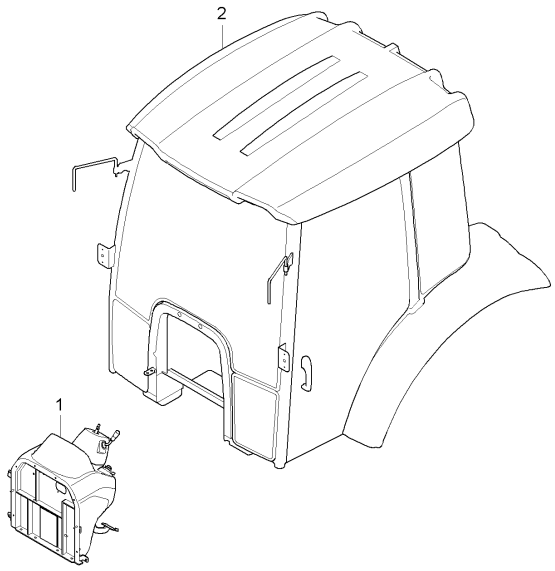

A : RX560PSC , B : RX620SC , C : RX620PSC , D : RX700SC , E : RX700PSC

No.	부품번호	부품명	수량					I.C	비고
			A	B	C	D	E		
1	T5240-A07010211	프레임조합	1		1				
1	T5240-A07010212	프레임조합	1		1			<-0->	
2	T5240-A07010111	캐빈조합	1		1				
2	T5240-A07010113	캐빈조합	1		1			<-0->	
2	T5240-A07010114	캐빈조합	1		1			<-X->	

----> 개정전의 부품이 개정후의 부품을 대체 할 수 있음 <---- 개정후의 부품이 개정전의 부품에 대체 할 수 있음
<-X-> 개정전과 후의 부품이 상호 호환성이 없음 <---> 개정전과 후의 부품이 상호 호환성이 있음
<-0-> 단품 상태로는 상호호환성이 없으나 관련 부품의 조합상태로는 호환성이 있음

RX560SC-T1400A

모듈그룹

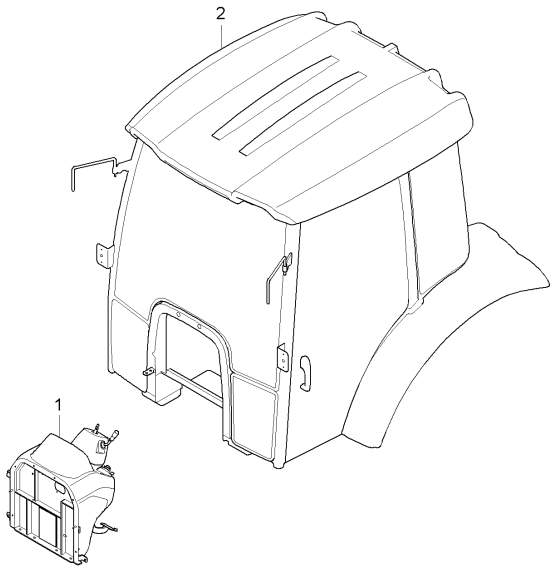

A : RX560PSC , B : RX620SC , C : RX620PSC , D : RX700SC , E : RX700PSC

No.	부품번호	부품명	수량					I.C	비고
			A	B	C	D	E		
1	T5240-A07010222	프레임조합		1					
2	T5240-A07010122	캐빈조합		1					
2	T5240-A07010123	캐빈조합		1				<-0->	
2	T5240-A07010124	캐빈조합		1				<-X->	

----> 개정전의 부품이 개정후의 부품을 대체 할 수 있음 <---- 개정후의 부품이 개정전의 부품에 대체 할 수 있음
<-X-> 개정전과 후의 부품이 상호 호환성이 없음 <---> 개정전과 후의 부품이 상호 호환성이 있음
<-0-> 단품 상태로는 상호호환성이 없으나 관련 부품의 조합상태로는 호환성이 있음

RX700PSC-T1400A 모듈그룹

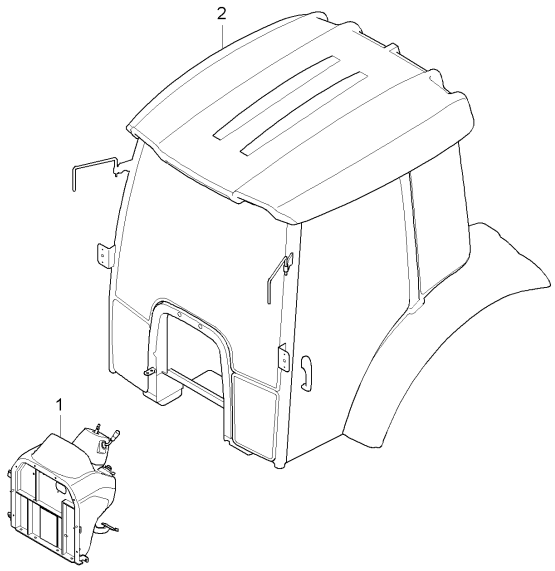

A : RX560PSC , B : RX620SC , C : RX620PSC , D : RX700SC , E : RX700PSC

No.	부품번호	부품명	수량					I.C	비고
			A	B	C	D	E		
1	T5270-A07010201	프레임조합					1		
1	T5240-A07010212	프레임조합					1	<-0->	
2	T5270-A07010101	캐빈조합					1		
2	T5270-A07010103	캐빈조합					1	<-0->	

----> 개정전의 부품이 개정후의 부품을 대체 할 수 있음 <---- 개정후의 부품이 개정전의 부품에 대체 할 수 있음
<-X-> 개정전과 후의 부품이 상호 호환성이 없음 <---> 개정전과 후의 부품이 상호 호환성이 있음
<-0-> 단품 상태로는 상호호환성이 없으나 관련 부품의 조합상태로는 호환성이 있음

RX700SC-T1400A

모듈그룹

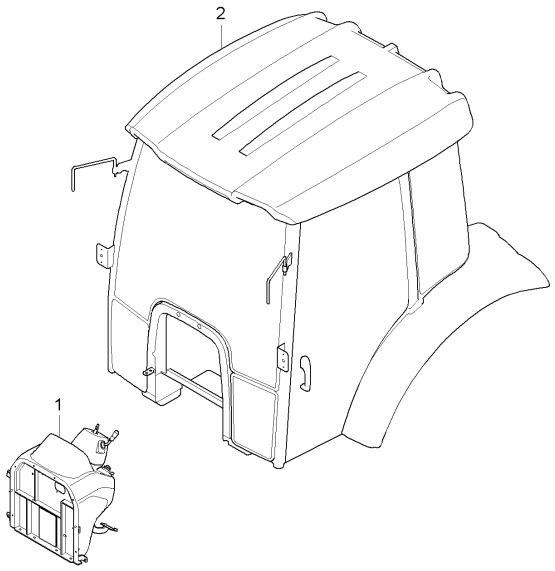

A : RX560PSC , B : RX620SC , C : RX620PSC , D : RX700SC , E : RX700PSC

No.	부품번호	부품명	수량					I.C	비고
			A	B	C	D	E		
1	T5240-A07010222	프레임조합				1			
2	T5280-A07010103	캐빈조합				1			
2	T5280-A07010104	캐빈조합				1		<-X->	

----> 개정전의 부품이 개정후의 부품을 대체 할 수 있음 <---- 개정후의 부품이 개정전의 부품에 대체 할 수 있음
<-X-> 개정전과 후의 부품이 상호 호환성이 없음 <---> 개정전과 후의 부품이 상호 호환성이 있음
<-0-> 단품 상태로는 상호호환성이 없으나 관련 부품의 조합상태로는 호환성이 있음

DK751-T1600B 뒷바퀴웨이트그룹

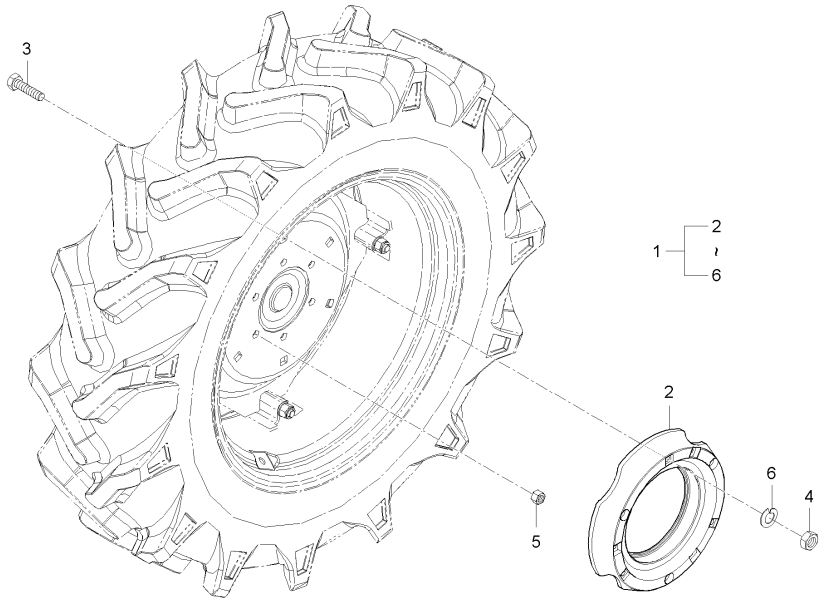

A : RX560PSC , B : RX620SC , C : RX620PSC , D : RX700SC , E : RX700PSC

No.	부품번호	부품명	수량					I.C	비고
			A	B	C	D	E		
1	T4870-A12000201	뒷바퀴웨이트조합(DK751)				1	1		
2	T4870-27742	휠웨이트, 뒤				2	2		
3	01175-51602	볼트				6	6		
4	02076-50160	너트				6	6		
5	02172-50120	너트				6	6		
6	04512-50160	스프링와셔				6	6		M16

----> 개정전의 부품이 개정후의 부품을 대체 할 수 있음 <---- 개정후의 부품이 개정전의 부품에 대체 할 수 있음
<-X-> 개정전과 후의 부품이 상호 호환성이 없음 <---> 개정전과 후의 부품이 상호 호환성이 있음
<-0-> 단품 상태로는 상호호환성이 없으나 관련 부품의 조합상태로는 호환성이 있음

D581-T2040A 웨이트그룹

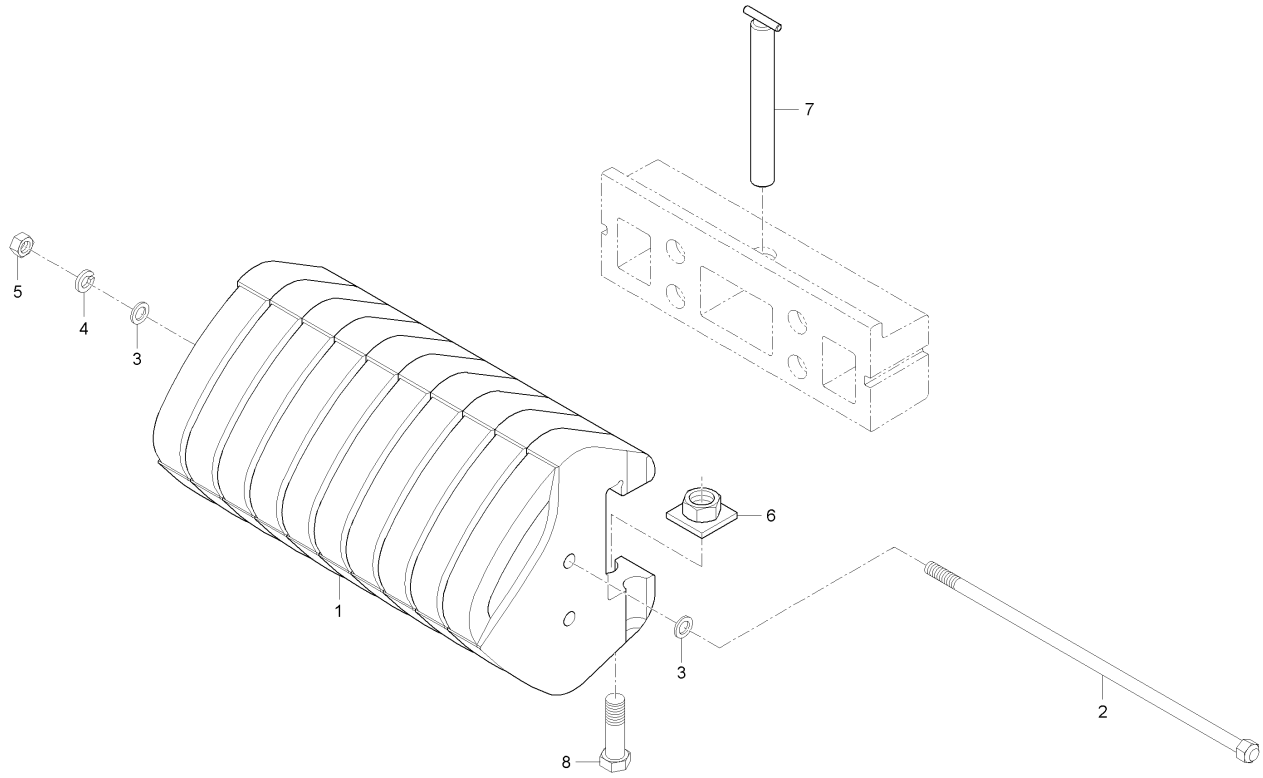

A : RX560PSC , B : RX620SC , C : RX620PSC , D : RX700SC , E : RX700PSC

No.	부품번호	부품명	수량					I.C	비고
			A	B	C	D	E		
1	T4682-50053	앞앤드웨이트			10				
1	T4682-50053BB	앞끝웨이트	10		10	10	10	<-X->	
2	T4870-85501	웨이트볼트	1		1	1	1		
3	04014-50180	평와셔	2		2	2	2		
4	04512-50180	스프링와셔	1		1	1	1		M18
5	02176-50180	너트	1		1	1	1		
6	T4682-50071	고정판	2		2	2	2		
7	T4682-50082	고정핀	1		1	1	1		
8	01173-51690	볼트	2		2	2	2		

----> 개정전의 부품이 개정후의 부품을 대체 할 수 있음 <---- 개정후의 부품이 개정전의 부품에 대체 할 수 있음
<-X-> 개정전과 후의 부품이 상호 호환성이 없음 <---> 개정전과 후의 부품이 상호 호환성이 있음
<-0-> 단품 상태로는 상호호환성이 없으나 관련 부품의 조합상태로는 호환성이 있음

DK551-T2040A 웨이트그룹

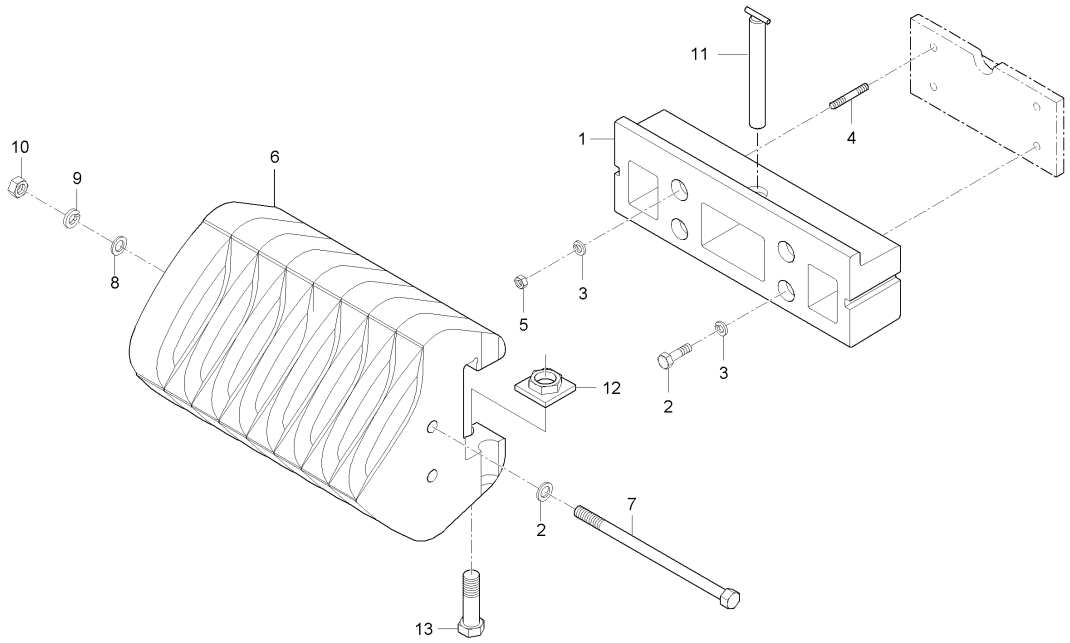

A : RX560PSC , B : RX620SC , C : RX620PSC , D : RX700SC , E : RX700PSC

No.	부품번호	부품명	수량					I.C	비고
			A	B	C	D	E		
1	T4682-50063BB	웨이트지지대	1		1	1	1		
2	01176-51665	볼트	2		2	2	2		
3	04512-50160	스프링와셔	4		4	4	4		M16
4	01517-51665	심음볼트	2		2	2	2		M168P1.5(7T)
5	02176-50160	너트	2		2	2	2		M16*P1.5
6	T4682-50053BB	앞끝웨이트	8		8	8	8		
7	T4850-85501	웨이트볼트	1		1	1	1		
8	04013-50180	평와셔	2		2	2	2		M18
9	04512-50180	스프링와셔	1		1	1	1		M18
10	02176-50180	너트	1		1	1	1		
11	T4682-50082	고정핀	1		1	1	1		
12	T4682-50071	고정판	2		2	2	2		
13	01173-51690	볼트	2		2	2	2		

----> 개정전의 부품이 개정후의 부품을 대체 할 수 있음 <---- 개정후의 부품이 개정전의 부품에 대체 할 수 있음
<-X-> 개정전과 후의 부품이 상호 호환성이 없음 <---> 개정전과 후의 부품이 상호 호환성이 있음
<-0-> 단품 상태로는 상호호환성이 없으나 관련 부품의 조합상태로는 호환성이 있음

DK551-T2055A 뒷바퀴웨이트그룹

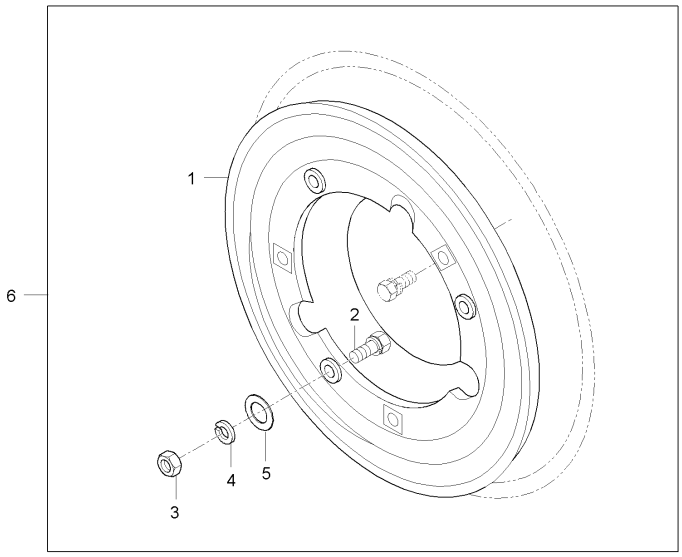

A : RX560PSC , B : RX620SC , C : RX620PSC , D : RX700SC , E : RX700PSC

No.	부품번호	부품명	수량					I.C	비고
			A	B	C	D	E		
1	R1420-27742	뒷바퀴웨이트	2		2	2	2		
2	01173-51670	볼트	6		6	6	6		M16*P1.5
3	02076-50160	너트	6		6	6	6		
4	04512-50160	스프링와셔	6		6	6	6		M16
5	04013-50160	평와셔	6		6	6	6		M16

----> 개정전의 부품이 개정후의 부품을 대체 할 수 있음 <---- 개정후의 부품이 개정전의 부품에 대체 할 수 있음
<-X-> 개정전과 후의 부품이 상호 호환성이 없음 <---> 개정전과 후의 부품이 상호 호환성이 있음
<-0-> 단품 상태로는 상호호환성이 없으나 관련 부품의 조합상태로는 호환성이 있음

MX55PC-T2160A 연료탱크캡그룹

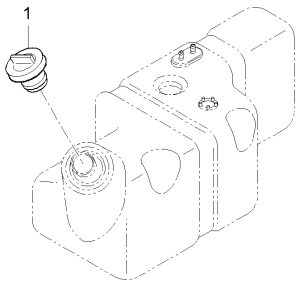

A : RX560PSC , B : RX620SC , C : RX620PSC , D : RX700SC , E : RX700PSC

No.	부품번호	부품명	수량					I.C	비고
			A	B	C	D	E		
1	T5210-A15040101	연료탱크캡(KIT)	1		1	1	1		
1	T5210-A15040102	연료탱크캡(KIT)	1		1	1	1	<----	
1	T5210-A15040103	연료탱크캡(KIT)	1 PN2500031~		1 PN2600041~	1 PN2700001~	1 PN2800026~	<-X->	

----> 개정전의 부품이 개정후의 부품을 대체 할 수 있음 <---- 개정후의 부품이 개정전의 부품에 대체 할 수 있음
<-X-> 개정전과 후의 부품이 상호 호환성이 없음 <---> 개정전과 후의 부품이 상호 호환성이 있음
<-0-> 단품 상태로는 상호호환성이 없으나 관련 부품의 조합상태로는 호환성이 있음

INDEX 1

PART NO.	PAGE	PART NO.	PAGE	PART NO.	PAGE	PART NO.	PAGE	PART NO.	PAGE
01023-50612	169	01123-50816	204	01123-50865	104	01133-51020	224	01133-51250	68
01023-50612	171	01123-50816	205	01123-50865	127	01133-51025	105	01133-51250	70
01023-50612	173	01123-50816	206	01123-50865	129	01133-51025	156	01133-51250	142
01023-50614	247	01123-50816	227	01123-50865	131	01133-51025	157	01133-51250	143
01023-50618	36	01123-50816	228	01123-50865	135	01133-51025	159	01133-51250	144
01023-50620	150	01123-50816	275	01123-50870	140	01133-51025	235	01133-51250	145
01023-50620	151	01123-50820	62	01123-50870	141	01133-51028	169	01133-51250	146
01023-50620	340	01123-50820	63	01123-50885	218	01133-51028	172	01133-51255	143
01023-50625	188	01123-50820	103	01123-51025	176	01133-51028	174	01133-51260	64
01023-50625	274	01123-50820	116	01123-51025	178	01133-51030	105	01133-51260	66
01023-50625	277	01123-50820	118	01123-51025	221	01133-51030	148	01133-51260	68
01023-50630	273	01123-50820	138	01123-51040	175	01133-51030	149	01133-51260	70
01023-50630	276	01123-50820	139	01123-51040	177	01133-51030	188	01133-51295	201
01023-50635	3	01123-50820	141	01123-51045	166	01133-51030	208	01133-51295	203
01023-50645	22	01123-50820	148	01123-51045	169	01133-51030	210	01135-51020	166
01023-50660	27	01123-50820	149	01125-50814	138	01133-51030	231	01135-51020	169
01023-50665	33	01123-50820	150	01125-50814	139	01133-51030	279	01135-51025	138
01023-50665	34	01123-50820	151	01125-50814	150	01133-51032	37	01135-51025	139
01025-50612	163	01123-50820	152	01125-50814	151	01133-51035	51	01135-51025	150
01025-50612	183	01123-50820	153	01125-50816	197	01133-51035	52	01135-51025	151
01025-50612	264	01123-50820	183	01125-50818	295	01133-51035	184	01135-51030	21
01025-50612	265	01123-50820	201	01125-50818	303	01133-51035	188	01135-51030	233
01025-50612	266	01123-50820	203	01125-50818	306	01133-51040	59	01135-51030	234
01025-50612	295	01123-50820	220	01125-50818	318	01133-51040	60	01135-51030	236
01025-50612	318	01123-50820	273	01125-50820	183	01133-51040	61	01153-50802	278
01025-50616	163	01123-50820	276	01125-50820	245	01133-51040	63	01153-50855	211
01025-50616	164	01123-50822	28	01125-50820	246	01133-51040	64	01155-50840	249
01025-50616	290	01123-50822	29	01125-50825	125	01133-51040	66	01173-51425	212
01025-50625	208	01123-50822	35	01125-50825	127	01133-51040	68	01173-51430	45
01025-50625	210	01123-50822	37	01125-50825	129	01133-51040	70	01173-51430	198
01025-50625	215	01123-50825	46	01125-50825	131	01133-51040	92	01173-51430	231
01025-50625	217	01123-50825	137	01125-50825	133	01133-51075	43	01173-51435	199
01025-50630	300	01123-50825	188	01125-50825	135	01133-51090	13	01173-51435	200
01025-50635	208	01123-50825	190	01125-50825	215	01133-51090	279	01173-51440	198
01025-50635	210	01123-50825	192	01125-50825	217	01133-51220	229	01173-51440	199
01123-50812	268	01123-50825	264	01125-50825	282	01133-51220	230	01173-51440	200
01123-50812	269	01123-50825	265	01125-50825	284	01133-51220	236	01173-51440	232
01123-50814	274	01123-50825	266	01125-50850	19	01133-51225	138	01173-51455	30
01123-50814	277	01123-50830	183	01125-50855	8	01133-51225	139	01173-51600	231
01123-50816	14	01123-50835	123	01125-50870	19	01133-51225	150	01173-51635	332
01123-50816	28	01123-50835	148	01125-50870	22	01133-51225	151	01173-51635	333
01123-50816	29	01123-50835	149	01125-50870	23	01133-51225	190	01173-51635	335
01123-50816	55	01123-50840	72	01127-50816	212	01133-51225	192	01173-51670	351
01123-50816	56	01123-50840	73	01127-50825	183	01133-51225	196	01173-51690	349
01123-50816	65	01123-50840	74	01127-50825	187	01133-51225	197	01173-51690	350
01123-50816	67	01123-50840	75	01127-50825	208	01133-51228	123	01175-51035	247
01123-50816	69	01123-50850	125	01127-50825	210	01133-51230	138	01175-51035	248
01123-50816	71	01123-50850	127	01127-50825	278	01133-51230	229	01175-51240	229
01123-50816	101	01123-50850	129	01133-51016	165	01133-51235	30	01175-51240	230
01123-50816	114	01123-50850	131	01133-51016	169	01133-51235	99	01175-51602	348
01123-50816	124	01123-50850	133	01133-51016	172	01133-51235	116	01175-51645	53
01123-50816	162	01123-50850	135	01133-51016	174	01133-51235	118	01176-51445	53
01123-50816	167	01123-50850	137	01133-51018	13	01133-51240	61	01176-51655	45
01123-50816	168	01123-50860	118	01133-51018	21	01133-51240	63	01176-51665	202
01123-50816	171	01123-50860	155	01133-51020	57	01133-51240	116	01176-51665	204
01123-50816	173	01123-50860	157	01133-51020	172	01133-51240	118	01176-51665	350
01123-50816	188	01123-50860	159	01133-51020	174	01133-51245	111	01176-51675	229
01123-50816	190	01123-50865	17	01133-51020	193	01133-51245	113	01177-51035	201
01123-50816	192	01123-50865	18	01133-51020	207	01133-51250	64	01177-51035	203
01123-50816	202	01123-50865	100	01133-51020	209	01133-51250	66	01177-51235	201

PART NO.	PAGE	PART NO.	PAGE	PART NO.	PAGE	PART NO.	PAGE	PART NO.	PAGE
01177-51235	203	01754-50612	304	01754-50830	181	02172-50120	348	02751-50080	284
01177-51250	201	01754-50612	307	01754-50830	188	02172-50160	53	02751-50080	296
01177-51250	203	01754-50616	3	01754-50830	280	02176-50100	57	02751-50080	319
01177-51255	201	01754-50616	8	01754-50830	281	02176-50100	115	02751-50080	340
01177-51255	203	01754-50616	218	01754-50830	320	02176-50100	211	02761-50040	39
01177-51265	56	01754-50616	219	01754-50835	3	02176-50100	214	02761-50060	205
01177-51265	57	01754-50616	238	01754-50835	6	02176-50100	217	02761-50060	206
01202-50625	36	01754-50616	280	01754-50835	16	02176-50100	247	02761-50060	247
01513-50822	17	01754-50616	281	01754-50835	23	02176-50100	248	02761-50060	301
01513-50822	18	01754-50616	287	01754-50840	126	02176-50100	250	02761-50060	302
01513-50822	22	01754-50616	289	01754-50840	128	02176-50100	253	02763-50060	324
01513-50822	23	01754-50616	302	01754-50840	130	02176-50100	254	02763-50080	17
01513-50822	24	01754-50616	304	01754-50840	132	02176-50120	56	02763-50080	18
01513-50822	25	01754-50616	307	01754-50840	134	02176-50120	57	02763-50080	22
01513-50822	27	01754-50620	320	01754-50840	136	02176-50120	199	02763-50080	23
01513-50828	24	01754-50625	6	01774-51016	274	02176-50120	200	02763-50080	24
01513-50835	22	01754-50625	38	01774-51016	277	02176-50120	229	02763-50080	25
01513-50835	23	01754-50625	201	01774-51020	212	02176-50120	230	02763-50080	179
01513-50835	28	01754-50625	203	01774-51030	37	02176-50120	237	02763-50080	181
01513-50835	29	01754-50625	310	01774-51030	221	02176-50120	238	02763-50080	207
01513-50850	108	01754-50812	59	01774-51030	224	02176-50140	13	02763-50080	209
01517-51020	57	01754-50812	60	01811-50612	185	02176-50140	53	02763-50080	279
01517-51028	30	01754-50812	147	02018-50100	189	02176-50140	108	02763-50080	300
01517-51430	212	01754-50812	189	02054-50030	297	02176-50140	111	02763-50080	320
01517-51632	51	01754-50812	206	02054-50040	211	02176-50140	113	02783-50100	37
01517-51632	52	01754-50812	212	02054-50040	291	02176-50140	212	02783-50100	165
01517-51665	202	01754-50812	268	02054-50040	292	02176-50140	218	02783-50100	233
01517-51665	204	01754-50812	278	02054-50040	293	02176-50140	219	02783-50100	234
01517-51665	350	01754-50816	5	02054-50050	286	02176-50160	202	02783-50100	235
01574-51225	199	01754-50816	6	02054-50080	249	02176-50160	204	02783-50100	236
01574-51225	200	01754-50816	205	02056-50060	291	02176-50160	231	02783-50100	279
01574-51260	64	01754-50816	213	02056-50060	292	02176-50160	332	03004-50616	215
01574-51260	66	01754-50816	296	02056-50060	293	02176-50160	333	03004-50620	291
01574-51260	68	01754-50816	304	02056-50060	340	02176-50160	335	03004-50620	292
01574-51260	70	01754-50816	307	02056-50220	222	02176-50160	350	03004-50620	320
01574-51265	56	01754-50816	319	02056-50220	226	02176-50180	349	03014-50616	321
01574-51265	57	01754-50816	323	02076-50140	142	02176-50180	350	03014-50630	322
01654-50830	10	01754-50816	324	02076-50140	143	02751-50060	251	03016-50616	10
01674-51032	30	01754-50820	17	02076-50140	144	02751-50060	252	03016-50830	310
01754-50610	3	01754-50820	18	02076-50140	145	02751-50060	262	03016-50835	317
01754-50610	4	01754-50820	25	02076-50140	146	02751-50060	274	03024-50410	273
01754-50610	19	01754-50820	188	02076-50160	229	02751-50060	277	03024-50410	276
01754-50610	27	01754-50820	321	02076-50160	332	02751-50060	278	03024-50410	284
01754-50610	280	01754-50822	13	02076-50160	333	02751-50060	287	03024-50420	291
01754-50610	281	01754-50822	17	02076-50160	334	02751-50060	289	03024-50420	292
01754-50612	12	01754-50822	22	02076-50160	348	02751-50060	293	03024-50420	293
01754-50612	20	01754-50822	262	02076-50160	351	02751-50060	321	03024-50510	20
01754-50612	161	01754-50825	207	02114-50080	108	02751-50080	126	03024-50516	300
01754-50612	162	01754-50825	209	02114-50080	161	02751-50080	128	03024-70414	291
01754-50612	163	01754-50830	8	02114-50080	162	02751-50080	130	03024-70414	292
01754-50612	189	01754-50830	9	02114-50080	314	02751-50080	132	03027-50512	285
01754-50612	237	01754-50830	12	02114-50100	303	02751-50080	134	03027-50516	274
01754-50612	245	01754-50830	16	02114-50100	306	02751-50080	136	03027-50516	277
01754-50612	246	01754-50830	17	02118-50100	116	02751-50080	189	03054-50316	297
01754-50612	274	01754-50830	18	02118-50100	118	02751-50080	201	03054-50514	218
01754-50612	277	01754-50830	21	02156-50080	28	02751-50080	203	03054-50514	219
01754-50612	283	01754-50830	22	02156-50080	183	02751-50080	211	03054-50516	253
01754-50612	285	01754-50830	23	02156-50080	278	02751-50080	273	03054-50516	254
01754-50612	287	01754-50830	24	02156-50080	309	02751-50080	276	03054-50516	266
01754-50612	289	01754-50830	179	02156-50080	316	02751-50080	282	03054-50540	286

PART NO.	PAGE	PART NO.	PAGE	PART NO.	PAGE	PART NO.	PAGE	PART NO.	PAGE
03054-50614	315	04013-50180	350	04512-50140	212	04612-00170	168	04810-00110	133
03056-50408	245	04014-50180	349	04512-50140	232	04612-00170	171	04810-00120	117
03056-50408	246	04015-50080	184	04512-50160	45	04612-00170	173	04810-00120	119
03056-50510	263	04015-50080	190	04512-50160	202	04612-00190	15	04810-00140	128
03154-50512	320	04015-50080	192	04512-50160	204	04612-00220	190	04810-00140	133
04011-50100	115	04015-50080	206	04512-50160	229	04612-00220	192	04810-00140	137
04011-50100	214	04015-50080	317	04512-50160	231	04612-00220	196	04810-00160	120
04011-50120	161	04015-50080	321	04512-50160	332	04612-00220	197	04810-00160	121
04011-50120	162	04111-50060	100	04512-50160	333	04612-00250	55	04810-00180	148
04011-50120	220	04111-50060	101	04512-50160	335	04612-00250	94	04810-00180	175
04011-50140	218	04111-50060	102	04512-50160	348	04612-00250	114	04810-00220	117
04011-50140	219	04111-50060	104	04512-50160	350	04612-00250	166	04810-00220	140
04011-50160	331	04512-50030	297	04512-50160	351	04612-00250	168	04810-00220	141
04011-50200	194	04512-50040	211	04512-50180	337	04612-00250	249	04810-00220	148
04011-50200	195	04512-50040	293	04512-50180	338	04612-00300	72	04810-00220	149
04011-50200	222	04512-50050	286	04512-50180	339	04612-00300	73	04810-00220	155
04011-50200	226	04512-50080	28	04512-50180	349	04612-00300	74	04810-00220	157
04012-50060	34	04512-50080	29	04512-50180	350	04612-00300	75	04810-00220	159
04012-50060	201	04512-50080	108	04512-50220	222	04612-00300	76	04810-00280	150
04012-50060	203	04512-50080	161	04512-50220	226	04612-00300	78	04810-00280	151
04012-50080	58	04512-50080	162	04611-00350	188	04612-00300	80	04810-00320	138
04012-50080	295	04512-50080	183	04611-00400	165	04612-00300	82	04810-00320	139
04012-50080	310	04512-50080	278	04611-00400	166	04612-00300	84	04810-00320	150
04012-50080	318	04512-50080	295	04611-00400	168	04612-00300	93	04810-00320	151
04013-50040	291	04512-50080	314	04611-00400	171	04612-00350	88	04810-06250	117
04013-50040	292	04512-50080	316	04611-00400	173	04612-00350	90	04810-06250	119
04013-50060	107	04512-50080	318	04611-00470	94	04612-00400	78	04811-00090	125
04013-50060	191	04512-50100	57	04611-00550	78	04612-00400	83	04811-00090	127
04013-50060	192	04512-50100	175	04611-00550	82	04612-00450	77	04811-00090	129
04013-50060	196	04512-50100	176	04611-00550	94	04612-00450	82	04811-00090	131
04013-50060	197	04512-50100	177	04611-00620	78	04612-00450	93	04811-00090	133
04013-50060	291	04512-50100	178	04611-00620	83	04612-00500	89	04811-00090	135
04013-50060	292	04512-50100	189	04611-00720	44	04612-00500	91	04811-00090	137
04013-50060	293	04512-50100	211	04611-00720	96	04612-00500	122	04811-00100	4
04013-50060	320	04512-50100	247	04611-00750	72	04612-00550	86	04811-00150	3
04013-50060	340	04512-50100	253	04611-00750	73	04612-00550	87	04811-00150	6
04013-50080	17	04512-50100	254	04611-00750	74	04612-50200	194	04811-00150	9
04013-50080	18	04512-50100	303	04611-00750	75	04612-50200	195	04811-00160	6
04013-50080	167	04512-50100	306	04611-00800	86	04612-50300	94	04811-00160	101
04013-50080	169	04512-50120	56	04611-00800	87	04613-50060	315	04811-00160	103
04013-50080	207	04512-50120	57	04611-00900	47	04613-50070	116	04811-00220	6
04013-50080	209	04512-50120	61	04611-00900	48	04613-50070	118	04811-00220	108
04013-50080	309	04512-50120	63	04611-00900	49	04613-50100	314	04811-00320	19
04013-50080	314	04512-50120	64	04611-00950	50	04714-00100	102	04811-00340	3
04013-50080	316	04512-50120	66	04612-00120	116	04717-00800	103	04811-00420	53
04013-50100	217	04512-50120	68	04612-00120	118	04717-01000	49	04811-06350	55
04013-50100	221	04512-50120	70	04612-00120	161	04717-01000	56	04811-06350	114
04013-50100	224	04512-50120	199	04612-00120	162	04717-01000	57	04811-06420	55
04013-50100	303	04512-50120	200	04612-00120	220	04717-01000	59	04811-06420	93
04013-50100	306	04512-50120	237	04612-00120	251	04717-01600	66	04811-06420	114
04013-50120	116	04512-50120	238	04612-00120	252	04717-01600	70	04811-06630	8
04013-50120	118	04512-50140	30	04612-00160	103	04717-02150	50	04811-07220	123
04013-50120	251	04512-50140	45	04612-00160	167	04717-02650	59	04811-10530	123
04013-50120	252	04512-50140	53	04612-00160	170	04717-02650	60	04811-10800	148
04013-50140	108	04512-50140	108	04612-00160	172	04717-02650	65	04811-10800	149
04013-50160	190	04512-50140	111	04612-00160	174	04717-02650	67	04811-50300	7
04013-50160	231	04512-50140	113	04612-00160	253	04717-02650	69	04811-50300	229
04013-50160	351	04512-50140	198	04612-00160	254	04717-02650	71	04811-50500	16
04013-50180	222	04512-50140	199	04612-00170	165	04724-00120	36	04811-50900	53
04013-50180	226	04512-50140	200	04612-00170	166	04810-00110	127	04811-51250	111

PART NO.	PAGE	PART NO.	PAGE	PART NO.	PAGE	PART NO.	PAGE	PART NO.	PAGE
04811-51250	112	05411-00635	98	05624-20408	241	08101-06213	43	08823-03526	76
04811-51300	45	05411-00635	107	05624-20408	242	08101-06213	111	08823-03526	80
05012-00408	10	05411-00635	114	05624-20408	243	08101-06213	112	08823-03526	84
05012-00510	6	05411-00640	76	05712-00410	6	08101-06304	88	08823-03526	94
05012-00612	190	05411-00640	123	05712-00512	105	08101-06304	97	08823-03716	88
05012-00612	192	05411-00825	110	05712-00720	10	08101-06305	94	08823-03716	90
05012-00816	61	05411-00825	112	05712-00720	12	08101-06305	97	08823-54027	86
05012-00816	63	05411-00836	193	05712-00730	10	08101-06305	98	08823-54027	96
05012-00818	59	05411-00840	249	06311-75045	1	08101-06306	76	08823-74217	80
05012-00818	60	05411-01040	222	06331-35010	49	08101-06306	78	08823-74217	84
05012-00818	72	05411-01040	225	06331-35010	57	08101-06306	80	08824-04527	76
05012-00818	73	05511-50218	172	06331-35010	59	08101-06306	83	08824-04527	87
05012-00818	74	05511-50218	174	06331-35016	66	08101-06306	90	09318-87016	121
05012-00818	75	05511-50218	194	06331-35016	70	08101-06306	98	09318-88085	180
05012-00818	100	05511-50218	195	06331-45010	56	08101-06307	72	09318-88085	182
05012-00818	104	05511-50220	58	06331-45010	59	08101-06307	73	09318-88130	24
05012-01016	56	05511-50220	107	06350-00607	12	08101-06307	78	09318-88130	25
05012-01016	142	05511-50220	191	06611-15010	45	08101-06307	80	09318-88160	163
05012-01016	143	05511-50220	192	06611-15675	194	08101-06307	84	09318-88160	164
05012-01016	144	05511-50220	196	06613-10010	53	08101-06307	98	09318-88160	212
05012-01016	145	05511-50220	197	06613-10010	123	08101-06308	47	09318-88160	268
05012-01016	146	05511-50220	201	06613-10675	224	08101-06308	48	09318-88160	269
05012-01018	1	05511-50220	203	07715-00805	108	08101-06308	49	09318-88180	9
05012-01018	43	05511-50318	115	07715-01605	100	08101-06308	51	09318-88180	17
05012-01018	61	05511-50318	214	07715-01605	101	08101-06308	52	09318-88180	18
05012-01018	63	05511-50335	142	07715-01605	102	08101-06310	51	09318-88180	20
05012-01018	64	05511-50335	143	07715-01605	104	08101-06905	94	09318-88180	300
05012-01018	66	05511-50335	144	07715-03219	110	08101-06908	78	09318-88220	9
05012-01018	68	05511-50335	145	08100-00026	74	08101-06908	83	09318-88250	28
05012-01018	70	05511-50335	146	08100-00026	75	08101-06911	86	09318-88260	28
05012-01018	99	05511-50335	197	08100-00026	83	08101-06911	87	09318-88260	29
05012-01020	56	05511-50430	222	08101-06005	94	08101-16009	72	09500-16287	100
05012-01020	57	05511-50430	226	08101-06006	79	08101-16009	73	09500-16287	104
05012-01063	108	05511-50435	190	08101-06006	83	08101-16009	74	09500-16287	107
05012-01325	108	05511-50435	196	08101-06006	94	08101-16009	75	09500-25388	58
05112-50850	58	05511-50530	223	08101-06007	96	08141-06006	79	09500-50689	122
05122-50616	262	05511-50530	226	08101-06204	79	08141-06006	83	09502-55210	94
05122-50618	115	05515-50600	115	08101-06204	81	08141-06203	165	09503-86211	72
05122-50618	214	05515-50600	214	08101-06204	83	08141-06203	166	09503-86211	73
05122-50818	172	05515-50600	262	08101-06204	85	08141-06203	168	09503-86211	74
05122-50818	174	05515-50800	207	08101-06205	6	08141-06203	171	09503-86211	75
05122-50820	167	05515-50800	209	08101-06205	79	08141-06203	173	09661-80260	21
05122-50820	169	05515-51000	115	08101-06205	81	08401-51107	49	09661-80300	21
05122-50822	207	05515-51000	214	08101-06205	83	08511-02525	60	09661-80450	21
05122-50822	209	05515-51600	161	08101-06205	85	08511-05030	120	13101-0000	140
05122-50828	194	05515-51600	162	08101-06205	93	08511-05030	121	14911-4275-1	21
05122-50828	195	05515-51600	227	08101-06205	98	08511-05040	120	15021-1424-1	15
05122-50850	207	05515-51600	228	08101-06206	95	08511-05040	121	15221-0175-1	5
05122-50850	209	05515-51600	229	08101-06207	87	08511-05540	49	15221-0337-3	5
05122-51028	115	05515-51600	230	08101-06207	88	08511-05540	120	15221-0338-3	1
05122-51028	214	05515-51600	262	08101-06207	90	08511-05540	121	15221-0339-2	1
05122-51028	248	05525-50800	167	08101-06207	96	08711-30207	44	15301-7247-0	212
05122-51028	250	05525-50800	169	08101-06207	98	08711-30212	106	15471-9536-1	13
05411-00622	168	05614-20409	27	08101-06208	72	08711-30213	106	15532-7243-2	187
05411-00625	100	05624-10410	239	08101-06208	73	08822-53017	249	26001-0040	155
05411-00625	104	05624-10410	241	08101-06208	74	08822-53020	86	26007-0001	154
05411-00628	102	05624-10410	242	08101-06208	75	08822-53020	87	31220-1429-3	201
05411-00635	55	05624-10410	243	08101-06208	95	08822-53020	95	31220-1429-3	203
05411-00635	94	05624-20408	239	08101-06212	111	08822-83518	96	31351-3714-2	121
05411-00635	97	05624-20408	240	08101-06212	112	08823-03522	76	31355-2662-1	107

PART NO.	PAGE	PART NO.	PAGE	PART NO.	PAGE	PART NO.	PAGE	PART NO.	PAGE
31355-2662-1	196	37300-2817-2	105	52200-2523-1	159	E5616-74252ED	34	E6850-74151	33
31355-2662-1	197	37300-2891-2	115	52300-3411-1	107	E5629-24401	36	E6850-74151	34
31355-2949-1	218	37300-2891-2	214	52300-3413-1	115	E5800-25161	31	E7103-04621	278
31355-2949-1	219	37800-4387-1	105	52300-3413-1	214	E5800-25161	32	E7103-63821	32
31355-2949-1	304	37805-4350-1	116	52300-3413-1	248	E5800-25182	31	E7230-01631	3
31355-2949-1	307	37805-4350-1	118	52300-3413-1	250	E5800-25182	32	E7230-12372	183
32210-2758-1	201	37805-4452-1	97	52300-7517-1	253	E5800-96031	6	E7240-32731	280
32210-2758-1	203	37805-4452-1	98	52300-7517-1	254	E5850-32614	9	E7240-32731	281
32240-3446-1	128	38240-1883-1	282	53415-4128-1	320	E5850-32616	9	E7250-64013	278
32240-3446-1	130	38240-1883-1	284	53961-2179-4	169	E5853-73011	17	E7300-05304	188
32240-3446-1	132	38240-1883-1	293	53961-2179-4	172	E5853-73011	18	E7300-11791	26
32240-3446-1	134	38245-2925-3	300	55311-3155-1	115	E5900-96021	1	E7300-11791	179
32240-3446-1	136	38245-2925-3	320	55311-3155-1	214	E5900-96021	5	E7300-11791	181
32240-3446-1	137	38260-2216-1	47	55311-3156-1	115	E6200-04623	278	E7300-72891	26
34150-1426-1	50	38260-2216-1	48	55311-3156-1	214	E6201-32443	9	E7300-72891	179
34150-2374-2	103	38260-2216-1	72	56713-6727-1	196	E6300-15113	12	E7300-72891	181
34150-2758-1	201	38260-2216-1	73	57781-5121-1	251	E6301-13151	15	E7310-76161	189
34150-2758-1	203	38260-2216-1	74	62331-1853-2	100	E6301-14111	15	E7310-76191	188
34150-2939-1	8	38260-2216-1	75	62331-1853-2	101	E6301-14261	15	F5800-13771	27
34150-3764-4	222	38260-2216-1	78	62331-1853-2	102	E6301-14311	15	F5800-26501	281
34150-3764-4	225	38260-2216-1	81	62331-1853-2	104	E6301-14331	15	F5800-36411	4
350058000	123	38260-2216-1	83	62411-3313-1	166	E6301-14431	15	F5800-36421	4
35340-2532-1	44	38260-2216-1	84	62411-3313-1	169	E6301-21202	11	F5800-60032	283
36001-0010	155	38260-2216-1	86	66116-4135-3	166	E6301-21202001	11	F5800-60032	285
36001-0042	154	38360-2178-1	80	66204-3623-0	186	E6301-33661	36	F5800-99011	40
36001-0050	155	38360-2178-1	84	66204-3623-0	189	E6301-33812	1	F5803-18112	26
36001-0069	154	38430-2175-1	96	66204-3623-1	186	E6302-21051	11	F5803-18113	26
36001-0070	155	38430-2554-0	96	76621-5482-0	186	E6302-21151	11	F6800-01001	1
36001-0080	155	38430-2554-1	88	76KB-0511	188	E6302-21161	11	F6800-01101	1
36001-0096	154	38430-2554-1	90	76KB-0512	189	E6303-33661	3	F6800-01111	1
36001-0098	154	38430-2554-1	96	82KC-0641	205	E6303-33751	3	F6800-01121	1
36001-0100	155	38435-2544-1	76	82KC-0641	206	E6400-13241	15	F6800-01311	1
36001-0110	154	38440-4388-1	45	84612-1445-0	249	E6403-13361	15	F6800-01321	1
36001-0140	155	38440-4475-1	53	84612-1823-0	302	E6500-33062	1	F6800-01401	1
36001-0150	154	38455-2314-1	88	C3240-38111	186	E6500-33201	36	F6800-01601	3
36001-0160	155	38455-2314-1	90	C7280-42151	310	E6500-95802	36	F6800-01611	3
36001-0190	155	41011-5151-4	189	C7280-42161	310	E6510-05552	20	F6800-03041	5
36001-0400	154	41011-5151-4	309	C7280-89541	315	E6510-14532	20	F6800-03051	5
36001-0500	154	41011-5151-4	317	C7690-47212	282	E6510-14671	20	F6800-03311	5
36003-0040	154	41162-4283-1	103	C7690-47212	284	E6510-33661	20	F6800-03451	5
37150-2176-1	86	41182-5151-1	221	D6210-61281	224	E6510-91502	15	F6800-03501	5
37150-2176-1	87	41182-5151-1	224	E1500-18411	185	E6520-34011	36	F6800-04101	6
37150-2179-1	86	44366-4688-1	220	E2101-05312	188	E6520-34021	36	F6800-04111	6
37150-2179-1	87	44366-4688-1	251	E5500-04464	10	E6700-13111	15	F6800-04211	8
37150-2825-3	108	44366-4688-1	252	E5500-11302	8	E6700-13121	15	F6800-04212	8
37150-3447-1	8	44366-4723-1	303	E5500-13332	15	E6700-13611	5	F6800-04213	8
37150-3447-1	186	44366-4723-1	306	E5500-13333	15	E6700-13622	5	F6800-04221	8
37150-3447-1	274	46001-0540	154	E5500-14232	15	E6700-65511	39	F6800-04251	8
37150-3447-1	277	46001-0630	154	E5500-15553	12	E6810-13561	5	F6800-04301	6
37150-3447-1	280	46001-0720	154	E5500-33142	6	E6810-13581	5	F6800-04401	6
37150-3447-1	281	46001-0770	154	E5500-39013	280	E6810-32292	9	F6800-04501	6
37150-3447-1	283	46001-0810	155	E5500-39013	281	E6820-04652	30	F6800-04612	30
37150-3447-1	285	46001-0830	155	E5500-63016	278	E6820-04662	30	F6800-04613	30
37150-3447-1	288	46001-0970	154	E5500-73265	17	E6820-25011	31	F6800-04614	30
37150-3447-1	290	52200-2523-1	128	E5500-73265	18	E6820-32451	9	F6800-04711	6
37150-3447-1	323	52200-2523-1	130	E5500-73272	17	E6820-74111	33	F6800-04721	6
37150-3447-1	324	52200-2523-1	132	E5500-73272	18	E6820-74111	34	F6800-04731	6
37155-3447-1	187	52200-2523-1	136	E5500-73342	17	E6821-25011	32	F6800-04811	10
37155-3447-1	274	52200-2523-1	155	E5500-73342	18	E6821-25111	32	F6800-05511	20
37155-3447-1	277	52200-2523-1	157	E5616-74252ED	33	E6850-63011	278	F6800-06201	10

PART NO.	PAGE	PART NO.	PAGE	PART NO.	PAGE	PART NO.	PAGE	PART NO.	PAGE
F6800-09051	12	F6800-17011	35	F6800-26751	281	F6800-92771	13	T2305-25191	76
F6800-10101	13	F6800-17101	35	F6800-32111	3	F6800-94111	27	T2305-25191	80
F6800-10151	13	F6800-17111	35	F6800-33041	36	F6800-99011	40	T2305-25191	84
F6800-10152	13	F6800-17201	22	F6800-33051	36	F6803-17201	23	T2305-25191	86
F6800-10153	13	F6800-17202	22	F6800-33651	1	F6803-17561	25	T2305-25191	88
F6800-10161	13	F6800-17211	22	F6800-33671	36	F6803-18951	26	T2305-25191	90
F6800-10261	13	F6800-17211	23	F6800-35631	10	F6803-20301	29	T2305-25191	94
F6800-10301	13	F6800-17501	24	F6800-42501	16	F6810-13411	34	T2305-26641	249
F6800-10351	13	F6800-17551	24	F6800-53003	16	F6820-13761	27	T2305-26641	265
F6800-10401	13	F6800-17551	25	F6800-53181	16	F6820-13762	27	T2305-26641	266
F6800-10451	13	F6800-17561	24	F6800-53452	16	F6820-17801	25	T2305-27551	334
F6800-10452	13	F6800-17701	22	F6800-53453	16	F6820-99012	41	T2305-27571	334
F6800-10461	13	F6800-17801	24	F6800-53471	16	F6820-99013	41	T2305-43883	56
F6800-10501	13	F6800-18941	26	F6800-53712	16	F6860-96041	18	T2305-43883	57
F6800-10502	14	F6800-18961	26	F6800-53722	16	P6270-66472	197	T2350-21281	100
F6800-10611	14	F6800-20101	28	F6800-53732	16	R1420-27742	351	T2350-21281	104
F6800-11651	26	F6800-20101	29	F6800-53742	16	R1510-27631	339	T2350-50421	183
F6800-11761	22	F6800-20301	24	F6800-60031	283	T2181-25442	229	T2350-50421	187
F6800-11761	23	F6800-20301	25	F6800-60031	285	T2181-25442	230	T2350-50421	208
F6800-11762	22	F6800-20301	28	F6800-60061	283	T2185-22341	92	T2350-50421	210
F6800-11762	23	F6800-20301	29	F6800-60061	285	T2185-23701	88	T2350-50431	183
F6800-11821	22	F6800-20401	28	F6800-60061	290	T2185-42461	44	T2350-50431	187
F6800-11821	23	F6800-20401	29	F6800-64101	278	T2185-42471	44	T2350-50431	208
F6800-11951	35	F6800-20501	28	F6800-64421	17	T2185-42481	44	T2350-50431	210
F6800-12103	16	F6800-20501	29	F6800-64421	18	T2185-42491	44	T2368-69023	283
F6800-12104	16	F6800-20701	2	F6800-65511	39	T2185-62241	171	T2368-69023	285
F6800-12203	16	F6800-21111	11	F6800-65561	39	T2185-62241	173	T2368-69024	283
F6800-12252	16	F6800-21311	11	F6800-72531	33	T2185-66671	215	T2368-69024	285
F6800-12312	27	F6800-21331	11	F6800-72531	34	T2185-70491	179	T2440-21361	72
F6800-12351	27	F6800-21351	11	F6800-72912	17	T2185-70491	182	T2440-21361	73
F6800-12371	37	F6800-22011	11	F6800-72912	18	T2185-70491	186	T2440-21361	74
F6800-12371	183	F6800-22111	11	F6800-72913	17	T2185-82551	161	T2440-21361	75
F6800-13311	17	F6800-22141	11	F6800-72913	18	T2185-82551	162	T2440-22581	87
F6800-13311	18	F6800-22311	11	F6800-72921	17	T2185-82551	274	T2540-27631	333
F6800-13411	17	F6800-23111	10	F6800-72921	18	T2185-82551	277	T2540-38251	212
F6800-13501	17	F6800-23251	10	F6800-73031	19	T2185-82551	286	T2610-14831	58
F6800-13501	18	F6800-23481	10	F6800-73051	19	T2185-82561	138	T2610-21212	100
F6800-13763	27	F6800-23491	10	F6800-73341	2	T2185-82561	139	T2610-21212	104
F6800-14001	15	F6800-23501	33	F6800-73341	5	T2185-82561	150	T2610-21593	102
F6800-14351	15	F6800-23501	34	F6800-74281	33	T2185-82561	151	T2610-21812	80
F6800-14501	20	F6800-23531	10	F6800-74281	34	T2185-82561	274	T2610-21812	84
F6800-14511	20	F6800-23541	10	F6800-90111	1	T2185-82561	277	T2610-22171	101
F6800-14521	20	F6800-24111	10	F6800-90121	1	T2185-82561	282	T2610-22661	78
F6800-14561	20	F6800-25102	37	F6800-91811	26	T2185-82561	284	T2610-22661	97
F6800-15111	12	F6800-25421	37	F6800-91821	26	T2185-82561	291	T2610-22821	80
F6800-15121	20	F6800-25422	37	F6800-91911	27	T2185-82561	292	T2610-22821	84
F6800-16011	12	F6800-26102	38	F6800-91911	29	T2198-68811	282	T2610-22834	80
F6800-16102	21	F6800-26201	280	F6800-91911	35	T2198-68811	284	T2610-22834	84
F6800-16111	21	F6800-26301	280	F6800-91911	37	T2198-69471	280	T2610-22851	80
F6800-16121	21	F6800-26302	280	F6800-91911	184	T2198-69471	281	T2610-22851	84
F6800-16131	21	F6800-26302	281	F6800-92311	33	T2198-82571	273	T2610-23831	92
F6800-16141	21	F6800-26401	280	F6800-92311	34	T2198-82571	276	T2610-23841	92
F6800-16151	12	F6800-26401	281	F6800-92411	35	T2198-83171	282	T2610-23851	92
F6800-16161	9	F6800-26501	280	F6800-92411	37	T2198-83171	284	T2610-37453	122
F6800-16171	9	F6800-26502	280	F6800-92411	183	T2305-17151	102	T2610-37473	117
F6800-16172	9	F6800-26661	37	F6800-92421	35	T2305-21661	78	T2610-37473	119
F6800-16271	12	F6800-26671	37	F6800-92431	35	T2305-21661	82	T2610-39911	123
F6800-16402	21	F6800-26701	280	F6800-92431	37	T2305-21661	94	T2610-39921	123
F6800-16411	21	F6800-26701	281	F6800-92431	183	T2305-21762	96	T2610-50271	202
F6800-16511	12	F6800-26751	280	F6800-92451	27	T2305-21891	95	T2610-50271	204

PART NO.	PAGE	PART NO.	PAGE	PART NO.	PAGE	PART NO.	PAGE	PART NO.	PAGE
T2610-50271	212	T4145-66121	166	T4240-23871	103	T4520-44081	49	T4601-65031	265
T2611-26693	325	T4145-66121	169	T4260-22691	336	T4520-44081	51	T4601-65031	266
T2611-26693	326	T4145-66131	166	T4260-27691	331	T4520-44081	52	T4601-95381	218
T2611-54822	211	T4145-66131	169	T4333-53651	239	T4520-44091	51	T4601-95381	219
T2611-54823	211	T4145-81532	321	T4333-53651	240	T4520-44091	52	T4620-21371	100
T2615-25621	96	T4145-81551	321	T4333-53651	241	T4520-44101	51	T4620-21371	104
T2615-25661	95	T4145-81961	321	T4333-53651	242	T4520-44101	52	T4620-21481	61
T2615-25681	96	T4145-82052	320	T4333-53651	243	T4520-44111	47	T4620-21481	63
T2615-25691	96	T4145-82081	320	T4340-27131	333	T4520-44111	48	T4620-25383	98
T2615-25921	125	T4145-82212	302	T4340-38231	150	T4520-44111	49	T4620-25442	98
T2615-25922	125	T4145-82222	302	T4340-38231	151	T4520-44121	47	T4620-25452	98
T2615-25922	127	T4145-82241	302	T4363-60531	161	T4520-44121	48	T4620-38032	138
T2615-25922	129	T4145-82251	302	T4373-24561	103	T4520-44121	49	T4620-38032	139
T2615-25922	131	T4145-82431	295	T4420-37361	125	T4520-44811	53	T4620-38033	139
T2615-25922	133	T4145-82951	321	T4420-37361	127	T4520-49381	331	T4620-41601	53
T2615-25922	135	T4145-82961	321	T4420-37361	129	T4520-62243	168	T4620-41612	53
T2615-25922	137	T4145-83071	300	T4420-37361	131	T4520-62261	166	T4620-44592	55
T2630-43111	43	T4145-83711	309	T4420-37361	133	T4520-62261	168	T4620-44592	94
T2630-44601	114	T4145-83711	316	T4420-37361	135	T4520-62331	115	T4620-44592	114
T2630-44602	55	T4145-83721	310	T4420-37361	137	T4520-62331	214	T4620-49371	333
T2630-44602	114	T4145-83721	317	T4520-14872	58	T4520-63623	144	T4620-49371	334
T2630-46231	94	T4145-83881	321	T4520-24921	249	T4520-63623	145	T4620-49371	336
T2660-46111	93	T4145-85021	309	T4520-26161	167	T4520-63623	146	T4620-49381	333
T2660-68291	283	T4145-86163	300	T4520-26161	169	T4520-63623006	142	T4620-49381	334
T2660-68291	285	T4145-86172	300	T4520-26161	248	T4520-63623006	143	T4620-49381	336
T2660-75951	273	T4145-86261	301	T4520-26161	249	T4520-63623006	144	T4620-49391	333
T2660-75951	276	T4145-86271	301	T4520-26931	248	T4520-63623006	145	T4620-49391	334
T2670-15161	93	T4145-86403	300	T4520-26932	247	T4520-63623006	146	T4620-50701	205
T2670-15161	95	T4145-87002	300	T4520-27193	110	T4520-63624	142	T4620-50701	206
T2670-15182	82	T4145-87003	300	T4520-27193	112	T4520-63624	143	T4620-55841	247
T2670-15272	93	T4145-87291	188	T4520-27831	167	T4520-63624	144	T4620-55841	248
T2670-15282	93	T4145-88051	315	T4520-27831	170	T4520-63624	145	T4620-60334	196
T2670-15311	93	T4145-88841	231	T4520-27831	172	T4520-63624	146	T4620-69251	294
T2670-15362	93	T4153-27831	192	T4520-27831	174	T4520-75481	282	T4620-69272	293
T4025-68301	288	T4153-27831	197	T4520-27831	191	T4520-75481	284	T4620-81842	295
T4025-68301	290	T4157-50271	202	T4520-27831	196	T4520-82561	300	T4620-81842	309
T4025-68351	283	T4157-50271	204	T4520-38151	150	T4520-87402	295	T4620-81842	316
T4025-68351	285	T4157-56111	115	T4520-38151	151	T4520-87402	301	T4620-81842	318
T4121-31053	282	T4157-56111	191	T4520-41631	53	T4520-87402	309	T4620-82022	313
T4121-31053	284	T4157-56111	192	T4520-41681	53	T4520-87402	313	T4620-82022	315
T4125-08201	237	T4157-56111	194	T4520-41821	282	T4520-87402	316	T4620-85311	222
T4125-08201	238	T4157-56111	195	T4520-41821	284	T4520-87402	318	T4620-85311	226
T4125-08201	304	T4157-56111	197	T4520-43071	43	T4520-87691	304	T4624-34111	125
T4125-08201	307	T4157-56111	214	T4520-43081	43	T4520-87691	307	T4624-34111	129
T4125-08251	187	T4157-56111	248	T4520-43091	43	T4520-88401	321	T4624-34111	131
T4125-13561	187	T4157-56111	250	T4520-43171	43	T4520-89541	315	T4624-34111	133
T4125-14261	59	T4163-69281	288	T4520-43191	45	T4520-91152	225	T4624-34111	135
T4125-14261	60	T4163-69281	290	T4520-43271	45	T4520-92013010	223	T4624-43291	274
T4125-14261	64	T4180-69951	273	T4520-43351	45	T4540-49261	331	T4624-43291	277
T4125-14261	66	T4180-69951	276	T4520-43361	45	T4540-49261	334	T4625-52351	239
T4125-14261	68	T4180-69961	288	T4520-43542	49	T4540-49311	336	T4625-52351	240
T4125-14261	70	T4180-69961	290	T4520-43652	51	T4540-49321	336	T4625-52351	241
T4125-23673	86	T4182-21351	100	T4520-43652	52	T4601-17371	251	T4625-52351	242
T4125-23673	87	T4182-21351	104	T4520-43941	142	T4601-17371	252	T4625-52351	243
T4125-50681	201	T4240-14081	61	T4520-43941	143	T4601-52191	257	T4625-55431	179
T4125-50681	203	T4240-14081	63	T4520-43941	144	T4601-52411	239	T4625-55431	181
T4145-37551	261	T4240-14081	64	T4520-43941	145	T4601-52411	240	T4625-55431	186
T4145-50041	188	T4240-14081	66	T4520-43941	146	T4601-52411	241	T4625-55431	218
T4145-52191	325	T4240-14081	68	T4520-44081	47	T4601-52411	242	T4625-55431	255
T4145-52191	326	T4240-14081	70	T4520-44081	48	T4601-52411	243	T4625-55431	256

PART NO.	PAGE	PART NO.	PAGE	PART NO.	PAGE	PART NO.	PAGE	PART NO.	PAGE
T4625-55431	261	T4682-52181	241	T4682-91114	222	T4710-43151	43	T4810-26151	105
T4625-55431	265	T4682-52181	242	T4682-91114	225	T4710-43521	49	T4810-26161	105
T4625-55431	267	T4682-52181	243	T4682-91132	222	T4710-52201	325	T4810-26171	105
T4625-55431	308	T4682-53552	325	T4682-91132	225	T4710-52201	326	T4810-26181	105
T4625-55431	321	T4682-53552	326	T4684-43571	274	T4710-53141	325	T4810-26191	105
T4625-55441	180	T4682-54123	251	T4684-43571	277	T4710-53141	326	T4810-26331	111
T4625-55441	182	T4682-54261	245	T4686-29841	229	T4710-53152	325	T4810-26331	112
T4625-55441	187	T4682-54261	246	T4686-41351	211	T4710-53152	326	T4810-26345	111
T4625-55441	255	T4682-55202	212	T4686-50963	189	T4710-65671	262	T4810-26345	112
T4625-55441	256	T4682-55421	245	T4686-50963	245	T4710-65681	262	T4810-26391	110
T4680-85311	161	T4682-55421	246	T4686-50963	246	T4710-66501	247	T4810-26471	109
T4680-85311	227	T4682-55821	245	T4686-50963	282	T4710-66502	247	T4810-26491	111
T4681-82411	295	T4682-55821	246	T4686-50963	284	T4710-66531	220	T4810-26491	113
T4681-82411	318	T4682-55821	265	T4686-50963	300	T4710-69043	271	T4810-26501	111
T4681-82421	295	T4682-55821	266	T4686-51951	304	T4710-69043	272	T4810-26501	113
T4681-82421	318	T4682-60211	161	T4686-51951	307	T4710-69251	287	T4810-26541	110
T4681-83431	320	T4682-60211	162	T4686-87611	245	T4710-69251	289	T4810-26551	111
T4681-85311	315	T4682-65291	197	T4686-87611	304	T4710-69702	64	T4810-26551	113
T4681-91111	237	T4682-65291	262	T4686-87611	307	T4710-69702	66	T4810-26571	51
T4682-22842	76	T4682-65311	115	T4688-29821	229	T4710-69702	68	T4810-26571	52
T4682-22852	76	T4682-65311	167	T4688-29831	229	T4710-69702	70	T4810-26571	111
T4682-25111	78	T4682-65311	169	T4689-75581	293	T4710-92801	337	T4810-26571	112
T4682-25111	80	T4682-65311	194	T4689-75951	273	T4710-92801	338	T4810-26912	111
T4682-26832	110	T4682-65311	195	T4689-75951	276	T4710-92801	339	T4810-26912	113
T4682-26833	110	T4682-65311	214	T4710-11011	179	T4720-37131	116	T4810-45721	125
T4682-26833	112	T4682-66031	169	T4710-11081	182	T4720-37131	118	T4810-45721	127
T4682-32231	273	T4682-66031	171	T4710-22841	82	T4720-37142	116	T4810-45721	129
T4682-32231	276	T4682-66031	173	T4710-23501	92	T4720-37142	118	T4810-45721	131
T4682-37582	156	T4682-66061	168	T4710-24511	82	T4720-39811	123	T4810-45721	133
T4682-37582	157	T4682-66061	171	T4710-24532	82	T4720-39821	123	T4810-45721	135
T4682-37582	159	T4682-66061	173	T4710-25671	95	T4720-39831	123	T4810-45721	137
T4682-39961	161	T4682-66071	169	T4710-26123	92	T4720-39841	123	T4810-45761	116
T4682-39961	162	T4682-66071	171	T4710-26151	105	T4720-39852	123	T4810-45761	118
T4682-43275	274	T4682-66071	173	T4710-26162	106	T4720-39862	123	T4810-45761	125
T4682-43275	277	T4682-66081	168	T4710-26172	106	T4720-39891	123	T4810-45761	127
T4682-43281	274	T4682-66081	171	T4710-26182	106	T4720-39912	122	T4810-45761	129
T4682-43281	277	T4682-66081	173	T4710-26522	105	T4720-39951	122	T4810-45761	131
T4682-43571	61	T4682-66111	169	T4710-26632	107	T4720-46951	175	T4810-45761	133
T4682-43571	63	T4682-66111	171	T4710-26802	110	T4720-46951	176	T4810-45761	135
T4682-43571	64	T4682-66111	173	T4710-26803	110	T4720-46971	148	T4810-45761	137
T4682-43571	68	T4682-69031	273	T4710-26803	112	T4720-46971	175	T4810-46734	139
T4682-43571	275	T4682-69031	276	T4710-26812	110	T4720-46971	176	T4810-47131	116
T4682-46051	77	T4682-69401	61	T4710-26813	110	T4720-46971001	148	T4810-47131	118
T4682-48061	168	T4682-69401	63	T4710-26813	112	T4720-46971001	175	T4810-47151	125
T4682-48061	171	T4682-69401	64	T4710-26821	110	T4720-47201	125	T4810-47151	128
T4682-48061	173	T4682-69401	68	T4710-26822	110	T4720-47201	133	T4810-47151	130
T4682-49101	336	T4682-69401	274	T4710-26822	112	T4720-47201	137	T4810-47151	132
T4682-49282	334	T4682-85331	221	T4710-26851	110	T4720-65401	247	T4810-47151	134
T4682-50053	349	T4682-85573	233	T4710-26851	112	T4720-90081	156	T4810-47151	136
T4682-50053BB	349	T4682-85573	234	T4710-27171	51	T4720-90081	158	T4810-47202	128
T4682-50053BB	350	T4682-85573	235	T4710-27171	52	T4720-90081	160	T4810-47202	130
T4682-50063	202	T4682-85573	236	T4710-27171	111	T4720-90091	156	T4810-47202	132
T4682-50063	204	T4682-87812	231	T4710-27171	112	T4720-90091	158	T4810-47202	136
T4682-50063BB	350	T4682-87821	231	T4710-28181	109	T4720-90091	159	T4810-49011	338
T4682-50071	349	T4682-87831	231	T4710-28212	108	T4750-65671	262	T4810-49012	338
T4682-50071	350	T4682-87861	238	T4710-32231	273	T4810-22581	94	T4810-49021	338
T4682-50082	349	T4682-91072	222	T4710-32231	276	T4810-25641	77	T4810-49022	338
T4682-50082	350	T4682-91072	225	T4710-32231	284	T4810-25641	82	T4810-49051	338
T4682-52181	239	T4682-91104	222	T4710-43133	43	T4810-25771	76	T4810-49061	338
T4682-52181	240	T4682-91104	225	T4710-43142	43	T4810-26141	105	T4810-49101	338

PART NO.	PAGE	PART NO.	PAGE	PART NO.	PAGE	PART NO.	PAGE	PART NO.	PAGE
T4810-49102	338	T4815-89141	295	T4870-49221	333	T4930-52331	325	T4931-72091	185
T4810-49111	338	T4815-89141	318	T4870-49222	333	T4930-52331	326	T4931-72111	186
T4810-49121	338	T4815-89151	295	T4870-49223	333	T4930-52341	325	T4935-43101	288
T4810-49122	338	T4815-89151	318	T4870-49231	333	T4930-52351	257	T4935-43101	290
T4810-49223	331	T4815-89161	295	T4870-49602BE	333	T4930-52351	325	T4935-45331	149
T4810-49231	331	T4815-89161	318	T4870-49611	333	T4930-52351	326	T4935-45331	177
T4810-49281	331	T4815-89162	295	T4870-49622	333	T4930-52361	239	T4935-45331	178
T4810-49282	331	T4815-89162	318	T4870-85501	349	T4930-52361	240	T4935-45341	175
T4810-49421	331	T4815-89171	295	T4870-A12000201	348	T4930-52361	241	T4935-45341	177
T4810-49422	331	T4815-89171	319	T4876-45162	125	T4930-52361	242	T4935-45341001	175
T4810-51181	325	T4815-90251	264	T4876-45162	128	T4930-52361	243	T4935-46961	176
T4810-51181	326	T4815-93211	296	T4876-45162	130	T4930-52371	239	T4935-46961	178
T4810-52121	325	T4815-93211	314	T4876-45162	132	T4930-52371	240	T4935-52011	240
T4810-52121	326	T4815-93211	316	T4876-45162	134	T4930-52371	241	T4935-52011	241
T4810-55234	212	T4815-93211	319	T4876-45162	136	T4930-52371	242	T4935-54212	288
T4810-55312	213	T4815-93211	320	T4876-67282	247	T4930-52371	243	T4935-54212	290
T4810-66222	190	T4816-45401	189	T4880-24492	82	T4930-52391	325	T4935-54221	287
T4810-66721	167	T4816-51462	205	T4880-93031	221	T4930-52391	326	T4935-54221	290
T4810-66721	170	T4816-51462	206	T4880-93031	225	T4930-52471	239	T4935-54232	288
T4810-66721	172	T4818-44291	51	T4880-93041	222	T4930-52471	240	T4935-54232	290
T4810-66721	174	T4818-44291	52	T4880-93041	225	T4930-52471	241	T4935-69031	297
T4810-66721	253	T4818-51462	206	T4880-93051	222	T4930-52471	242	T4950-52451	257
T4810-66721	254	T4830-49801	339	T4880-93051	225	T4930-52471	243	T4980-22831	77
T4810-66721	262	T4830-49811	339	T4880-93061	222	T4930-52481	325	T4980-22831	82
T4810-66961	190	T4830-49821	339	T4880-93061	225	T4930-52481	326	T4980-52111	239
T4810-66961	192	T4830-49831	339	T4880-93081006	223	T4930-54501	291	T4980-52111	242
T4810-69931	286	T4830-49901	339	T4920-65381	274	T4930-54501	292	T4980-52111	243
T4810-82341	291	T4830-49911	339	T4920-65381	277	T4930-55411	291	T5210-14114	59
T4810-82341	292	T4833-74052	229	T4920-66551	116	T4930-55411	292	T5210-14115	59
T4810-82352	291	T4833-74052	230	T4920-66551	118	T4930-64301	261	T5210-14116	59
T4810-82352	292	T4833-87141	320	T4920-69251	287	T4930-65161	253	T5210-14117	59
T4810-82421	292	T4835-46591	117	T4920-69251	289	T4930-66731	115	T5210-14118	59
T4810-82911	323	T4835-46591	140	T4920-69571	275	T4930-66731	214	T5210-14301	57
T4810-82911	324	T4835-46591	141	T4920-69571	277	T4930-66731	248	T5210-14501	57
T4810-86281	300	T4835-46591	155	T4920-70471	322	T4930-66731	250	T5210-14721	58
T4810-91662	221	T4835-46591	157	T4920-80151	322	T4930-66741	194	T5210-14753	72
T4810-91662	224	T4835-46591	159	T4920-80152	322	T4930-66741	195	T5210-14753	74
T4811-49111	336	T4835-64711	218	T4920-87851	231	T4930-66751	115	T5210-14754	72
T4815-43331	45	T4835-82431	318	T4925-53651	240	T4930-66751	214	T5210-14754	74
T4815-46791	294	T4835-87621	316	T4930-14261	65	T4930-66751	262	T5210-14811	58
T4815-47281	155	T4835-91151	222	T4930-14261	67	T4930-71221	254	T5210-21115	64
T4815-47281	157	T4835-91151	226	T4930-14261	69	T4930-71221	266	T5210-21116	64
T4815-55531	248	T4835-91171	222	T4930-14261	71	T4930-80142	321	T5210-21116	66
T4815-68761	220	T4835-91171	226	T4930-41442	287	T4930-80651	295	T5210-21116	68
T4815-78112	296	T4835-93082	222	T4930-41442	289	T4930-80651	318	T5210-21116	70
T4815-78112	319	T4835-93082	225	T4930-43601	49	T4930-83001	303	T5210-21117	64
T4815-82361	294	T4850-26201	105	T4930-47071	156	T4930-83001	306	T5210-21117	66
T4815-82421	295	T4850-26241	105	T4930-47071	157	T4930-83082	302	T5210-21117	68
T4815-82431	296	T4850-26541	110	T4930-47071	159	T4930-83721	309	T5210-21117	70
T4815-82431	319	T4850-45161	152	T4930-47091	176	T4930-83721	317	T5210-21118	64
T4815-87181	296	T4850-45161	153	T4930-47091	178	T4930-83731	309	T5210-21118	66
T4815-87181	319	T4850-49081	336	T4930-47091	268	T4930-83731	317	T5210-21118	68
T4815-88211	291	T4850-49081	338	T4930-50742	287	T4930-84141	300	T5210-21118	70
T4815-88211	292	T4850-49081	339	T4930-50742	289	T4930-84151	189	T5210-21124	64
T4815-88221	296	T4850-49091	337	T4930-50961	300	T4930-85081	309	T5210-21124	66
T4815-88221	319	T4850-49091	338	T4930-52311	239	T4930-85091	309	T5210-21131	65
T4815-88241	315	T4850-49091	339	T4930-52311	240	T4930-92502	287	T5210-21131	67
T4815-88261	315	T4850-50062	165	T4930-52311	241	T4930-92502	289	T5210-21131	69
T4815-89131	296	T4850-85501	350	T4930-52311	242	T4931-48011	152	T5210-21131	71
T4815-89131	319	T4870-27742	348	T4930-52311	243	T4931-48011	153	T5210-21156	63

PART NO.	PAGE	PART NO.	PAGE	PART NO.	PAGE	PART NO.	PAGE	PART NO.	PAGE
T5210-21157	63	T5210-23282	103	T5210-25612	95	T5210-35421	161	T5210-37462	129
T5210-21159	63	T5210-23293	103	T5210-25621	95	T5210-35421	162	T5210-37462	131
T5210-21161	63	T5210-23323	102	T5210-25631	95	T5210-35511	124	T5210-37462	133
T5210-21243	100	T5210-23324	102	T5210-25651	95	T5210-36201	138	T5210-37462	135
T5210-21253	100	T5210-23613	86	T5210-25671	95	T5210-36202	138	T5210-37491	116
T5210-21361	100	T5210-23641	86	T5210-25681	95	T5210-36202	150	T5210-37491	118
T5210-21361	104	T5210-23653	92	T5210-25711	95	T5210-36211	150	T5210-37561	141
T5210-21413	59	T5210-23682	92	T5210-25721	95	T5210-36432	127	T5210-37561	148
T5210-21414	59	T5210-23691	92	T5210-25731	96	T5210-36432	129	T5210-37561	149
T5210-21414	60	T5210-23712	88	T5210-25751	96	T5210-36452	125	T5210-37621	116
T5210-21415	59	T5210-23722	88	T5210-25771	96	T5210-36452	127	T5210-37621	118
T5210-21415	60	T5210-23722	90	T5210-25902	229	T5210-36452	129	T5210-38101	138
T5210-21544	100	T5210-23733	88	T5210-25902	230	T5210-36452	131	T5210-38102	138
T5210-21544	104	T5210-23743	88	T5210-26102	105	T5210-36452	133	T5210-38102	150
T5210-21545	100	T5210-23744	88	T5210-26132	105	T5210-36452	135	T5210-38121	141
T5210-21545	104	T5210-23744	90	T5210-26553	105	T5210-36452	137	T5210-38121	148
T5210-21554	100	T5210-23745	88	T5210-26563	105	T5210-36462	125	T5210-38121	149
T5210-21554	104	T5210-23745	90	T5210-26681	107	T5210-36462	127	T5210-38201	138
T5210-21555	100	T5210-23746	88	T5210-26712	110	T5210-36462	129	T5210-38201	150
T5210-21555	104	T5210-23746	90	T5210-26712	112	T5210-36462	131	T5210-38401	116
T5210-21611	76	T5210-23752	88	T5210-26722	110	T5210-36462	133	T5210-38401	118
T5210-21723	76	T5210-23752	90	T5210-26722	112	T5210-36462	135	T5210-38421	116
T5210-21732	76	T5210-23761	88	T5210-26731	106	T5210-36511	155	T5210-38421	118
T5210-21742	76	T5210-23762	88	T5210-27111	110	T5210-36512	155	T5210-38601	268
T5210-21811	76	T5210-23762	90	T5210-27314	111	T5210-36551	268	T5210-38601	269
T5210-21831	76	T5210-23763	88	T5210-27315	111	T5210-36552	268	T5210-38771	65
T5210-21851	76	T5210-23763	90	T5210-28223	108	T5210-36552	269	T5210-38771	66
T5210-22122	101	T5210-23771	89	T5210-30081	117	T5210-36581	127	T5210-38771	68
T5210-22131	101	T5210-23881	92	T5210-30081	119	T5210-36581	129	T5210-38771	70
T5210-22153	101	T5210-24101	92	T5210-30091	117	T5210-36581	131	T5210-39122	156
T5210-22163	101	T5210-24112	92	T5210-30091	119	T5210-36581	135	T5210-39123	156
T5210-22612	80	T5210-24122	92	T5210-30531	161	T5210-36602	154	T5210-39123	157
T5210-22612	84	T5210-24243	104	T5210-30531	162	T5210-36602	157	T5210-39123	159
T5210-22623	80	T5210-24543	104	T5210-30532	161	T5210-36602	159	T5210-39132	156
T5210-22624	80	T5210-25101	96	T5210-30532	162	T5210-36622	117	T5210-39133	156
T5210-22624	84	T5210-25112	96	T5210-31332	147	T5210-36671	128	T5210-39133	157
T5210-22625	80	T5210-25122	96	T5210-33207	44	T5210-36671	130	T5210-39133	159
T5210-22625	84	T5210-25132	97	T5210-34102	154	T5210-36671	132	T5210-39142	156
T5210-22633	80	T5210-25142	97	T5210-34102	157	T5210-36671	136	T5210-39143	156
T5210-22633	84	T5210-25152	96	T5210-34302	116	T5210-36681	117	T5210-39143	157
T5210-22651	78	T5210-25161	97	T5210-34302	119	T5210-36681	141	T5210-39143	159
T5210-22651	81	T5210-25203	95	T5210-34402	116	T5210-36742	155	T5210-39152	156
T5210-22652	81	T5210-25212	72	T5210-34402	119	T5210-36742	157	T5210-39153	156
T5210-22652	83	T5210-25212	73	T5210-34412	120	T5210-36742	159	T5210-39153	157
T5210-22652	84	T5210-25212	74	T5210-34412	121	T5210-36801	140	T5210-39153	159
T5210-22704	63	T5210-25212	75	T5210-35101	124	T5210-37115	120	T5210-39162	156
T5210-22743	80	T5210-25222	95	T5210-35101	164	T5210-37117	120	T5210-39162	157
T5210-22743	84	T5210-25232	97	T5210-35112	124	T5210-37117	121	T5210-39162	159
T5210-22811	80	T5210-25233	97	T5210-35113	124	T5210-37141	121	T5210-39201	161
T5210-22811	84	T5210-25242	98	T5210-35321	175	T5210-37173	124	T5210-39201	162
T5210-23114	102	T5210-25243	98	T5210-35332	175	T5210-37183	124	T5210-39201	227
T5210-23115	102	T5210-25252	98	T5210-35332	177	T5210-37221	163	T5210-39201	228
T5210-23116	102	T5210-25253	98	T5210-35342	175	T5210-37221	164	T5210-39712	128
T5210-23125	102	T5210-25262	98	T5210-35342	177	T5210-37272	124	T5210-39712	130
T5210-23131	102	T5210-25271	98	T5210-35351	142	T5210-37273	124	T5210-39712	132
T5210-23152	102	T5210-25314	98	T5210-35351	143	T5210-37311	120	T5210-39712	136
T5210-23163	102	T5210-25415	98	T5210-35361	142	T5210-37443	127	T5210-39801	123
T5210-23251	103	T5210-25452	98	T5210-35361	143	T5210-37443	131	T5210-39901	123
T5210-23266	103	T5210-25602	95	T5210-35411	161	T5210-37462	125	T5210-39922	122
T5210-23272	103	T5210-25603	95	T5210-35411	162	T5210-37462	127	T5210-41691	53

PART NO.	PAGE	PART NO.	PAGE	PART NO.	PAGE	PART NO.	PAGE	PART NO.	PAGE
T5210-42101	42	T5210-44641	53	T5210-50903	207	T5210-60321	190	T5210-64313	261
T5210-42101	54	T5210-45203	142	T5210-50903	209	T5210-60322	190	T5210-64314	261
T5210-42145	42	T5210-45203	145	T5210-51251	325	T5210-60322	192	T5210-64362	261
T5210-42147	42	T5210-46004	93	T5210-51251	326	T5210-60323	190	T5210-64381	323
T5210-42262	44	T5210-46013	93	T5210-52101	257	T5210-60323	192	T5210-64383	323
T5210-42291	44	T5210-46023	93	T5210-52131	325	T5210-60332	215	T5210-64392	323
T5210-42311	44	T5210-46051	93	T5210-52131	326	T5210-60333	215	T5210-64411	218
T5210-42321	43	T5210-46061	93	T5210-52311	325	T5210-60342	190	T5210-64411	219
T5210-42613	53	T5210-46152	93	T5210-52311	326	T5210-60343	190	T5210-64411	328
T5210-42623	53	T5210-46163	94	T5210-52421	325	T5210-60343	192	T5210-64411	329
T5210-42753	44	T5210-46203	93	T5210-52421	326	T5210-60351	190	T5210-64421	218
T5210-43011	43	T5210-46401	122	T5210-54121	251	T5210-60351	192	T5210-64421	219
T5210-43021	43	T5210-46501	122	T5210-54121	252	T5210-60432	215	T5210-64421	328
T5210-43031	43	T5210-46602	161	T5210-55023	211	T5210-60433	215	T5210-64421	329
T5210-43041	43	T5210-46612	140	T5210-55024	211	T5210-60441	102	T5210-64422	218
T5210-43051	43	T5210-47001	152	T5210-55041	211	T5210-60911	196	T5210-64422	219
T5210-43102	43	T5210-47001	153	T5210-55051	211	T5210-60911	197	T5210-64422	329
T5210-43121	43	T5210-47101	133	T5210-55061	211	T5210-60921	196	T5210-64432	261
T5210-43212	47	T5210-47101	137	T5210-55071	211	T5210-60921	197	T5210-64452	215
T5210-43212	48	T5210-47111	125	T5210-55081	211	T5210-60922	196	T5210-64453	215
T5210-43213	47	T5210-47111	128	T5210-55091	211	T5210-60922	197	T5210-64453	265
T5210-43213	48	T5210-47111	130	T5210-55101	212	T5210-60923	196	T5210-64453	266
T5210-43222	47	T5210-47111	132	T5210-55111	212	T5210-60923	197	T5210-64512	215
T5210-43222	48	T5210-47111	133	T5210-55133	212	T5210-60931	196	T5210-64513	215
T5210-43223	47	T5210-47111	136	T5210-55261	212	T5210-60932	197	T5210-64513	265
T5210-43223	48	T5210-47111	137	T5210-55454	237	T5210-60943	217	T5210-64513	266
T5210-43242	47	T5210-47222	126	T5210-55454	238	T5210-60945	217	T5210-64522	215
T5210-43314	45	T5210-47223	128	T5210-55461	237	T5210-60973	265	T5210-64551	218
T5210-43322	45	T5210-47223	132	T5210-55512	247	T5210-60973	266	T5210-64551	219
T5210-43323	45	T5210-47223	134	T5210-55711	249	T5210-63602	142	T5210-64561	261
T5210-43334	45	T5210-47223	137	T5210-55712	249	T5210-63602	143	T5210-64571	261
T5210-43335	46	T5210-47223	152	T5210-55713	249	T5210-63602	144	T5210-64581	261
T5210-43344	45	T5210-47223	153	T5210-55721	249	T5210-63602	145	T5210-64721	218
T5210-43354	45	T5210-47232	126	T5210-55722	249	T5210-63602	146	T5210-64721	219
T5210-43413	47	T5210-47232	134	T5210-55723	249	T5210-63603	142	T5210-64751	218
T5210-43413	48	T5210-47232	137	T5210-55731	249	T5210-63603	143	T5210-64751	219
T5210-43443	47	T5210-47232	152	T5210-55741	249	T5210-63603	144	T5210-64762	264
T5210-43451	45	T5210-47243	125	T5210-55751	115	T5210-63603	145	T5210-65021	115
T5210-43451	52	T5210-47243	134	T5210-55751	214	T5210-63603	146	T5210-65021	214
T5210-43521	49	T5210-47243	137	T5210-55761	249	T5210-63611	144	T5210-65291	251
T5210-43624	51	T5210-49011	338	T5210-55771	194	T5210-63611	145	T5210-65291	252
T5210-43624	52	T5210-49021	338	T5210-55771	195	T5210-63611	146	T5210-65321	247
T5210-43625	51	T5210-49101	338	T5210-55783	194	T5210-63612	142	T5210-65411	265
T5210-43625	52	T5210-49121	338	T5210-55784	195	T5210-63612	143	T5210-65411	266
T5210-43634	49	T5210-50502	205	T5210-55793	194	T5210-63612	144	T5210-65541	327
T5210-43635	49	T5210-50502	206	T5210-55794	195	T5210-63612	145	T5210-65541	329
T5210-43636	49	T5210-50553	205	T5210-55802	194	T5210-63612	146	T5210-65612	262
T5210-43644	49	T5210-50553	206	T5210-55802	195	T5210-64034	265	T5210-65613	262
T5210-43645	49	T5210-50563	205	T5210-55911	251	T5210-64034	266	T5210-65651	262
T5210-43646	49	T5210-50563	206	T5210-55912	251	T5210-64042	265	T5210-65661	262
T5210-43681	51	T5210-50593	205	T5210-55913	251	T5210-64042	266	T5210-66004	168
T5210-43681	52	T5210-50593	206	T5210-60221	190	T5210-64213	261	T5210-66005	168
T5210-43714	51	T5210-50603	205	T5210-60221	192	T5210-64224	218	T5210-66006	168
T5210-43714	52	T5210-50603	206	T5210-60231	197	T5210-64224	219	T5210-66014	168
T5210-43723	51	T5210-50641	205	T5210-60301	190	T5210-64233	261	T5210-66023	166
T5210-43723	52	T5210-50641	206	T5210-60301	192	T5210-64242	265	T5210-66023	168
T5210-44561	94	T5210-50692	201	T5210-60301	196	T5210-64242	266	T5210-66032	167
T5210-44573	94	T5210-50692	203	T5210-60301	197	T5210-64262	261	T5210-66032	169
T5210-44613	93	T5210-50791	202	T5210-60312	190	T5210-64281	263	T5210-66051	167
T5210-44633	93	T5210-50791	204	T5210-60312	192	T5210-64291	263	T5210-66051	170

PART NO.	PAGE	PART NO.	PAGE	PART NO.	PAGE	PART NO.	PAGE	PART NO.	PAGE
T5210-66101	167	T5210-82013	320	T5210-84511	327	T5210-91082	199	T5225-26007	77
T5210-66131	166	T5210-82062	321	T5210-84511	329	T5210-91082	200	T5225-26007	82
T5210-66131	168	T5210-82151	309	T5210-84522	244	T5210-91881	199	T5225-26015	77
T5210-66441	215	T5210-82161	309	T5210-84531	258	T5210-91881	200	T5225-26016	82
T5210-66451	262	T5210-82171	315	T5210-84541	327	T5210-93211	303	T5225-26023	77
T5210-66452	262	T5210-82181	316	T5210-84541	329	T5210-93211	306	T5225-26025	82
T5210-66461	262	T5210-82221	313	T5210-84551	327	T5210-95312	258	T5225-26041	77
T5210-66462	263	T5210-82231	309	T5210-84561	327	T5210-95312	259	T5225-26052	77
T5210-66471	263	T5210-82241	315	T5210-84561	329	T5210-95331	258	T5225-26062	77
T5210-66472	263	T5210-82251	316	T5210-84572	244	T5210-95331	259	T5225-26063	82
T5210-67361	245	T5210-82282	303	T5210-84572	299	T5210-96305	86	T5225-26072	77
T5210-67361	246	T5210-82282	306	T5210-84581	327	T5210-96305	87	T5225-26073	82
T5210-68552	340	T5210-82292	303	T5210-84581	329	T5210-96305	97	T5225-26082	77
T5210-68553	340	T5210-82292	306	T5210-84591	258	T5210-97151	296	T5225-26092	77
T5210-68751	220	T5210-82811	304	T5210-84591	259	T5210-97151	319	T5225-26111	78
T5210-68752	220	T5210-82811	307	T5210-84601	258	T5210-A15020101	298	T5225-26111	83
T5210-68883	278	T5210-82911	316	T5210-84601	259	T5210-A15040101	352	T5225-26141	77
T5210-69031	273	T5210-82911001	317	T5210-84621	328	T5210-A15040102	352	T5225-44581	114
T5210-69031	276	T5210-83011	303	T5210-84621	330	T5210-A15040103	352	T5225-44591	114
T5210-69072	293	T5210-83011	306	T5210-84631	328	T5210-A15050101	270	T5225-44592	55
T5210-69161	271	T5210-83082	320	T5210-84631	330	T5211-60451	215	T5225-44592	114
T5210-69162	271	T5210-83161	304	T5210-84641	213	T5211-64531	261	T5230-27601	336
T5210-69212	211	T5210-83161	307	T5210-84651	246	T5211-64541	261	T5230-27621	336
T5210-69354	287	T5210-83191	320	T5210-85312	221	T5211-65641	262	T5230-27701	336
T5210-69354	289	T5210-83202	323	T5210-85321	221	T5211-69751	285	T5230-49401	334
T5210-69364	288	T5210-83212	323	T5210-85322	224	T5211-69752	285	T5230-49421	334
T5210-69371	287	T5210-83741	314	T5210-85331	224	T5220-14112	60	T5230-49422	334
T5210-69371	289	T5210-83861	321	T5210-85341	221	T5220-14113	60	T5230-49451	334
T5210-69391	280	T5210-83871	321	T5210-85361	221	T5220-14114	60	T5230-50481	208
T5210-69401	64	T5210-83881	321	T5210-85361	224	T5220-14115	60	T5230-50481	210
T5210-69401	68	T5210-83991	316	T5210-85372	221	T5220-14301	56	T5230-50482	208
T5210-69401	275	T5210-83992	316	T5210-85372	224	T5220-21154	61	T5230-52401	239
T5210-69451	273	T5210-84301	244	T5210-85533	233	T5220-21155	61	T5230-55282	204
T5210-69451	276	T5210-84311	244	T5210-85533	235	T5220-21156	61	T5230-A07010201	341
T5210-69512	278	T5210-84321	327	T5210-85534	235	T5220-21157	61	T5231-A07010101	341
T5210-69522	278	T5210-84322	329	T5210-85542	233	T5220-21158	61	T5231-A07010102	341
T5210-69531	278	T5210-84331	327	T5210-85542	234	T5220-2115A	61	T5231-A07010104	341
T5210-69611	271	T5210-84332	329	T5210-85542	235	T5220-21162	61	T5235-64432	265
T5210-69612	271	T5210-84341	327	T5210-85542	236	T5220-21163	62	T5235-64432	267
T5210-69612	272	T5210-84351	327	T5210-87212	198	T5220-21164	62	T5235-64481	297
T5210-69712	293	T5210-84361	327	T5210-87213	198	T5220-22611	78	T5235-68612	287
T5210-69722	293	T5210-84371	327	T5210-87214	198	T5220-22613	82	T5238-80901	235
T5210-69731	293	T5210-84371	329	T5210-87222	198	T5220-22621	78	T5238-80901	236
T5210-69741	293	T5210-84391	327	T5210-87223	198	T5220-22623	83	T5238-80911	235
T5210-69781	293	T5210-84392	329	T5210-87224	198	T5220-22631	78	T5238-80911	236
T5210-69801	294	T5210-84431	258	T5210-87232	198	T5220-22632	78	T5238-80921	236
T5210-69941	286	T5210-84431	259	T5210-87811	231	T5220-22634	83	T5238-80931	236
T5210-72542	186	T5210-84441	258	T5210-87812	231	T5220-22653	79	T5238-80941	236
T5210-80451	303	T5210-84441	259	T5210-87851	231	T5220-22653	83	T5240-45201	143
T5210-80451	306	T5210-84451	329	T5210-87861	231	T5220-22704	61	T5240-45201	144
T5210-80471	304	T5210-84452	327	T5210-89533	199	T5220-22705	61	T5240-50012	201
T5210-80491	304	T5210-84461	327	T5210-89534	199	T5220-22706	61	T5240-50013	201
T5210-80491	307	T5210-84461	329	T5210-89552	229	T5220-22741	77	T5240-50014	201
T5210-80571	264	T5210-84472	327	T5210-89552	230	T5220-22742	77	T5240-55281	202
T5210-80581	265	T5210-84472	329	T5210-89553	229	T5220-22744	77	T5240-72101	189
T5210-80581	266	T5210-84482	327	T5210-89553	230	T5220-22744	82	T5240-A07010111	304
T5210-80901	233	T5210-84482	329	T5210-89561	229	T5220-35351	146	T5240-A07010111	343
T5210-80901	234	T5210-84491	244	T5210-89582	230	T5220-35361	146	T5240-A07010111	344
T5210-80911	233	T5210-84501	327	T5210-89583	229	T5225-26005	77	T5240-A07010113	344
T5210-80911	234	T5210-84501	329	T5210-89583	230	T5225-26006	77	T5240-A07010114	344

PART NO.	PAGE	PART NO.	PAGE	PART NO.	PAGE	PART NO.	PAGE	PART NO.	PAGE
T5240-A07010122	345	T5250-64493	216	T5270-21521	75	T5270-46602	162	T5270-50492	208
T5240-A07010123	345	T5250-64493	265	T5270-21531	72	T5270-46611	141	T5270-50492	210
T5240-A07010124	345	T5250-64493	267	T5270-21531	73	T5270-47061	152	T5270-50664	207
T5240-A07010202	342	T5250-64493	326	T5270-21531	74	T5270-47061	153	T5270-50666	207
T5240-A07010211	343	T5250-65531	327	T5270-21531	75	T5270-47062	152	T5270-50667	207
T5240-A07010211	344	T5250-65531	329	T5270-21711	76	T5270-47062	153	T5270-50671	207
T5240-A07010212	344	T5250-66004	166	T5270-22111	92	T5270-47071	152	T5270-50671	209
T5240-A07010212	346	T5250-66005	166	T5270-23621	87	T5270-47071	153	T5270-50672	207
T5240-A07010222	345	T5250-66006	166	T5270-23622	86	T5270-47072	152	T5270-50672	209
T5240-A07010222	347	T5250-66013	166	T5270-23622	87	T5270-47072	153	T5270-50823	189
T5241-A07010101	342	T5250-66091	166	T5270-23623	86	T5270-47232	153	T5270-52001	239
T5241-A07010102	342	T5250-66091	168	T5270-23623	87	T5270-50012	203	T5270-52001	240
T5241-A07010104	342	T5250-66092	166	T5270-23631	86	T5270-50013	203	T5270-52001	241
T5245-11021	179	T5250-66092	168	T5270-23632	86	T5270-50014	203	T5270-52001	242
T5245-11021	181	T5250-66121	193	T5270-23632	87	T5270-50121	179	T5270-52001	243
T5245-11052	179	T5250-66521	253	T5270-23662	92	T5270-50121	181	T5270-52011	241
T5245-11052	181	T5250-66541	253	T5270-23671	92	T5270-50131	179	T5270-52101	239
T5245-35101	163	T5250-66541	254	T5270-23731	90	T5270-50131	181	T5270-52101	240
T5245-35112	124	T5250-68661	59	T5270-23732	90	T5270-50171	179	T5270-52101	241
T5245-35112	163	T5250-68661	60	T5270-23772	90	T5270-50171	182	T5270-52101	242
T5245-35112	164	T5250-68771	62	T5270-26111	92	T5270-50181	186	T5270-52101	243
T5245-37462	137	T5250-68771	63	T5270-26391	112	T5270-50191	180	T5270-52401	242
T5245-50262	201	T5250-68771	65	T5270-27111	112	T5270-50191	182	T5270-52401	243
T5245-50262	203	T5250-68771	66	T5270-27311	113	T5270-50211	179	T5270-55031	211
T5245-50531	205	T5250-68771	69	T5270-27312	113	T5270-50211	181	T5270-55091	212
T5245-50531	206	T5250-68771	70	T5270-28141	108	T5270-50221	179	T5270-55202	180
T5245-50683	205	T5250-72561	205	T5270-28151	109	T5270-50221	181	T5270-55202	182
T5245-50683	206	T5250-82021	323	T5270-28241	108	T5270-50231	185	T5270-55241	213
T5245-55461	238	T5250-82031	323	T5270-28271	108	T5270-50242	185	T5270-55252	180
T5245-71221	253	T5250-85112	340	T5270-28311	108	T5270-50271	187	T5270-55252	182
T5245-71221	254	T5250-95302	258	T5270-28331	108	T5270-50272	187	T5270-55331	255
T5245-72163	185	T5250-95302	259	T5270-34001	148	T5270-50314	179	T5270-55411	291
T5245-93011	221	T5250-95321	328	T5270-34101	159	T5270-50314	181	T5270-55411	292
T5245-93111	221	T5250-95321	329	T5270-35001	175	T5270-50315	181	T5270-55911	252
T5248-55771	194	T5270-11011	181	T5270-35003	176	T5270-50332	180	T5270-64381	324
T5248-70412	304	T5270-11221	179	T5270-35322	176	T5270-50332	182	T5270-64391	324
T5248-70412	307	T5270-11221	181	T5270-35333	176	T5270-50341	279	T5270-64712	219
T5248-85401	227	T5270-11231	179	T5270-35333	178	T5270-50354	207	T5270-64781	326
T5250-36431	125	T5270-11231	181	T5270-35343	176	T5270-50354	209	T5270-66002	171
T5250-37461	125	T5270-11232	181	T5270-35343	178	T5270-50355	209	T5270-66004	171
T5250-52401	240	T5270-11241	181	T5270-35351	144	T5270-50356	207	T5270-66011	171
T5250-52401	241	T5270-12112	183	T5270-35351	145	T5270-50356	209	T5270-66021	173
T5250-55362	255	T5270-12402	183	T5270-35361	144	T5270-50357	207	T5270-66022	171
T5250-55362	256	T5270-12412	183	T5270-35361	145	T5270-50357	209	T5270-66051	174
T5250-55372	255	T5270-12421	183	T5270-36511	157	T5270-50362	207	T5270-66052	172
T5250-55372	256	T5270-12431	183	T5270-36511	159	T5270-50362	209	T5270-66091	171
T5250-55382	256	T5270-12441	184	T5270-36621	141	T5270-50363	207	T5270-66091	173
T5250-55512	248	T5270-12451	183	T5270-36631	141	T5270-50371	186	T5270-66101	171
T5250-55531	266	T5270-14751	73	T5270-36632	141	T5270-50382	186	T5270-66151	259
T5250-60981	217	T5270-14751	75	T5270-36681	128	T5270-50391	186	T5270-66231	165
T5250-64481	325	T5270-17111	185	T5270-36681	130	T5270-50401	185	T5270-66263	165
T5250-64482	215	T5270-17122	185	T5270-36681	132	T5270-50402	186	T5270-66271	165
T5250-64482	266	T5270-17692	185	T5270-36681	136	T5270-50403	186	T5270-66521	254
T5250-64483	215	T5270-21511	72	T5270-36801	141	T5270-50451	208	T5270-68111	273
T5250-64483	265	T5270-21511	73	T5270-36802	141	T5270-50451	210	T5270-68111	276
T5250-64483	267	T5270-21511	74	T5270-38111	121	T5270-50471	208	T5270-68112	273
T5250-64483	326	T5270-21511	75	T5270-43242	48	T5270-50471	210	T5270-68112	276
T5250-64491	325	T5270-21521	72	T5270-43442	48	T5270-50481	208	T5270-68173	291
T5250-64492	215	T5270-21521	73	T5270-44581	55	T5270-50481	210	T5270-68174	291
T5250-64492	267	T5270-21521	74	T5270-45201	146	T5270-50482	210	T5270-69011	282

PART NO.	PAGE	PART NO.	PAGE	PART NO.	PAGE	PART NO.	PAGE	PART NO.	PAGE
T5270-69011	284	T5270-81891	330	T5270-85451	228	T5280-50666	209	T5525-80522	173
T5270-69071	283	T5270-81901	330	T5270-85531	234	T5280-50667	209	T5525-81641	245
T5270-69071	285	T5270-81911	330	T5270-85531	236	T5280-53061	257	T5525-81641	246
T5270-69114	273	T5270-81921	259	T5270-86002	188	T5280-55331	256	T5525-81651	259
T5270-69114	276	T5270-81931	259	T5270-86041	189	T5280-55522	248	T5525-81701	259
T5270-69115	273	T5270-81941	245	T5270-86221	188	T5280-66001	173	T5525-82422	291
T5270-69115	276	T5270-81962	259	T5270-87231	198	T5280-66004	173	T5525-82431	291
T5270-69121	284	T5270-81972	259	T5270-87231	231	T5280-66011	173	T5525-82431	292
T5270-69133	277	T5270-81982	259	T5270-89531	200	T5280-66101	173	T5525-83141	304
T5270-69135	277	T5270-82021	324	T5270-89921	313	T5280-66111	192	T5525-83141	307
T5270-69161	272	T5270-82031	324	T5270-93011	224	T5280-69071	275	T5525-85231	312
T5270-69174	292	T5270-82102	309	T5270-93111	225	T5280-69121	282	T5525-85301	312
T5270-69175	292	T5270-82111	309	T5270-A07010101	346	T5280-69133	274	T5525-85311	312
T5270-69231	287	T5270-82121	309	T5270-A07010103	346	T5280-69135	274	T5525-85321	312
T5270-69231	289	T5270-82131	312	T5270-A07010201	346	T5280-69303	287	T5525-85331	312
T5270-69303	289	T5270-82141	313	T5270-A15050201	270	T5280-69321	287	T5525-85381	314
T5270-69304	289	T5270-82171	315	T5275-30111	129	T5280-69325	287	T5525-85461	309
T5270-69305	289	T5270-82261	303	T5275-30111	135	T5280-69326	287	T5525-86141	300
T5270-69323	289	T5270-82261	306	T5275-34001	149	T5280-69344	287	T5525-86401	330
T5270-69325	289	T5270-82271	303	T5275-35001	177	T5280-80471	307	T5525-89111	296
T5270-69326	289	T5270-82271	306	T5275-35003	178	T5280-81634	246	T5525-89111	319
T5270-69344	289	T5270-82421	318	T5275-35321	177	T5280-81636	246	T5525-89121	318
T5270-69471	288	T5270-82511	311	T5275-35323	178	T5280-86152	189	T5535-69951	273
T5270-69471	290	T5270-82512	311	T5275-36101	148	T5280-86153	189	T5535-69951	276
T5270-69481	290	T5270-82521	312	T5275-36101	149	T5280-A07010103	347	T5535-69961	288
T5270-69491	290	T5270-82522	312	T5275-36201	139	T5280-A07010104	347	T5620-50711	186
T5270-69871	282	T5270-82531	311	T5275-36201	151	T5283-54027	87	T8101-43101	120
T5270-69871	284	T5270-82541	312	T5275-36211	151	T5310-26541	112	T8105-75770	90
T5270-69913	291	T5270-82711	311	T5275-36221	150	T5310-38001	123	T8110-63081	52
T5270-69913	292	T5270-82712	311	T5275-36221	151	T5310-38651	178		
T5270-70703	237	T5270-82713	311	T5275-36382	133	T5310-39651	177		
T5270-72073	185	T5270-82721	313	T5275-36382	137	T5310-39651	178		
T5270-72084	188	T5270-82722	313	T5275-36432	131	T5310-53031	239		
T5270-72273	185	T5270-82723	313	T5275-36432	135	T5310-53031	240		
T5270-72841	185	T5270-82731	311	T5275-37441	129	T5310-53031	242		
T5270-72851	185	T5270-82732	311	T5275-37441	135	T5310-84111	189		
T5270-80024	303	T5270-82741	313	T5275-38101	139	T5310-85681	324		
T5270-80024	306	T5270-82742	313	T5275-38102	139	T5315-81251	179		
T5270-80025	303	T5270-82751	311	T5275-38103	139	T5315-81251	182		
T5270-80025	306	T5270-82761	313	T5275-38103	151	T5515-38111	138		
T5270-80451	303	T5270-82771	313	T5275-38201	139	T5515-75172	282		
T5270-80451	306	T5270-82811	313	T5275-38201	151	T5515-75172	285		
T5270-80481	304	T5270-82812	313	T5275-47201	152	T5520-44001	118		
T5270-80481	307	T5270-82821	313	T5275-47201	153	T5520-75171	282		
T5270-80491	305	T5270-82831	311	T5275-47211	152	T5520-75171	285		
T5270-80491	308	T5270-82841	313	T5275-47211	153	T5520-86811	237		
T5270-80671	305	T5270-82851	313	T5275-69161	272	T5520-90071	156		
T5270-80671	307	T5270-82861	313	T5275-69391	280	T5520-90071	158		
T5270-81001	320	T5270-82871	313	T5275-69395	280	T5520-90071	160		
T5270-81002	320	T5270-83171	321	T5275-69395	281	T5520-90081	156		
T5270-81634	245	T5270-83201	323	T5275-70701	238	T5520-90081	158		
T5270-81636	245	T5270-83201	324	T5275-70702	238	T5520-90081	160		
T5270-81691	172	T5270-83211	323	T5278-86232	188	T5525-46031	121		
T5270-81711	260	T5270-83211	324	T5280-14711	58	T5525-50721	186		
T5270-81831	259	T5270-84661	330	T5280-21121	68	T5525-80481	174		
T5270-81841	259	T5270-84671	330	T5280-21121	70	T5525-80482	172		
T5270-81852	259	T5270-85311	224	T5280-23611	87	T5525-80511	174		
T5270-81861	259	T5270-85341	224	T5280-23641	87	T5525-80522	167		
T5270-81871	330	T5270-85401	228	T5280-23781	90	T5525-80522	169		
T5270-81881	330	T5270-85451	162	T5280-50664	209	T5525-80522	171		

INDEX 2

PARTS GROUP	GROUP NO.	PAGE	PARTS GROUP	GROUP NO.	PAGE
3점연결장치1그룹	MX58-T0350A	199	베벨기어축그룹	RX701-T0460A	48
3점연결장치1그룹	RX70-T0350A	200	베벨기어케이스그룹	MX58-T0450A	45
3점연결장치2그룹	MX58-T0850A	221	베벨피니언축그룹	MX58-T0440A	44
3점연결장치2그룹	RX70-T0850A	224	변속레버1그룹	RX70C-T0310A	192
3점연결장치3그룹	MX58-T0860A	227	변속레버2그룹	MX58-T0780A	214
3점연결장치3그룹	RX70-T0860A	228	변속레버2그룹	MX58-T0780B	115
3점연결장치그룹	RX60PC-T2180A	270	변속레버3그룹	RX70C-T1350A	266
3핀소켓그룹	MX55PC-T2130A	297	변속레버그룹	RX70-T1350A	265
7핀소켓옵션그룹	MX500C-T1150B	286	변속레버그룹(1)	MX58-T0310A	190
경광등그룹	MX55-T0940A	340	복동레버그룹	MX58-T1320A	262
경심수평센서브라켓그룹	MX58-T0840A	220	본넷트그룹	MX50PC-T0740A	205
계기판커버그룹	RX70C-T1070A	256	본넷트그룹	RX70-T0740A	206
계기판커버그룹	RX70-T1070A	255	본넷트취부대그룹	RX70C-T0750A	209
기어케이스그룹	F6800-G040A	6	본넷트취부대그룹	RX70-T0750A	207
기어케이스커버그룹	F6810-G045A	8	부변속축그룹	RX531-T0170A	86
기어펌프그룹	RX53-T0610A	148	부변속축그룹	RX701-T0170B	87
기어펌프그룹	RX70-T0610A	149	부변속포크그룹	MX58-T0250A	102
냉각수플랜지 그룹	F6800-G130A	17	브레이크로드1그룹	MX58-T0320A	194
냉각수플랜지 그룹	F6840-G130A	18	브레이크로드그룹	RX700P-T0320A	195
냉각팬 그룹	F6800-G230A	33	브레이크케이스그룹	RX531-T0290A	108
냉각팬 그룹(CABIN)	F6807-G235A	34	브레이크페달그룹	MX58-T1020A	249
뒷바퀴그룹	MX50PC-T0720A	336	셔틀레버그룹	MX55C-T1060A	253
뒷바퀴그룹	MX58-T0720A	338	셔틀레버그룹	RX70C-T1060A	254
뒷바퀴그룹	RX701-T0720A	339	셔틀변속포크그룹	MX58-T0245A	101
뒷바퀴웨이트그룹	DK551-T2055A	351	셔틀축그룹	MX58-T0160A	77
뒷바퀴웨이트그룹	DK751-T1600B	348	셔틀축그룹	MX58-T0160B	80
뒷유리그룹	MX58-T1240A	315	셔틀축그룹	RX701-T0160A	82
뒷차동장치그룹	MX58-T0270A	105	셔틀축그룹	RX701-T0160B	84
뒷차축그룹	MX58-T0300A	110	소음기그룹	RX70-T0050A	183
뒷차축그룹	RX701-T0300A	112	스티어링1그룹	RX70-T1050A	171
드로우바그룹	RX53-T0870A	229	스티어링2그룹	RX70-T0960A	165
드로우바그룹	RX70-T0870A	230	스티어링그룹	MX55C-T1050A	166
라디에이터그룹	RX70-T0060A	185	스티어링그룹	MX58-T1050A	168
레버가이드그룹	MX55PCR-T1310A	261	스티어링그룹	RX70C-T1050A	173
로커암_밸브 그룹	F6800-G110A	15	스티어링실린더그룹	MX58-T0490A	142
리프트실린더그룹	MX58-T0650A	161	스티어링실린더그룹	MX58-T0490B	143
리프트실린더그룹	RX70-T0650A	162	스티어링실린더그룹	RX531-T0490A	144
명판그룹	RX53-T0910A	239	스티어링실린더그룹	RX601-T0490A	145
명판그룹	RX60-T0910A	240	스티어링실린더그룹	RX701-T0490A	146
명판그룹	RX62S-T0910A	241	스파이얼베벨피니언그룹	RX531-T0200A	92
명판그룹	RX70C-T0910A	243	승강실린더그룹	MX58-T0395A	124
명판그룹	RX70-T0910A	242	승강암그룹	MX58-T0375A	122
명판그룹, 캐빈	MX55PCR-T1360A	325	실린더블록그룹	F6800-G010A	1
명판그룹, 캐빈	RX70-T1360A	326	실린더커버 그룹	MX58-T0680A	163
명판그룹, 프레임	RX70-T1080A	257	실린더커버 그룹	MX58-T0680B	164
모듈그룹	MX50CR-T1400A	341	실린더커버그룹	MX58-T0500A	147
모듈그룹	MX50PCR-T1400A	342	실린더헤드그룹	F6800-G030A	5
모듈그룹	RX53-T1400A	343	실린더헤드카버 그룹	F6800-G150A	20
모듈그룹	RX560PSC-T1400A	344	아이들기어그룹	F6800-G100A	13
모듈그룹	RX560SC-T1400A	345	앞바퀴그룹	D581-T305A	331
모듈그룹	RX700PSC-T1400A	346	앞바퀴그룹	D85-T305A	333
모듈그룹	RX700SC-T1400A	347	앞바퀴그룹	MX50PC-T0710A	334
발판매트그룹	MX58-T0890A	233	앞유리그룹	RX70-T1220A	309
발판매트그룹	RX56-T0890A	234	앞차동장치그룹	MX58-T0430A	43
발판매트그룹	RX60PCEU-T0890A	235	앞차축그룹	MX58-T0480A	51
발판매트그룹	RX70-T0890A	236	앞차축그룹	RX701-T0480A	52
배기매니폴드그룹	F6800-G190A	27	앞차축브라켓그룹	MX58-T0510A	53
밸브유니트그룹	MX58-T0410A	140	앞차축지지그룹	MX58-T0420A	42
밸브유니트그룹	RX70-T0410A	141	앞차축케이스그룹	MX58-T0470A	49
베벨기어축그룹	MX58-T0460A	47	앞차축프레임그룹	RX53-T0730A	201

PARTS GROUP	GROUP NO.	PAGE	PARTS GROUP	GROUP NO.	PAGE
앞차축프레임그룹	RX70-T0730A	203	중간케이스그룹	MX58-T0120A	61
에어브리더 그룹	MX58-T1370A	268	중간케이스그룹	MX58-T0120B	63
에어브리더 그룹	RX70-T1370A	269	지붕그룹	RX53-T1260A	320
에어컨그룹	MX55PC-T1155C	300	차동고정포크그룹	MX58-T0280A	107
에어컨덕트그룹	DK45CHSE-T1165C	302	초저속축그룹	MX58-T0180A	88
에어콘브라켓그룹	RX70-T0070A	188	초저속축그룹	RX701-T0180A	90
에어크리너그룹	RX56PSC-T0040A	179	추진축그룹	MX58-T0520A	114
에어크리너그룹	RX70-T0040A	181	추진축그룹	RX701-T0520A	55
엔진전장품그룹	RX701PC-T0590A	280	축전지그룹	MX58-T0560A	271
엔진전장품그룹	RX701PC-T0590B	281	축전지그룹	RX70-T0560A	272
연료시스템 그룹	F6800-G120A	16	출입문그룹	RX70-T1230A	311
연료탱크그룹	RX70-T0760A	211	카운터축그룹	RX531-T0150A	76
연료탱크캡그룹	MX55PC-T2160A	352	캐빈그룹	RX70C-T1210A	306
연료필터_파이프 그룹	F6800-G160A	21	캐빈그룹	RX70-T1210A	303
오일게이지그룹	F6800-G025A	4	캐빈라이트그룹	MX58-T1170A	293
오일쿨러그룹	RX70-T0630A	152	캐빈전장품1그룹	RX701C-T1150A	287
오일쿨러그룹	RX73-T0630A	153	캐빈전장품1그룹	RX701PC-T1150A	289
오일팬그룹	F6800-G020A	3	캐빈전장품2그룹	RX601PC-T1160A	291
오일필터그룹	F6800-G050A	9	캐빈전장품2그룹	RX701PC-T1160A	292
와이퍼그룹	MX58-T1250A	295	캐빈지지대1그룹	MX58-T0340A	198
와이퍼그룹	RX70-T1250A	318	캐빈지지대그룹	MX58-T0880A	231
워터펌프 그룹	F6800-G140A	19	캠축 그룹	F6800-G090A	12
웨이트그룹	D581-T2040A	349	크랭크축그룹	F6800-G060A	10
웨이트그룹	DK551-T2040A	350	클러치그룹	MX58-T0100A	56
위치견인그룹	MX58-T1330A	264	클러치그룹	MX58-T0100B	57
유압밸브그룹	MX58-T0400B	125	클러치레버그룹	RX531-T0105A	58
유압밸브그룹	RX56P-T0400A	129	클러치페달그룹	MX58-T1010A	247
유압밸브그룹	RX56-T0400A	127	클러치페달그룹	RX73C-T1010A	248
유압밸브그룹	RX70C-T0400A	133	클러치하우징그룹	MX58-T0110A	59
유압밸브그룹	RX70P-T0400A	135	클러치하우징그룹	MX58-T0110B	60
유압밸브그룹	RX70-T0400A	131	터보조합그룹	F6803-G240A	35
유압밸브그룹	RX73C-T0400A	137	터보파이프 그룹	F6800-G245A	36
유압실린더그룹	MX58-T0365A	116	톱링크브라켓그룹	MX58-T0390A	123
유압실린더그룹	RX70-T0365A	118	트랜스밋션케이스그룹	MX58-T0130A	64
유압실린더몸체그룹	MX58-T0370A	120	트랜스밋션케이스그룹	MX58-T0130B	66
유압실린더몸체그룹	RX70-T0370A	121	트랜스밋션케이스그룹	RX701-T0130A	68
유압장치그룹	MX58-T0405A	138	트랜스밋션케이스그룹	RX701-T0130B	70
유압장치그룹	RX70-T0405A	139	파워소켓그룹	MX55PC-T2140A	298
의자그룹	RX70-T0900A	237	파워스티어링유니트그룹	RX53-T1110A	175
의자그룹	RX73-T0900A	238	파워스티어링유니트그룹	RX56-T1110A	176
전기장치1그룹	RX701C-T0570A	273	파워스티어링유니트그룹	RX70-T1110A	177
전기장치1그룹	RX701PC-T0570A	276	파워스티어링유니트그룹	RX73-T1110A	178
전기장치2그룹	RX701PC-T0580A	278	펜더그룹	MX58-T1270A	323
전륜구동장치그룹	MX58-T0210A	93	펜더그룹	RX70-T1270A	324
전장부품 그룹	F6800-G270A	39	프레임그룹	RX70C-T1000A	246
제조명판그룹	F6800-G300A	40	프레임그룹	RX70-T1000A	245
제조명판그룹	F6810-G300A	41	프레임전장품그룹	RX701C-T1100A	282
죠이스틱레버그룹	MX58-T0820A	218	프레임전장품그룹	RX701PC-T1100A	284
죠이스틱레버그룹	RX56PSC-T0820A	219	플라이휠 그룹	F6800-G220A	31
죠이스틱밸브그룹	MX58-T0640A	154	플라이휠 그룹	F6810-G220A	32
죠이스틱밸브그룹	RX56-T0640A	157	플라이휠하우징 그룹	F6800-G210A	30
죠이스틱밸브그룹	RX70-T0640A	159	피스톤_컨넥팅로드 그룹	F6800-G070A	11
주,부변속레버그룹	MX55PCR-T0790A	215	후처리 그룹	F6800-G250A	37
주변속포크그룹	MX58-T0240A	100	흡기매니폴드 그룹	F6800-G170A	22
주차브레이크레버3그룹	MX58-T1040A	251	흡기메니폴드그룹	F6803-G170A	23
주차브레이크레버3그룹	RX70-T1040A	252	흡기파이프 그룹	F6803-G180A	26
주축그룹	RX531-T0140A	72	흡음재그룹	MX55PC-T0950A	244
주축그룹	RX531-T0140B	73	흡음재그룹	RX70PSC-T0950A	299
주축그룹	RX701-T0140A	74	흡음재그룹, 캐빈	MX55PC-T1380A	327
주축그룹	RX701-T0140B	75	흡음재그룹, 캐빈	RX70PSC-T1380A	329

PARTS GROUP	GROUP NO.	PAGE	PARTS GROUP	GROUP NO.	PAGE
흡음재그룹, 프레임	MX55PC-T1090A	258			
흡음재그룹, 프레임	RX70PSC-T1090A	259			
흡입파이프그룹	RX53-T0620A	150			
흡입파이프그룹	RX70-T0620A	151			
ECU & 센서그룹	F6800-G260A	38			
EGR 그룹	F6800-G175A	24			
EGR 그룹	F6803-G175A	25			
EGR쿨러 그룹	F6800-G200A	28			
EGR쿨러 그룹	F6803-G200A	29			
PTO레버1그룹	MX58-T0330A	196			
PTO레버1그룹	RX560PSC-T0330A	197			
PTO레버2그룹	MX58-T0810A	217			
PTO변속포크그룹	MX58-T0260A	104			
PTO축그룹	MX58-T0230A	98			
PTO카운터축그룹	MX58-T0220A	95			

INDEX 3

PARTS GROUP	GROUP NO.	PAGE	PARTS GROUP	GROUP NO.	PAGE
<샤시>			클러치페달그룹	RX73C-T1010A	248
3점연결장치1그룹	MX58-T0350A	199	프레임그룹	RX70C-T1000A	246
3점연결장치1그룹	RX70-T0350A	200	프레임그룹	RX70-T1000A	245
3점연결장치2그룹	MX58-T0850A	221	흡음재그룹	MX55PC-T0950A	244
3점연결장치2그룹	RX70-T0850A	224	흡음재그룹, 프레임	MX55PC-T1090A	258
3점연결장치3그룹	MX58-T0860A	227	흡음재그룹, 프레임	RX70PSC-T1090A	259
3점연결장치3그룹	RX70-T0860A	228	PTO레버1그룹	MX58-T0330A	196
3점연결장치그룹	RX60PC-T2180A	270	PTO레버1그룹	RX560PSC-T0330A	197
경심수평센서브라켓그룹	MX58-T0840A	220	PTO레버2그룹	MX58-T0810A	217
계기판커버그룹	RX70C-T1070A	256	<앞차축>		
계기판커버그룹	RX70-T1070A	255	베벨기어축그룹	MX58-T0460A	47
드로우바그룹	RX53-T0870A	229	베벨기어축그룹	RX701-T0460A	48
드로우바그룹	RX70-T0870A	230	베벨기어케이스그룹	MX58-T0450A	45
라디에이터그룹	RX70-T0060A	185	베벨피니언축그룹	MX58-T0440A	44
레버가이드그룹	MX55PCR-T1310A	261	앞차동장치그룹	MX58-T0430A	43
명판그룹	RX53-T0910A	239	앞차축그룹	MX58-T0480A	51
명판그룹	RX60-T0910A	240	앞차축그룹	RX701-T0480A	52
명판그룹	RX62S-T0910A	241	앞차축브라켓그룹	MX58-T0510A	53
명판그룹	RX70C-T0910A	243	앞차축지지그룹	MX58-T0420A	42
명판그룹	RX70-T0910A	242	앞차축케이스그룹	MX58-T0470A	49
명판그룹, 프레임	RX70-T1080A	257	추진축그룹	RX701-T0520A	55
발판매트그룹	MX58-T0890A	233	<엔진>		
발판매트그룹	RX56-T0890A	234	기어케이스그룹	F6800-G040A	6
발판매트그룹	RX60PCEU-T0890A	235	기어케이스커버그룹	F6810-G045A	8
발판매트그룹	RX70-T0890A	236	냉각수플랜지 그룹	F6800-G130A	17
변속레버1그룹	RX70C-T0310A	192	냉각수플랜지 그룹	F6840-G130A	18
변속레버2그룹	MX58-T0780A	214	냉각팬 그룹	F6800-G230A	33
변속레버3그룹	RX70C-T1350A	266	냉각팬 그룹(CABIN)	F6807-G235A	34
변속레버그룹	RX70-T1350A	265	로커암_밸브 그룹	F6800-G110A	15
변속레버그룹(1)	MX58-T0310A	190	배기매니폴드그룹	F6800-G190A	27
복동레버그룹	MX58-T1320A	262	실린더블록그룹	F6800-G010A	1
본넷트그룹	MX50PC-T0740A	205	실린더헤드그룹	F6800-G030A	5
본넷트그룹	RX70-T0740A	206	실린더헤드카버 그룹	F6800-G150A	20
본넷트취부대그룹	RX70C-T0750A	209	아이들기어그룹	F6800-G100A	13
본넷트취부대그룹	RX70-T0750A	207	연료시스템 그룹	F6800-G120A	16
브레이크로드1그룹	MX58-T0320A	194	연료필터_파이프 그룹	F6800-G160A	21
브레이크로드그룹	RX700P-T0320A	195	오일게이지그룹	F6800-G025A	4
브레이크페달그룹	MX58-T1020A	249	오일팬그룹	F6800-G020A	3
셔틀레버그룹	MX55C-T1060A	253	오일필터그룹	F6800-G050A	9
셔틀레버그룹	RX70C-T1060A	254	워터펌프 그룹	F6800-G140A	19
소음기그룹	RX70-T0050A	183	전장부품 그룹	F6800-G270A	39
앞차축프레임그룹	RX53-T0730A	201	제조명판그룹	F6800-G300A	40
앞차축프레임그룹	RX70-T0730A	203	제조명판그룹	F6810-G300A	41
에어브리더 그룹	MX58-T1370A	268	캠축 그룹	F6800-G090A	12
에어브리더 그룹	RX70-T1370A	269	크랭크축그룹	F6800-G060A	10
에어콘브라켓그룹	RX70-T0070A	188	터보조합그룹	F6803-G240A	35
에어크리너그룹	RX56PSC-T0040A	179	터보파이프 그룹	F6800-G245A	36
에어크리너그룹	RX70-T0040A	181	플라이휠 그룹	F6800-G220A	31
연료탱크그룹	RX70-T0760A	211	플라이휠 그룹	F6810-G220A	32
위치견인그룹	MX58-T1330A	264	플라이휠하우징 그룹	F6800-G210A	30
의자그룹	RX70-T0900A	237	피스톤_컨넥팅로드 그룹	F6800-G070A	11
의자그룹	RX73-T0900A	238	후처리 그룹	F6800-G250A	37
죠이스틱레버그룹	MX58-T0820A	218	흡기매니폴드 그룹	F6800-G170A	22
죠이스틱레버그룹	RX56PSC-T0820A	219	흡기메니폴드그룹	F6803-G170A	23
주,부변속레버그룹	MX55PCR-T0790A	215	흡기파이프 그룹	F6803-G180A	26
주차브레이크레버3그룹	MX58-T1040A	251	ECU & 센서그룹	F6800-G260A	38
주차브레이크레버3그룹	RX70-T1040A	252	EGR 그룹	F6800-G175A	24
캐빈지지대1그룹	MX58-T0340A	198	EGR 그룹	F6803-G175A	25
캐빈지지대그룹	MX58-T0880A	231	EGR쿨러 그룹	F6800-G200A	28
클러치페달그룹	MX58-T1010A	247	EGR쿨러 그룹	F6803-G200A	29

PARTS GROUP	GROUP NO.	PAGE	PARTS GROUP	GROUP NO.	PAGE
<옵션>			톱링크브라켓그룹	MX58-T0390A	123
경광등그룹	MX55-T0940A	340	파워스티어링유니트그룹	RX53-T1110A	175
뒷바퀴그룹	MX50PC-T0720A	336	파워스티어링유니트그룹	RX56-T1110A	176
뒷바퀴그룹	MX58-T0720A	338	파워스티어링유니트그룹	RX70-T1110A	177
뒷바퀴그룹	RX701-T0720A	339	파워스티어링유니트그룹	RX73-T1110A	178
뒷바퀴웨이트그룹	DK551-T2055A	351	흡입파이프그룹	RX53-T0620A	150
뒷바퀴웨이트그룹	DK751-T1600B	348	흡입파이프그룹	RX70-T0620A	151
모듈그룹	MX50CR-T1400A	341	<전장>		
모듈그룹	MX50PCR-T1400A	342	3핀소켓그룹	MX55PC-T2130A	297
모듈그룹	RX53-T1400A	343	7핀소켓옵션그룹	MX500C-T1150B	286
모듈그룹	RX560PSC-T1400A	344	엔진전장품그룹	RX701PC-T0590A	280
모듈그룹	RX560SC-T1400A	345	엔진전장품그룹	RX701PC-T0590B	281
모듈그룹	RX700PSC-T1400A	346	와이퍼그룹	MX58-T1250A	295
모듈그룹	RX700SC-T1400A	347	전기장치1그룹	RX701C-T0570A	273
앞바퀴그룹	D581-T305A	331	전기장치1그룹	RX701PC-T0570A	276
앞바퀴그룹	D85-T305A	333	전기장치2그룹	RX701PC-T0580A	278
앞바퀴그룹	MX50PC-T0710A	334	축전지그룹	MX58-T0560A	271
연료탱크캡그룹	MX55PC-T2160A	352	축전지그룹	RX70-T0560A	272
웨이트그룹	D581-T2040A	349	캐빈라이트그룹	MX58-T1170A	293
웨이트그룹	DK551-T2040A	350	캐빈전장품1그룹	RX701C-T1150A	287
<유압>			캐빈전장품1그룹	RX701PC-T1150A	289
기어펌프그룹	RX53-T0610A	148	캐빈전장품2그룹	RX601PC-T1160A	291
기어펌프그룹	RX70-T0610A	149	캐빈전장품2그룹	RX701PC-T1160A	292
리프트실린더그룹	MX58-T0650A	161	파워소켓그룹	MX55PC-T2140A	298
리프트실린더그룹	RX70-T0650A	162	프레임전장품그룹	RX701C-T1100A	282
밸브유니트그룹	MX58-T0410A	140	프레임전장품그룹	RX701PC-T1100A	284
밸브유니트그룹	RX70-T0410A	141	<캐빈>		
스티어링1그룹	RX70-T1050A	171	뒷유리그룹	MX58-T1240A	315
스티어링2그룹	RX70-T0960A	165	명판그룹, 캐빈	MX55PCR-T1360A	325
스티어링그룹	MX55C-T1050A	166	명판그룹, 캐빈	RX70-T1360A	326
스티어링그룹	MX58-T1050A	168	앞유리그룹	RX70-T1220A	309
스티어링그룹	RX70C-T1050A	173	에어컨그룹	MX55PC-T1155C	300
스티어링실린더그룹	MX58-T0490A	142	에어컨덕트그룹	DK45CHSE-T1165C	302
스티어링실린더그룹	MX58-T0490B	143	와이퍼그룹	RX70-T1250A	318
스티어링실린더그룹	RX531-T0490A	144	지붕그룹	RX53-T1260A	320
스티어링실린더그룹	RX601-T0490A	145	출입문그룹	RX70-T1230A	311
스티어링실린더그룹	RX701-T0490A	146	캐빈그룹	RX70C-T1210A	306
승강실린더그룹	MX58-T0395A	124	캐빈그룹	RX70-T1210A	303
승강암그룹	MX58-T0375A	122	펜더그룹	MX58-T1270A	323
실린더커버 그룹	MX58-T0680A	163	펜더그룹	RX70-T1270A	324
실린더커버 그룹	MX58-T0680B	164	흡음재그룹	RX70PSC-T0950A	299
실린더커버그룹	MX58-T0500A	147	흡음재그룹, 캐빈	MX55PC-T1380A	327
오일쿨러그룹	RX70-T0630A	152	흡음재그룹, 캐빈	RX70PSC-T1380A	329
오일쿨러그룹	RX73-T0630A	153	<트랜스미션>		
유압밸브그룹	MX58-T0400B	125	뒷차동장치그룹	MX58-T0270A	105
유압밸브그룹	RX56P-T0400A	129	뒷차축그룹	MX58-T0300A	110
유압밸브그룹	RX56-T0400A	127	뒷차축그룹	RX701-T0300A	112
유압밸브그룹	RX70C-T0400A	133	변속레버2그룹	MX58-T0780B	115
유압밸브그룹	RX70P-T0400A	135	부변속축그룹	RX531-T0170A	86
유압밸브그룹	RX70-T0400A	131	부변속축그룹	RX701-T0170B	87
유압밸브그룹	RX73C-T0400A	137	부변속포크그룹	MX58-T0250A	102
유압실린더그룹	MX58-T0365A	116	브레이크케이스그룹	RX531-T0290A	108
유압실린더그룹	RX70-T0365A	118	셔틀변속포크그룹	MX58-T0245A	101
유압실린더몸체그룹	MX58-T0370A	120	셔틀축그룹	MX58-T0160A	77
유압실린더몸체그룹	RX70-T0370A	121	셔틀축그룹	MX58-T0160B	80
유압장치그룹	MX58-T0405A	138	셔틀축그룹	RX701-T0160A	82
유압장치그룹	RX70-T0405A	139	셔틀축그룹	RX701-T0160B	84
죠이스틱밸브그룹	MX58-T0640A	154	스파이얼베벨피니언그룹	RX531-T0200A	92
죠이스틱밸브그룹	RX56-T0640A	157	전륜구동장치그룹	MX58-T0210A	93
죠이스틱밸브그룹	RX70-T0640A	159	주변속포크그룹	MX58-T0240A	100

PARTS GROUP	GROUP NO.	PAGE	PARTS GROUP	GROUP NO.	PAGE
주축그룹	RX531-T0140A	72			
주축그룹	RX531-T0140B	73			
주축그룹	RX701-T0140A	74			
주축그룹	RX701-T0140B	75			
중간케이스그룹	MX58-T0120A	61			
중간케이스그룹	MX58-T0120B	63			
차동고정포크그룹	MX58-T0280A	107			
초저속축그룹	MX58-T0180A	88			
초저속축그룹	RX701-T0180A	90			
추진축그룹	MX58-T0520A	114			
카운터축그룹	RX531-T0150A	76			
클러치그룹	MX58-T0100A	56			
클러치그룹	MX58-T0100B	57			
클러치레버그룹	RX531-T0105A	58			
클러치하우징그룹	MX58-T0110A	59			
클러치하우징그룹	MX58-T0110B	60			
트랜스밋션케이스그룹	MX58-T0130A	64			
트랜스밋션케이스그룹	MX58-T0130B	66			
트랜스밋션케이스그룹	RX701-T0130A	68			
트랜스밋션케이스그룹	RX701-T0130B	70			
PTO변속포크그룹	MX58-T0260A	104			
PTO축그룹	MX58-T0230A	98			
PTO카운터축그룹	MX58-T0220A	95			